Omlet®

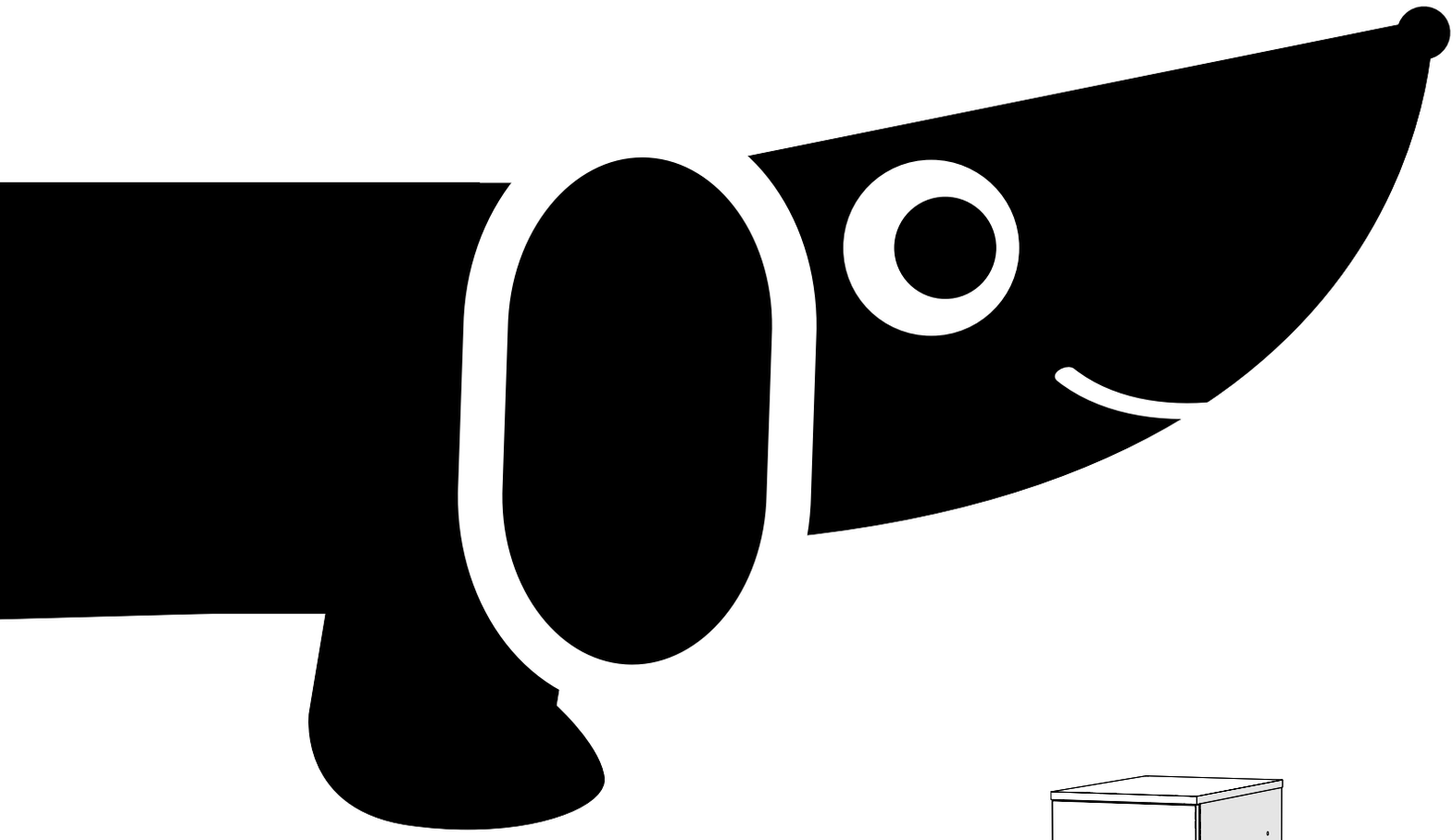

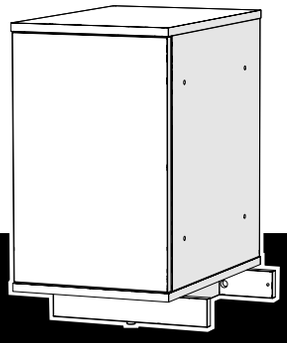

fido® studio™ 24

Wardrobe Instruction Manual

Bedienungsanleitung
Manuel d'instructions
Handleiding
Manual De Instrucciones
Manuale Di Istruzioni

welcome!

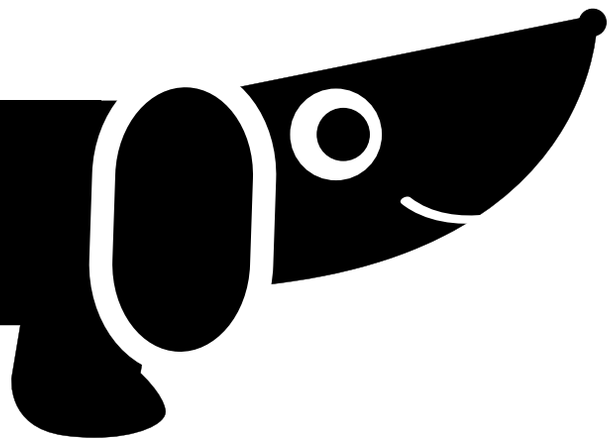

Omlet Fido Studio Instructions

Congratulations on becoming a Fido Studio owner. We hope that your Fido Studio gives you and your dog many years of pleasure!

We are always happy to help, so if you have any questions or feedback please call us on **01295 750094** or email us at **hello@omlet.co.uk**.

You can also find lots of information on our website **www.omlet.co.uk**.

US tel. **1-646-4341-104** email. **hello@omlet.co.uk**

AUS tel. **02 8103 4124** email. **info@omlet.com.au**

IE tel. **+44 1295 750 094** email. **hello@omlet.co.uk**

NL **Gefeliciteerd, U bent nu de eigenaar van een Fido Studio. We hopen dat U en uw hond er vele jaren plezier aan gaan beleven!**

We zijn altijd bereid om te helpen, dus als u vragen of opmerkingen heeft bel ons dan op **085 888 3571** of mail ons via **hello@omlet.co.uk**

U kunt ook een schat aan informatie vinden op onze website **www.omlet.nl**.

DE **Herzlichen Glückwunsch zu Ihrem neuen Fido Studio! Wir hoffen, dass Ihr Fido Studio Ihnen und Ihrem Hund in den kommenden Jahren viel Freude bereiten wird.**

Falls Sie Fragen oder Anregungen haben, stehen wir gern zu Ihrer Verfügung. Rufen Sie uns einfach unter **+49 911 374 9072** an oder senden uns eine Nachricht an **hallo@omlet.de**.

Außerdem finden Sie viele weitere Informationen auf unserer Webseite **www.omlet.de**.

ES **Felicidades por convertirte en el dueño de un Fido Studio. Esperamos que tu Fido Studio te dé a tí y a tu perro años de placer!** Siempre estamos encantados de poder ayudar, así que si tienes algún tipo de consulta, por favor, llámanos al teléfono **0932201199** o envía un correo electrónico a la dirección **info@omlet.es**.

También puedes encontrar más información en nuestra página, **www.omlet.es**.

FR **Félicitations ! Vous venez de devenir l'heureux propriétaire d'un Fido Studio. Nous espérons que votre Fido Studio vous apportera, à vous et à votre chien, plusieurs années de plaisir et de satisfaction..**

Nous sommes toujours contents de vous aider donc si vous avez des questions, n'hésitez pas à nous appeler au **01 76 35 05 20** ou à nous envoyer un e-mail au **hello@omlet.co.uk**.

Vous pouvez également trouver pleins d'informations sur notre site internet **www.omlet.fr**.

IT **Congratulazioni! Siete ufficialmente proprietari di Fido Studio! Che Fido Studio possa rimanere con voi e il suo cane per molti anni a venire.**

Rimaniamo sempre con piacere al vostro servizio! Per qualunque domanda o suggerimento, contattateci al **+44 1295 750094** o scriveteci una email all'indirizzo **hello@omlet.co.uk**.

Per altre informazioni e curiosità, visitate il nostro sito **www.omlet.it**.

What you have received

· **DE** Das haben Sie erhalten · **FR** Qu'avez-vous reçu · **NL** Wat u heeft ontvangen · **ES** Qué has recibido · **IT** Cosa avete ricevuto (Contenuto)

065.0043: Fido Studio 24 **Box C** - Wardrobe

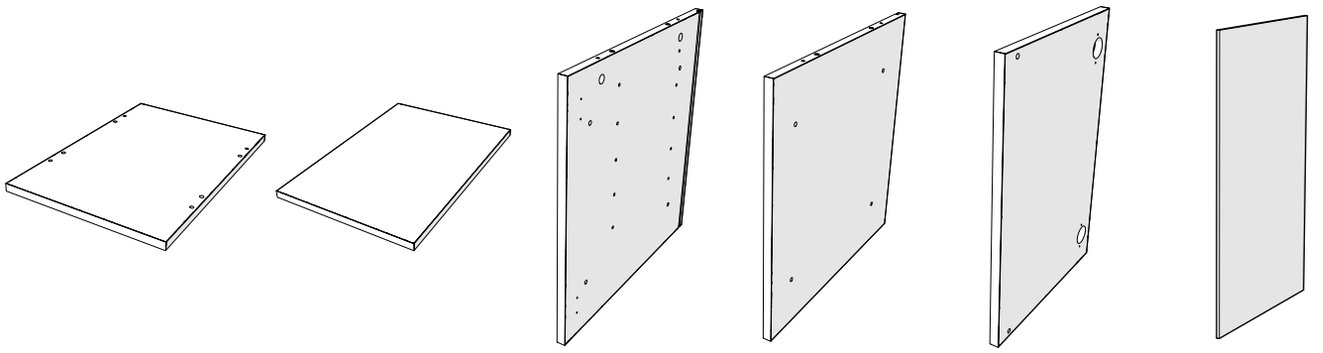

Wardrobe Base Panel 065.1053 **x1**

Wardrobe Top Panel 065.1052 **x1**

Wardrobe Right Panel 065.1054 **x1**

Wardrobe left Panel 065.1055 **x1**

Wardrobe Door 065.1057 **x1**

Wardrobe Rear Panel 065.1056 **x1**

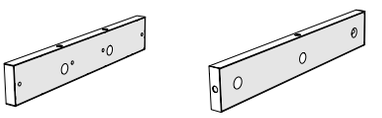

Wardrobe Plinth 065.0045 **x2**

Plinth 065.0003 **x2**

065.0060: Wardrobe Fastener Pack

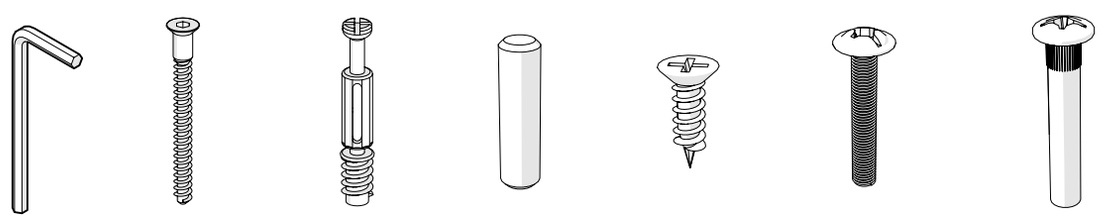

Allen Key 810.0080 x1

70mm Pozi Hex 800.0110 **x4**

Connecting Bolt 800.0073 **x12**

Wood Dowel 800.0070 **x8**

12mm Pozi Pan 800.0077 **x8**

Connecting Screw Female 800.0232 **x4**

Connecting Screw Female 800.0233 **x4**

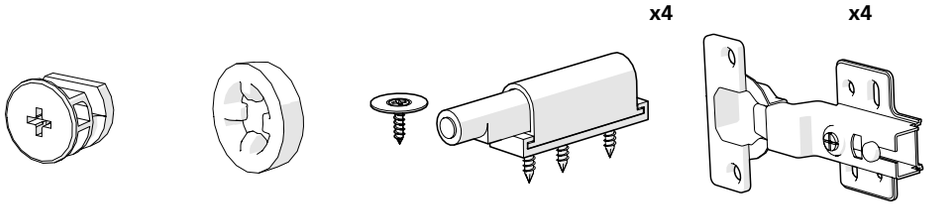

Cam Lock 800.0100 **x12**

Push On Spacer 800.0228 **x4**

Magnetic Push Push Catch kit 800.0153 **x1**

Sprung Clip on Hinge 800.0127 **x2**

You will need...

· **DE** Was Sie benötigen... · **FR** Vous aurez besoin de... · **NL** U heeft nodig... · **ES** Was Sie benötigen... · **IT** Occorrente...

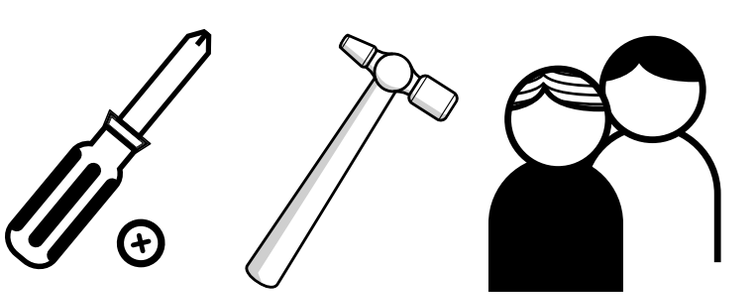

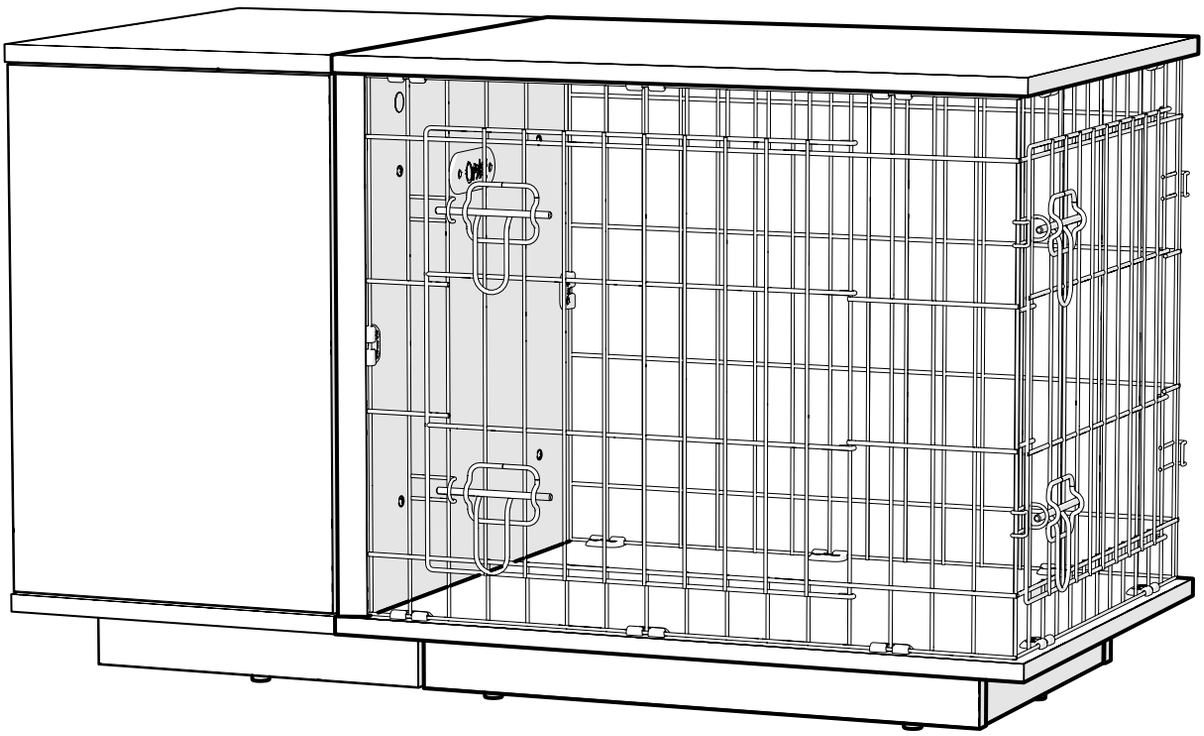

1

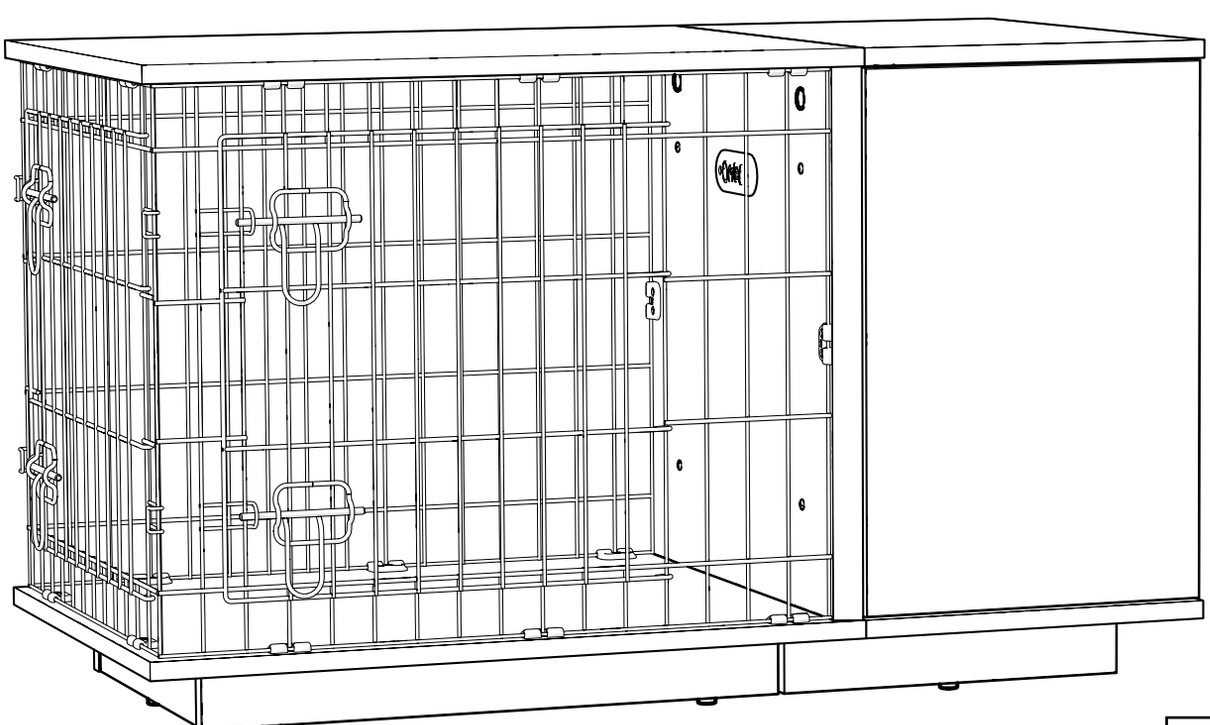

27

1

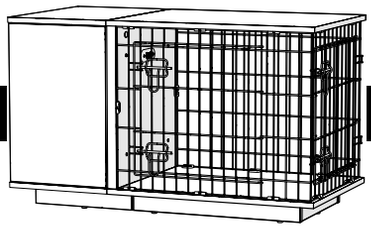

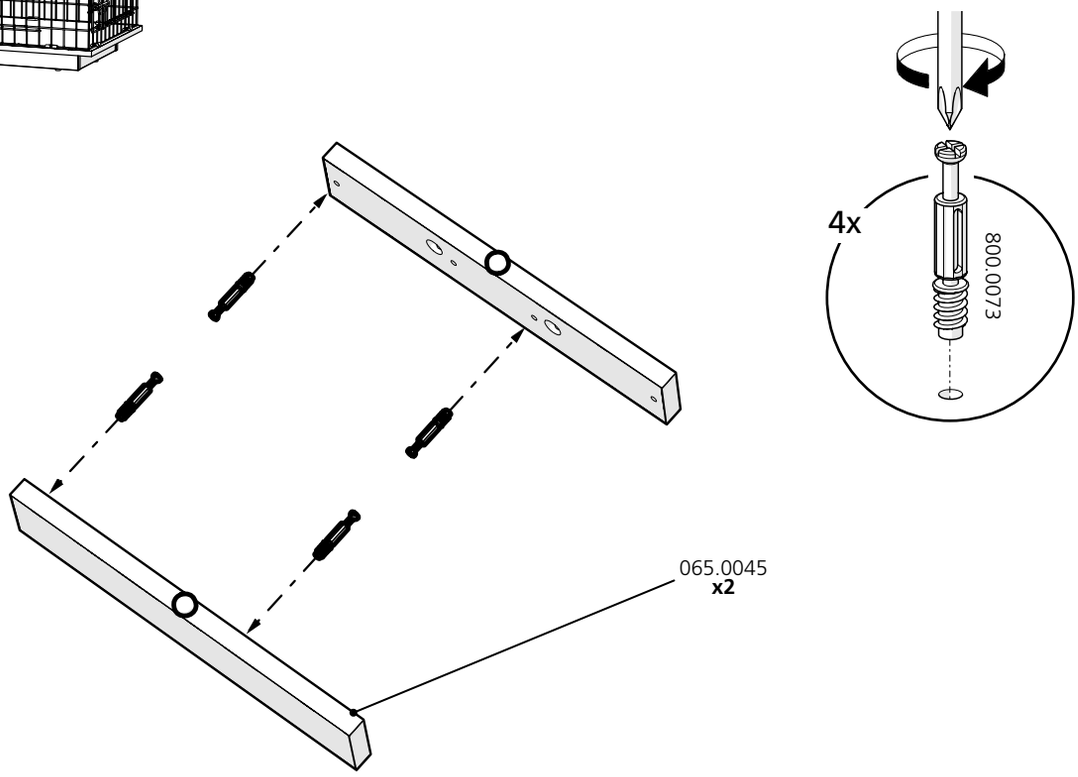

2

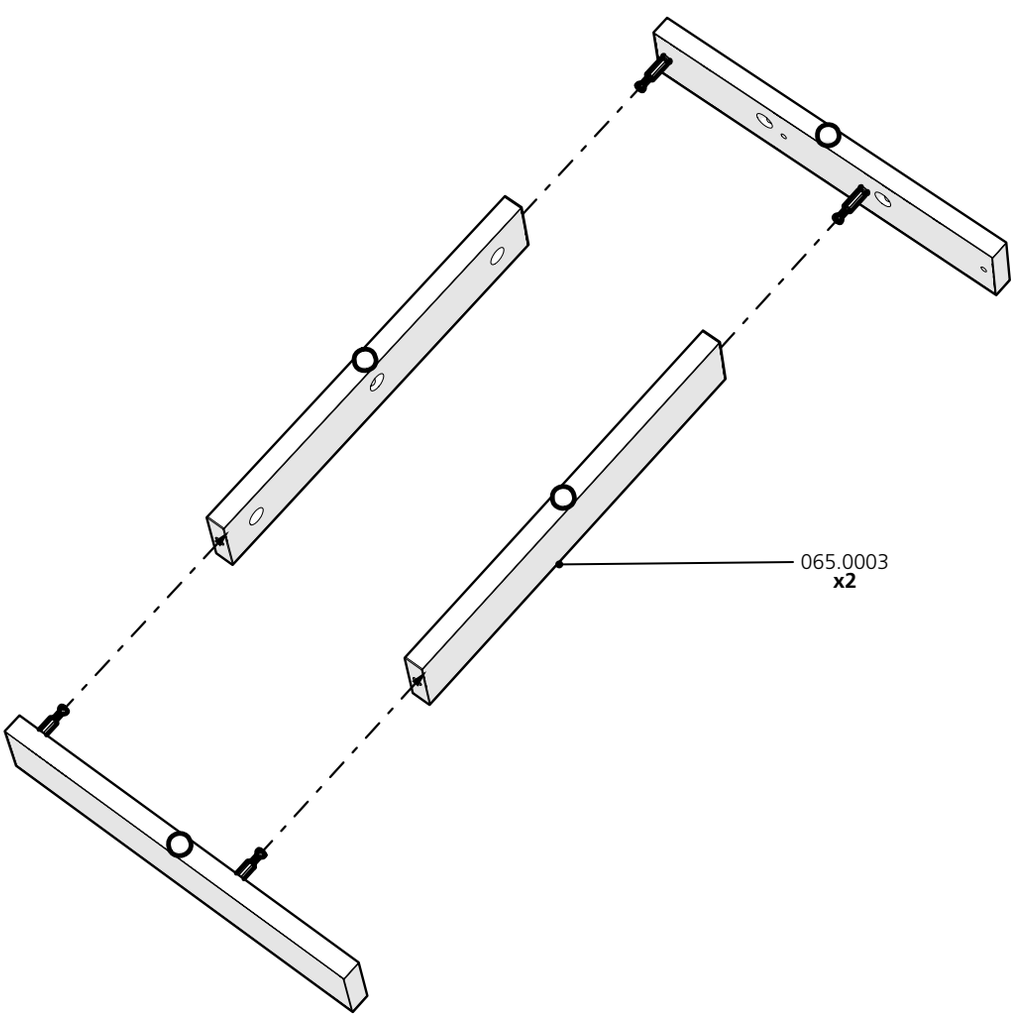

3

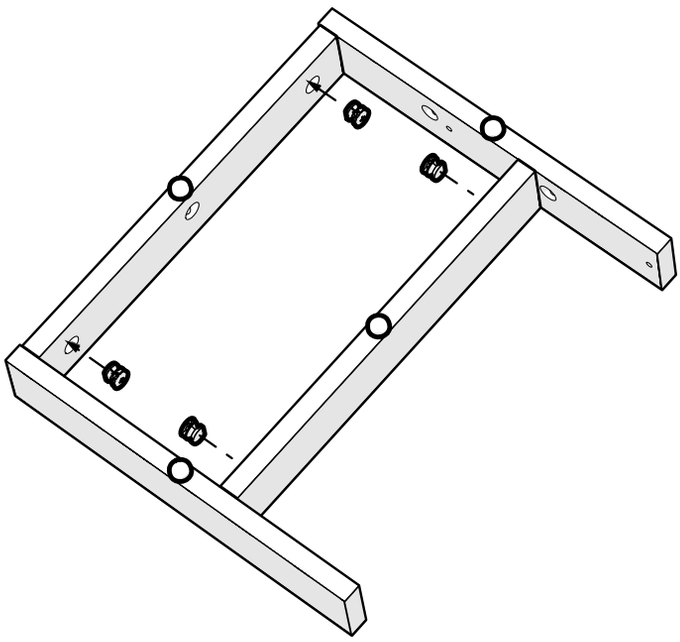

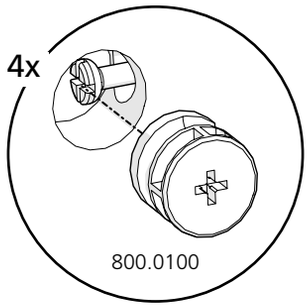

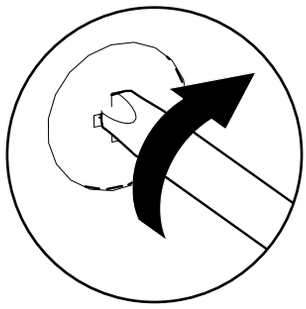

4

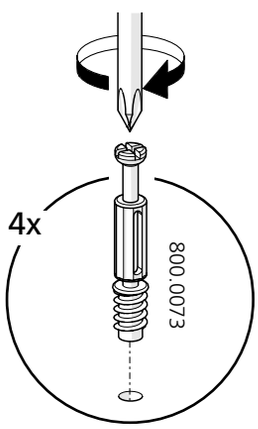

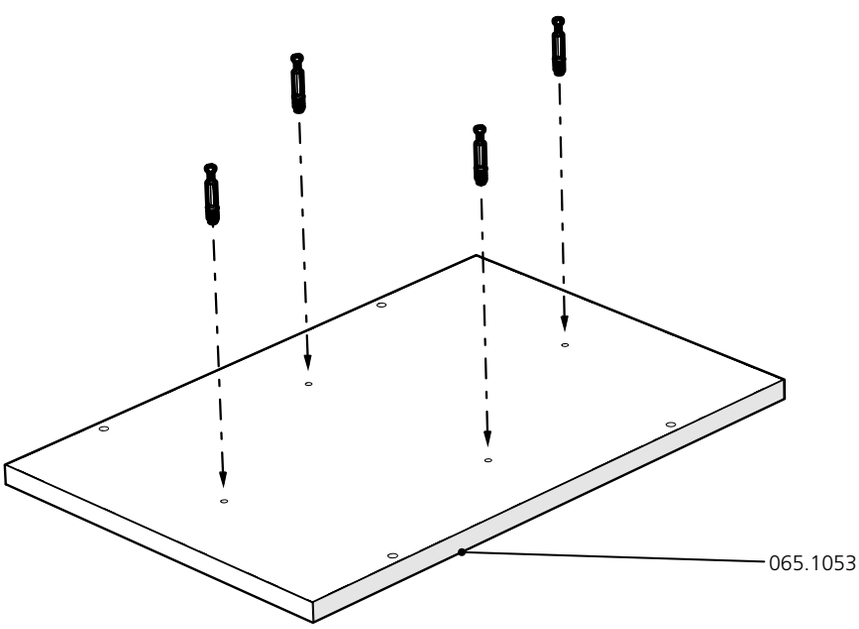

5

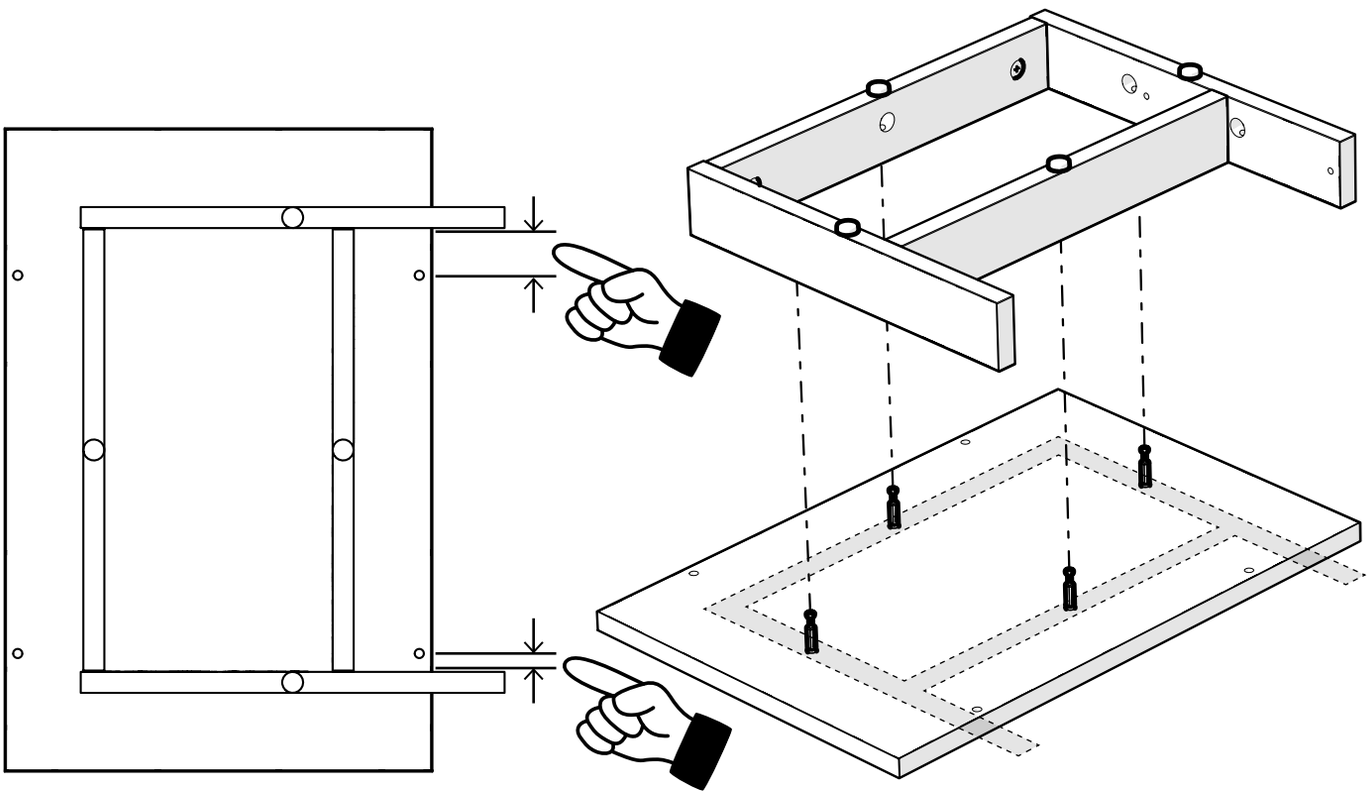

6

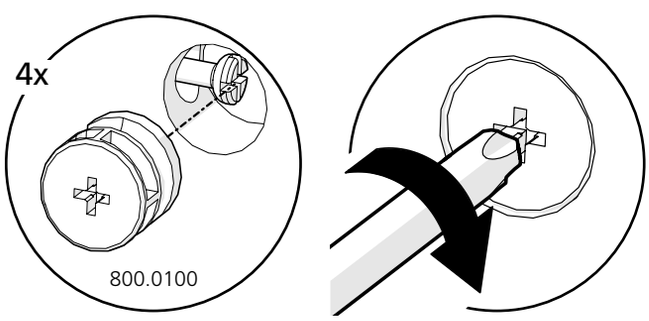

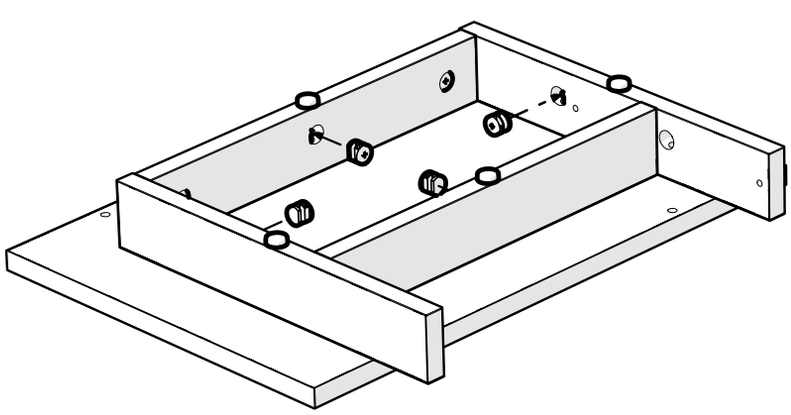

7

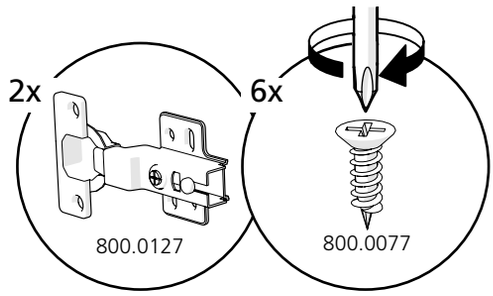

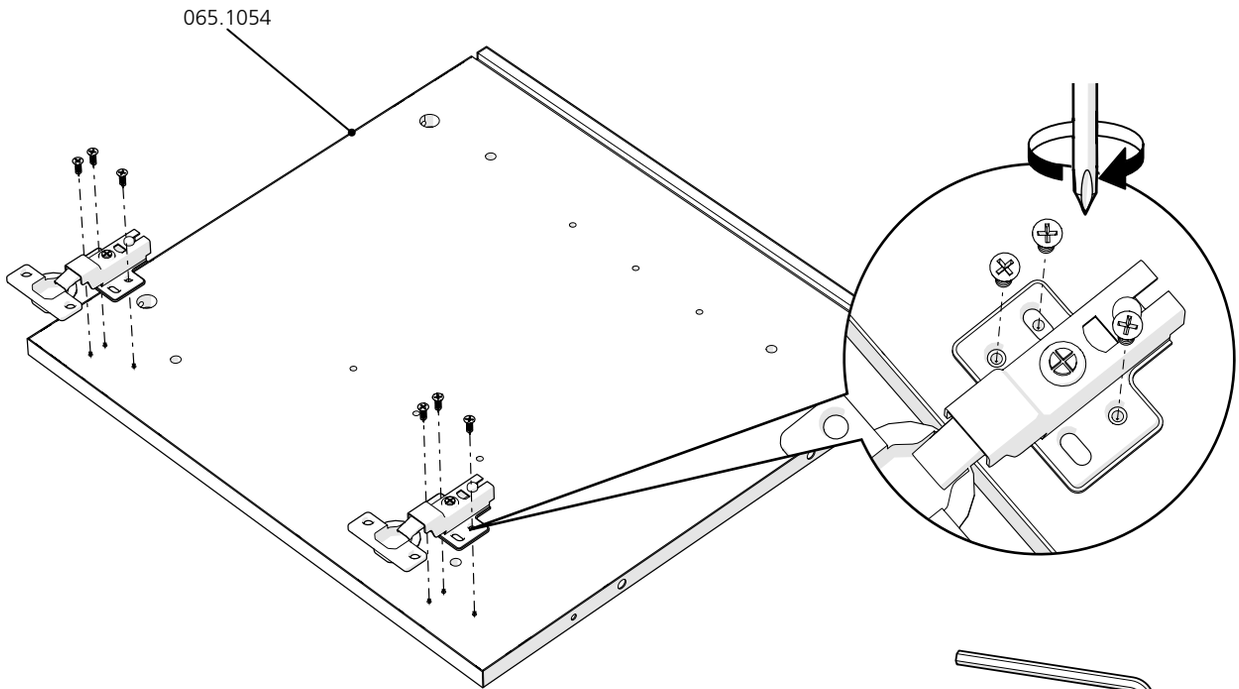

8

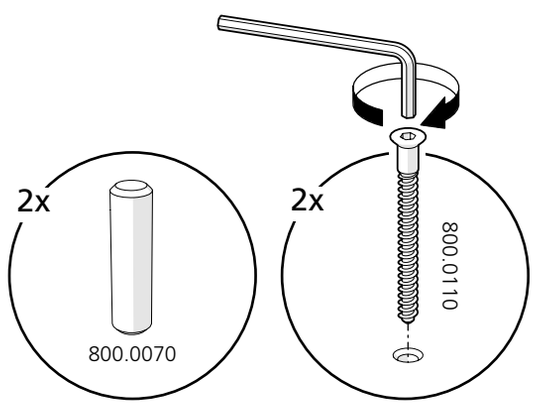

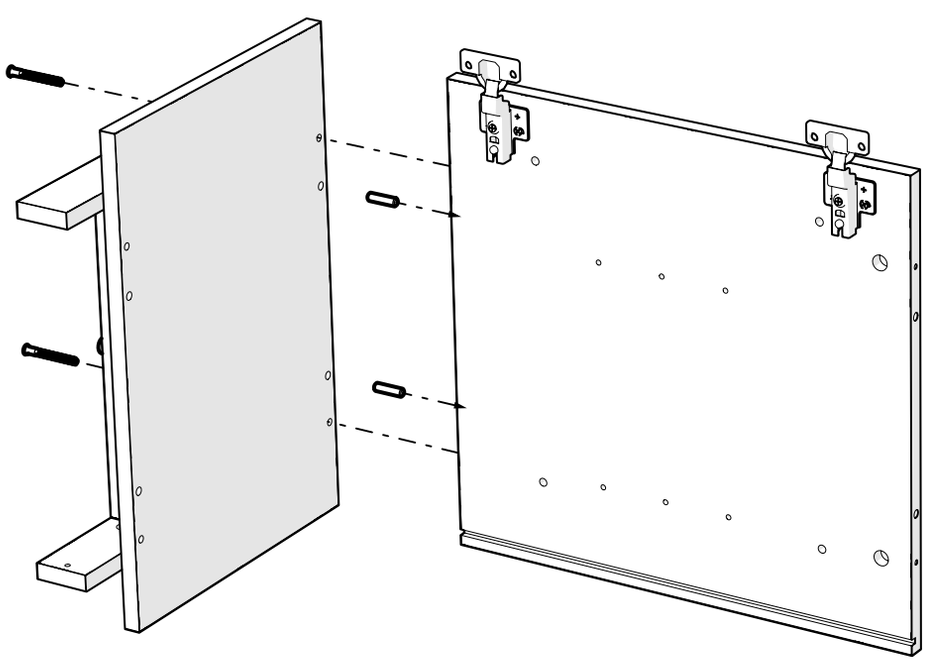

9

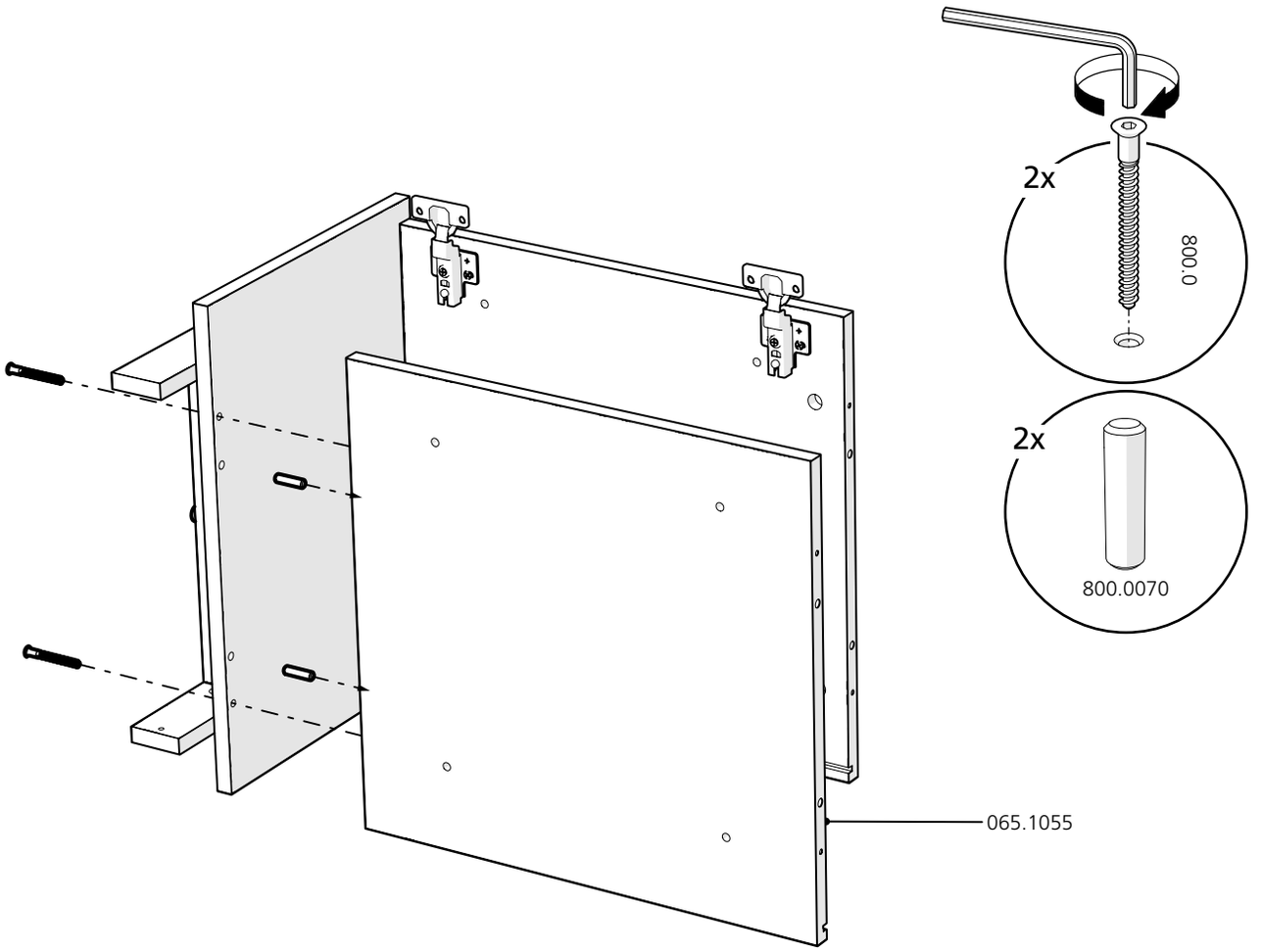

10

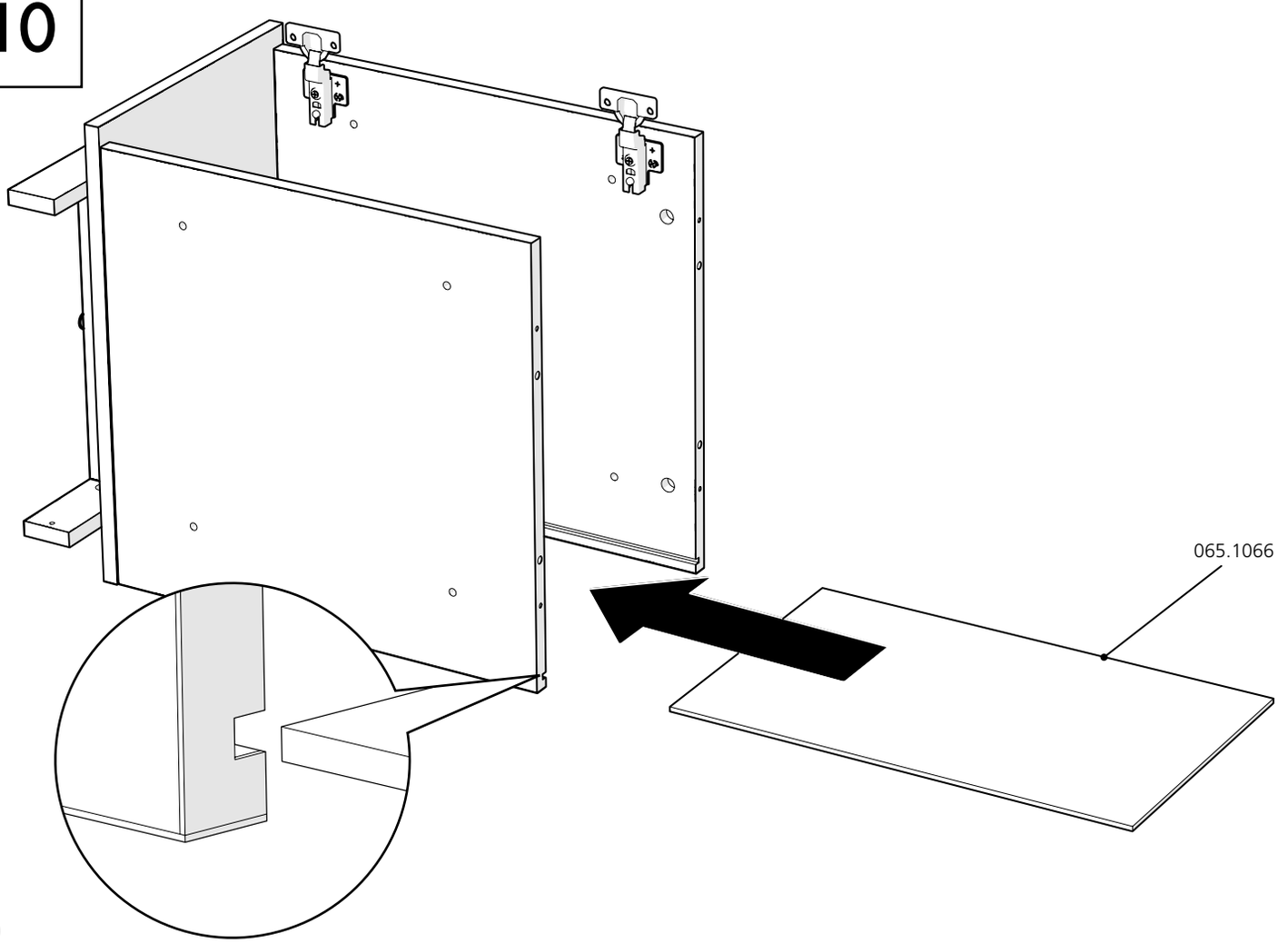

11

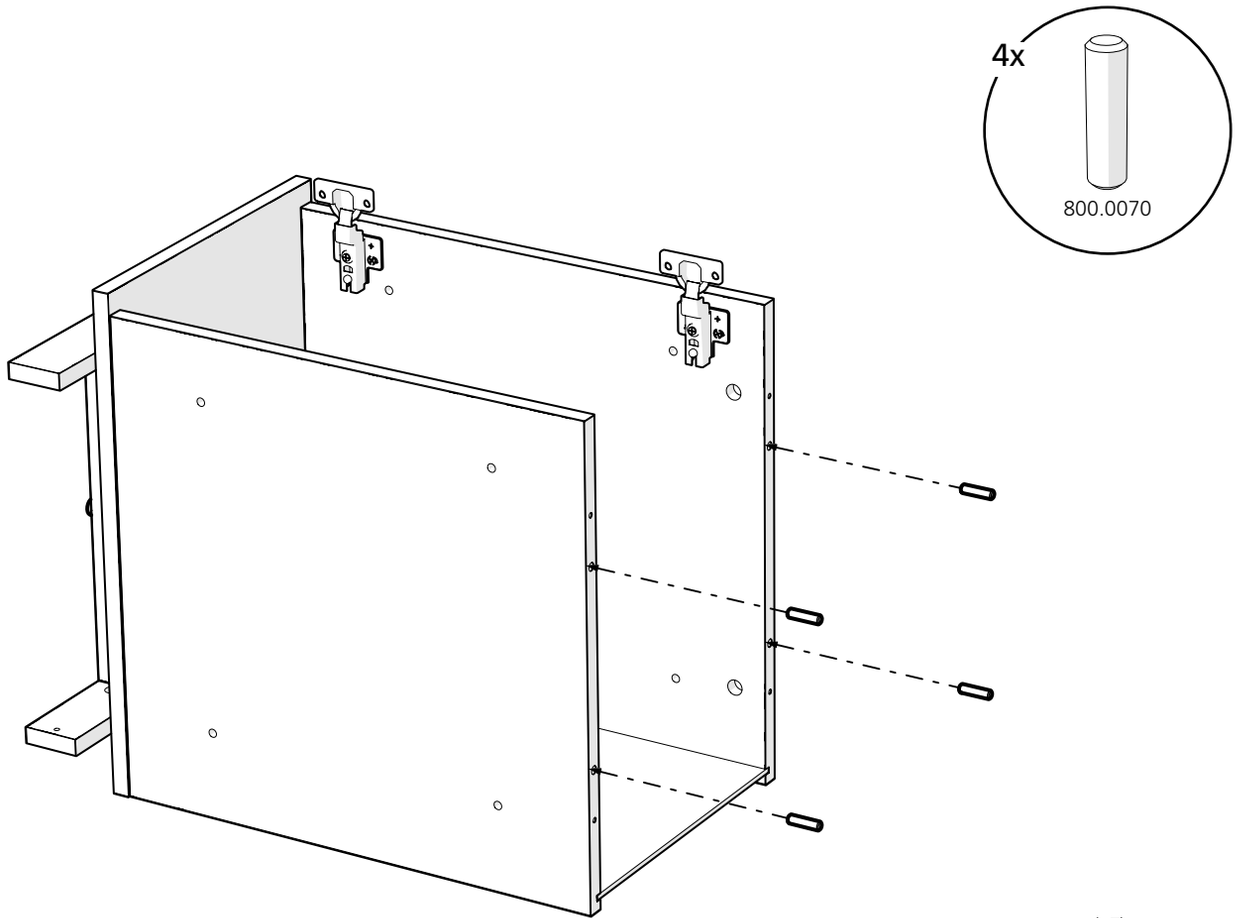

12

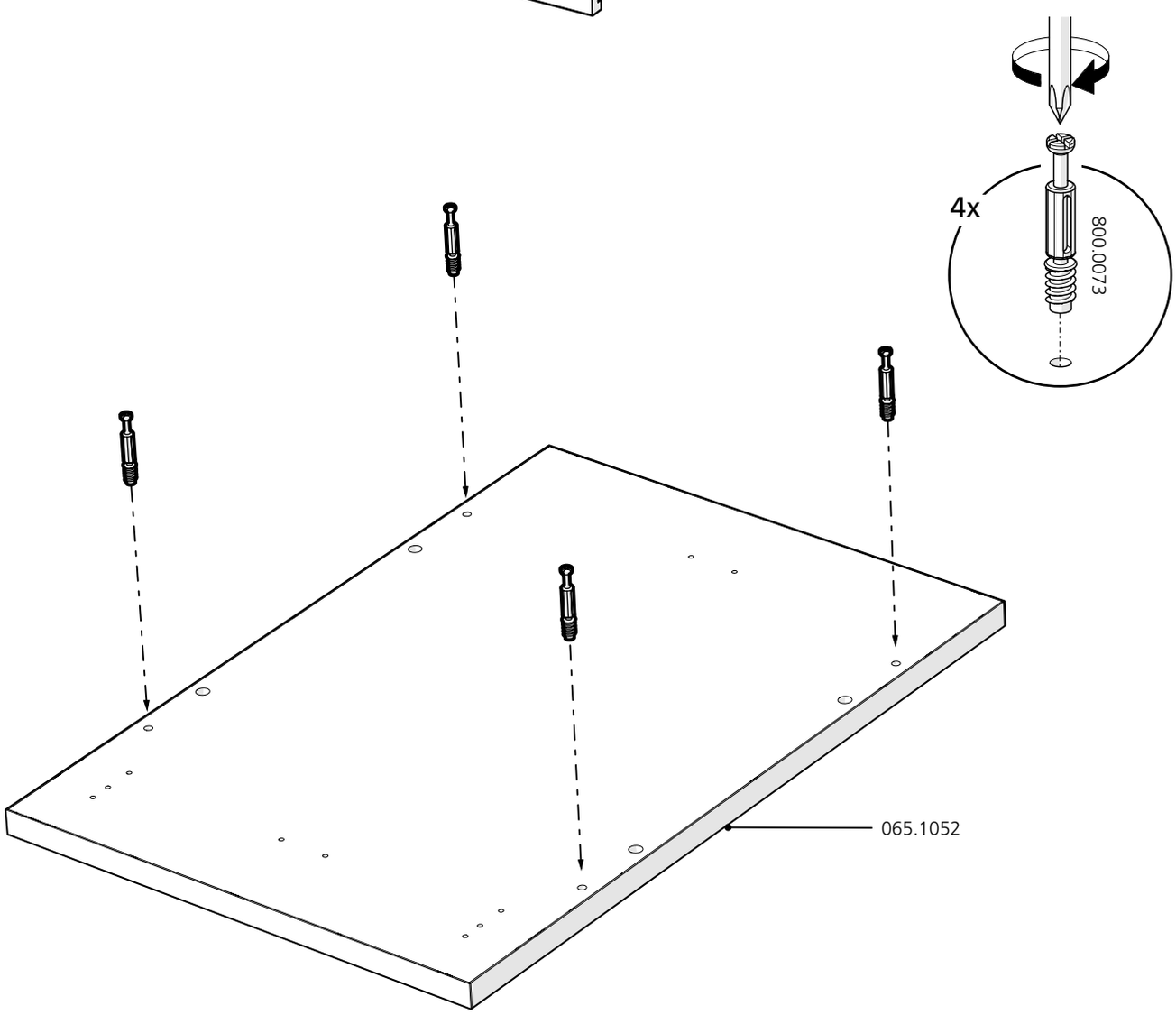

13

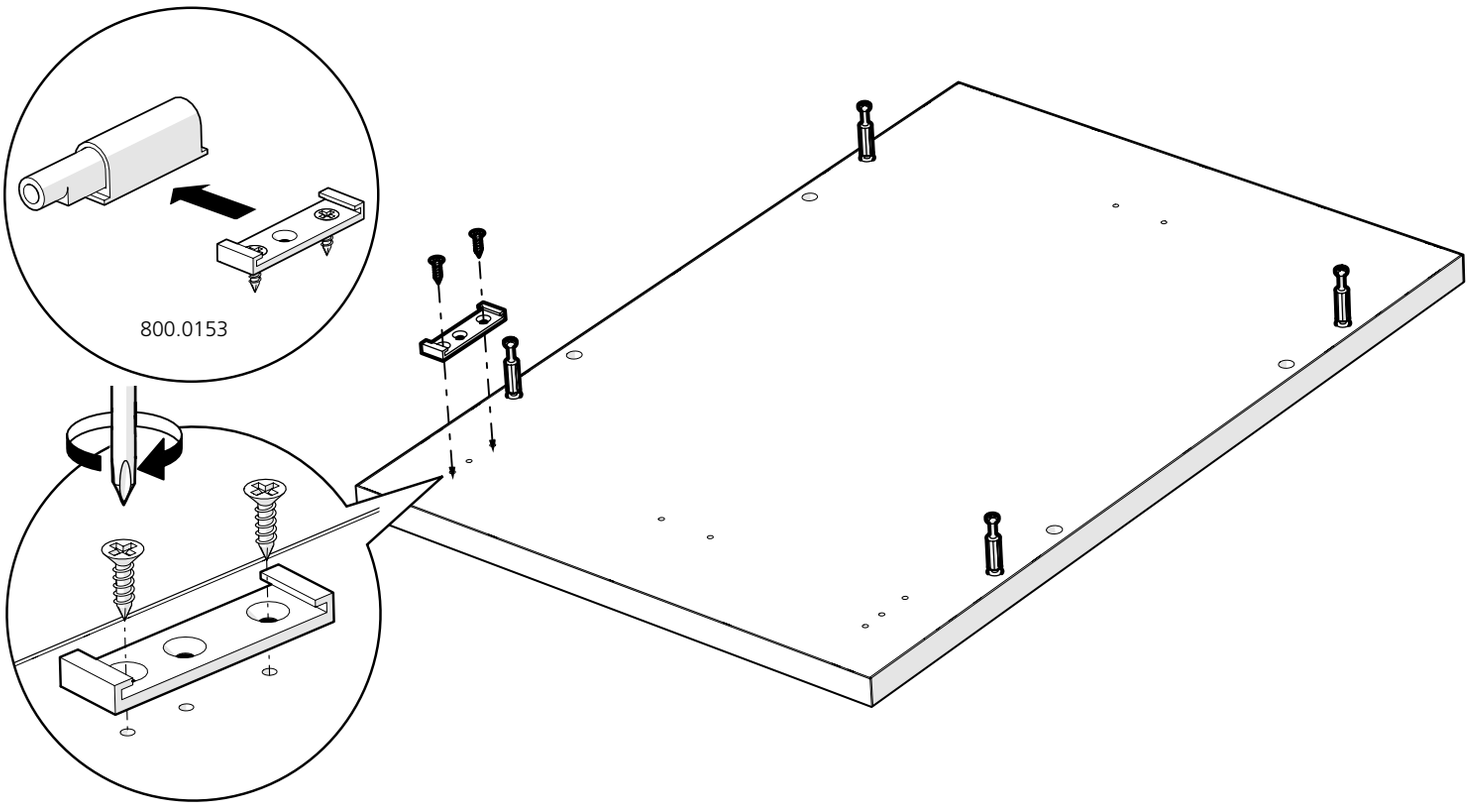

14

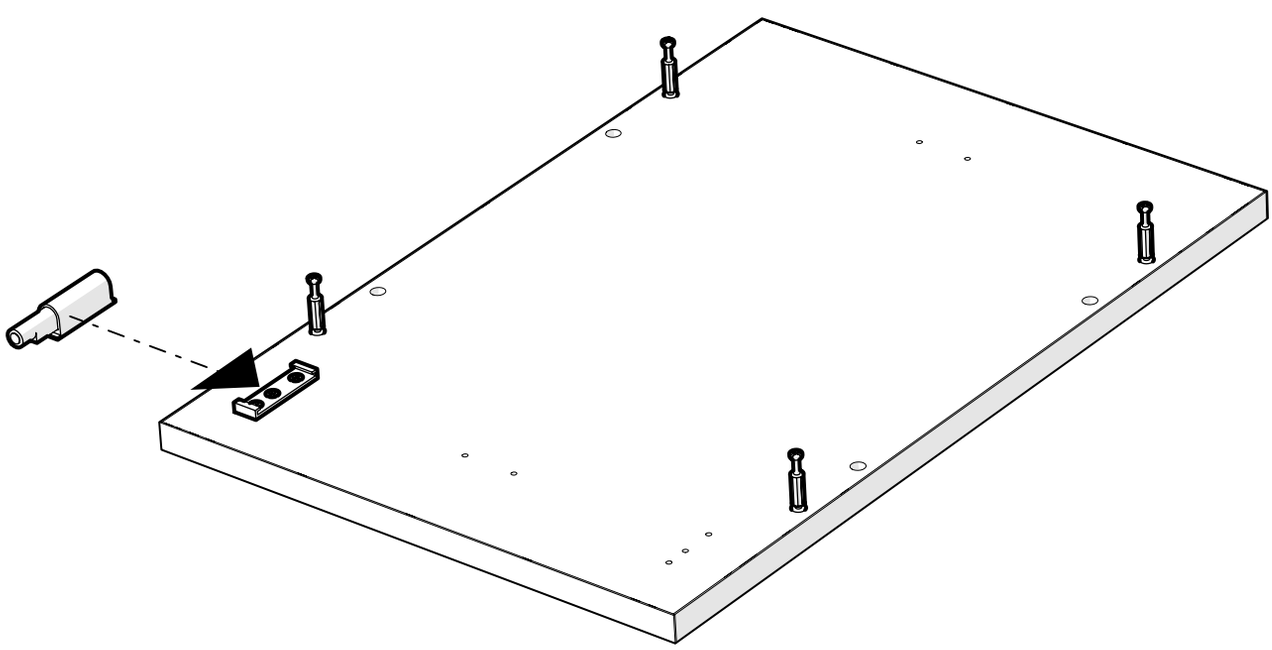

15

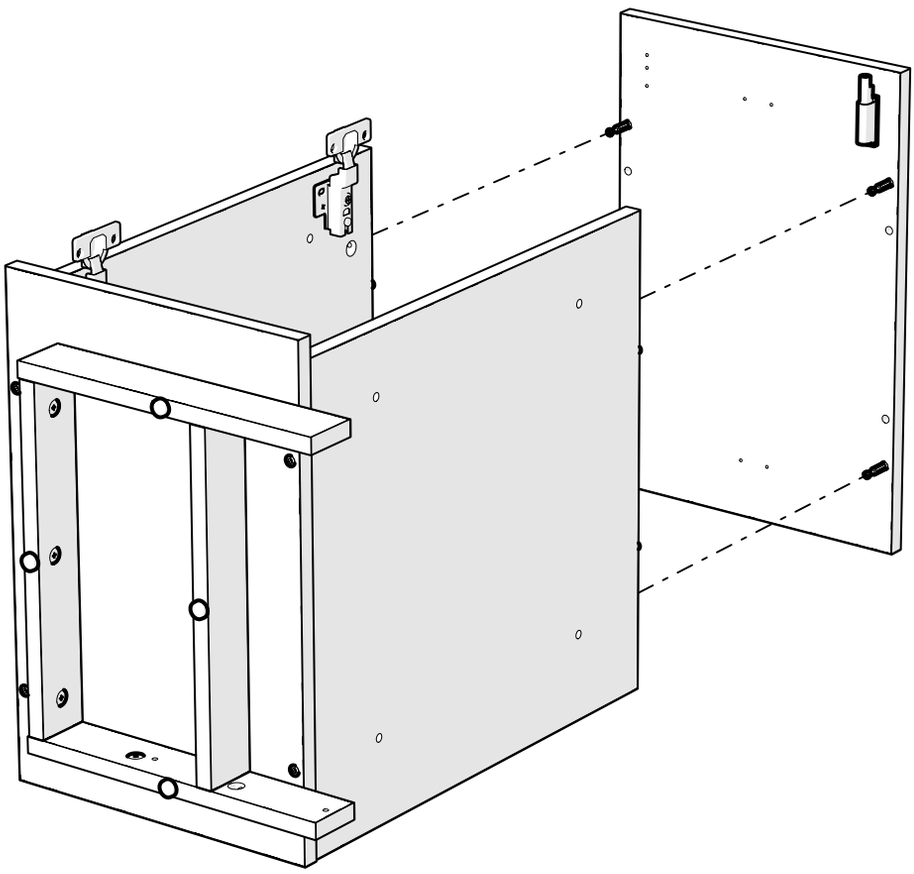

16

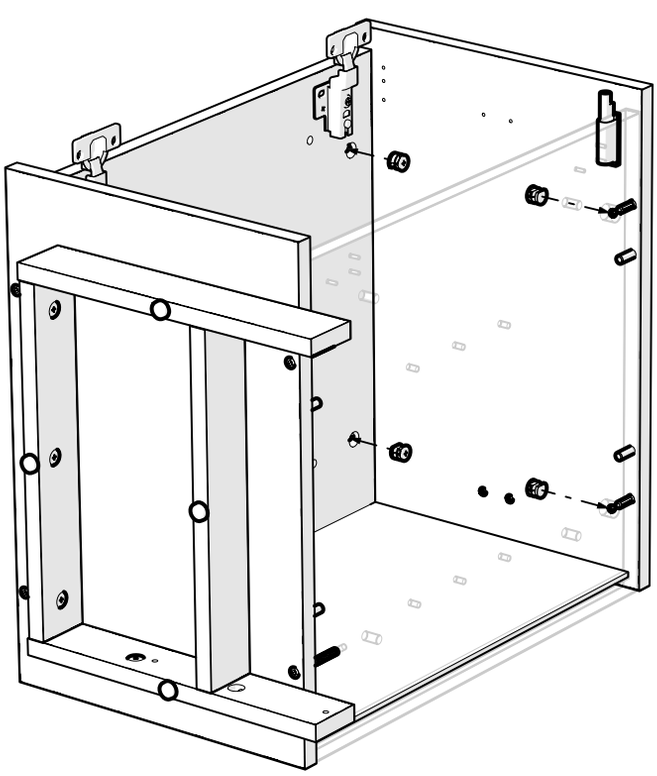

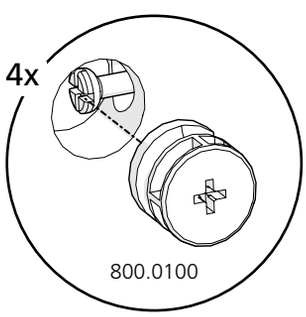

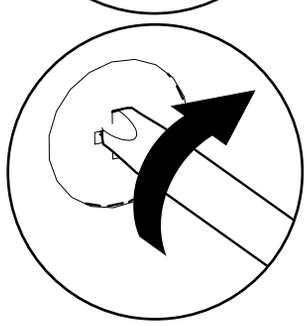

17

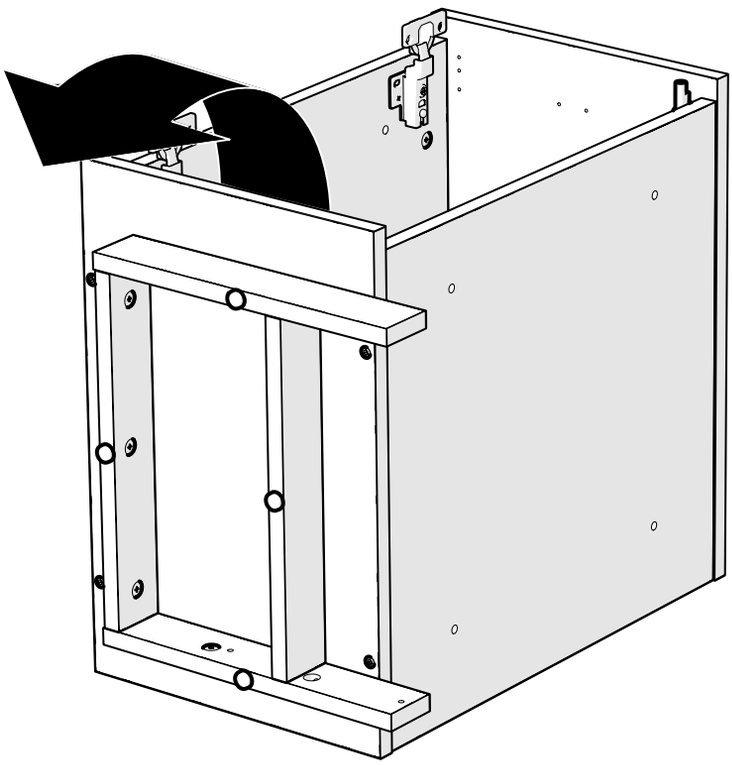

18

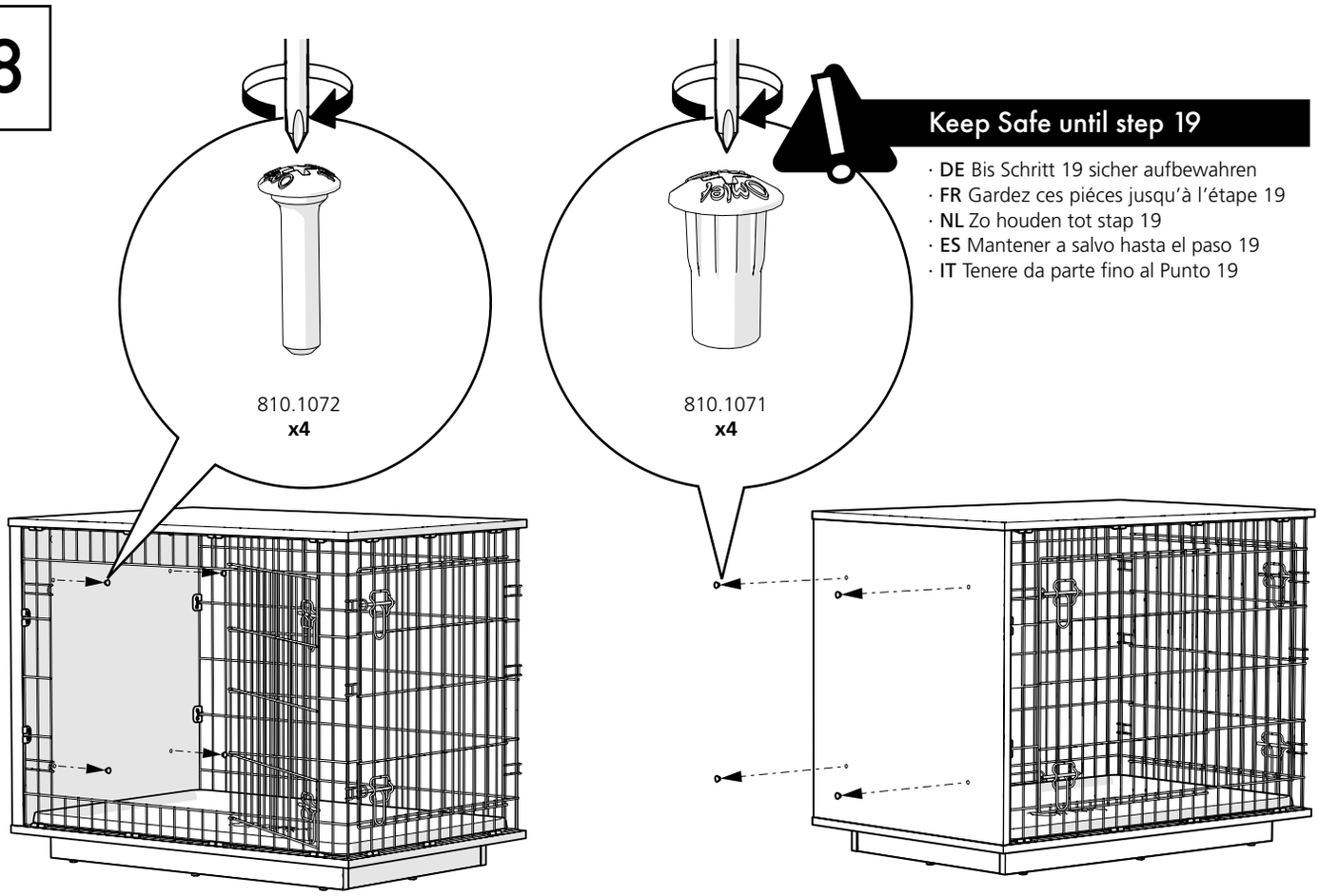

Keep Safe until step 19

- **DE** Bis Schritt 19 sicher aufbewahren
- **FR** Gardez ces piéces jusqu'à l'étape 19
- **NL** Zo houden tot stap 19
- **ES** Mantener a salvo hasta el paso 19
- **IT** Tenere da parte fino al Punto 19

19

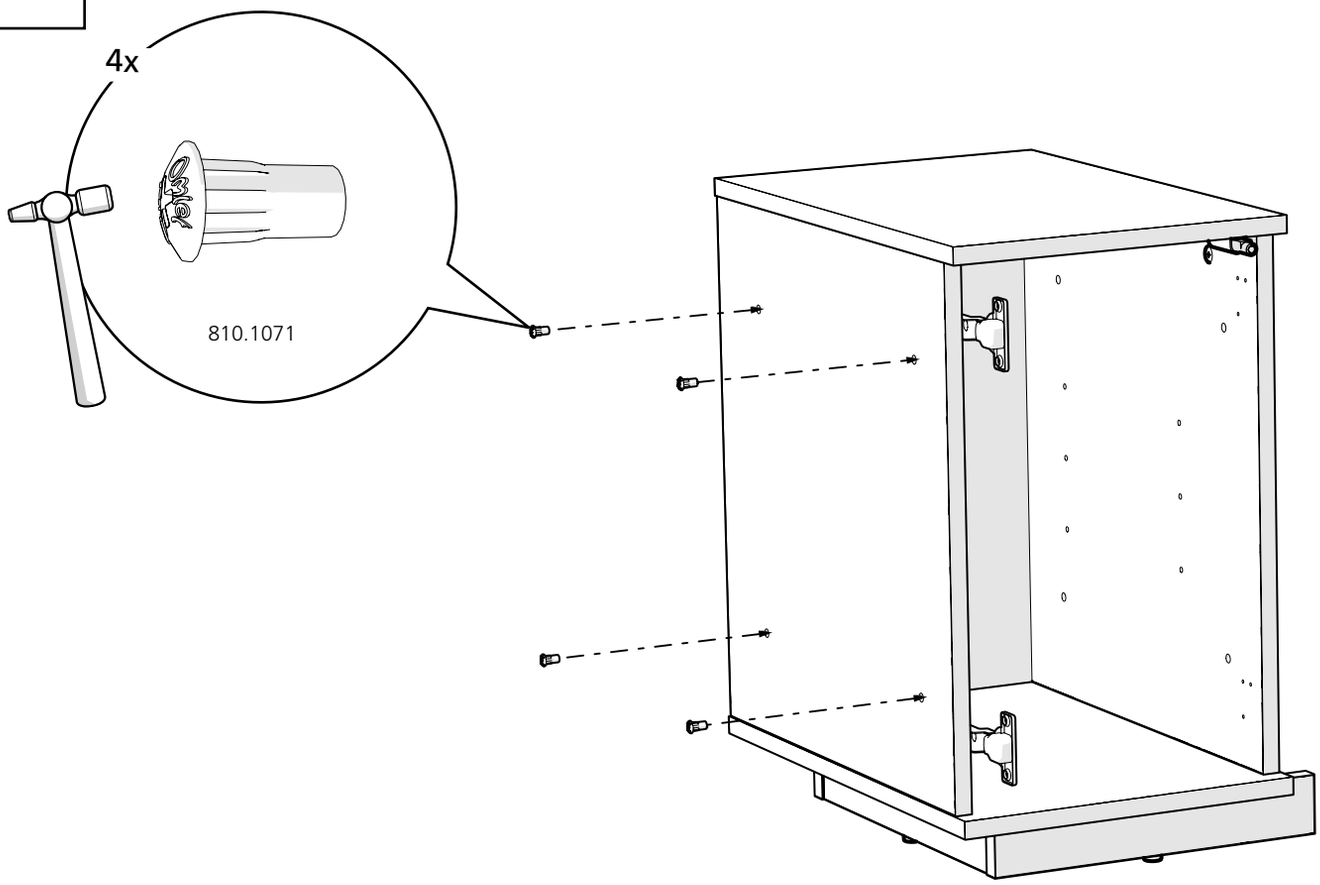

20

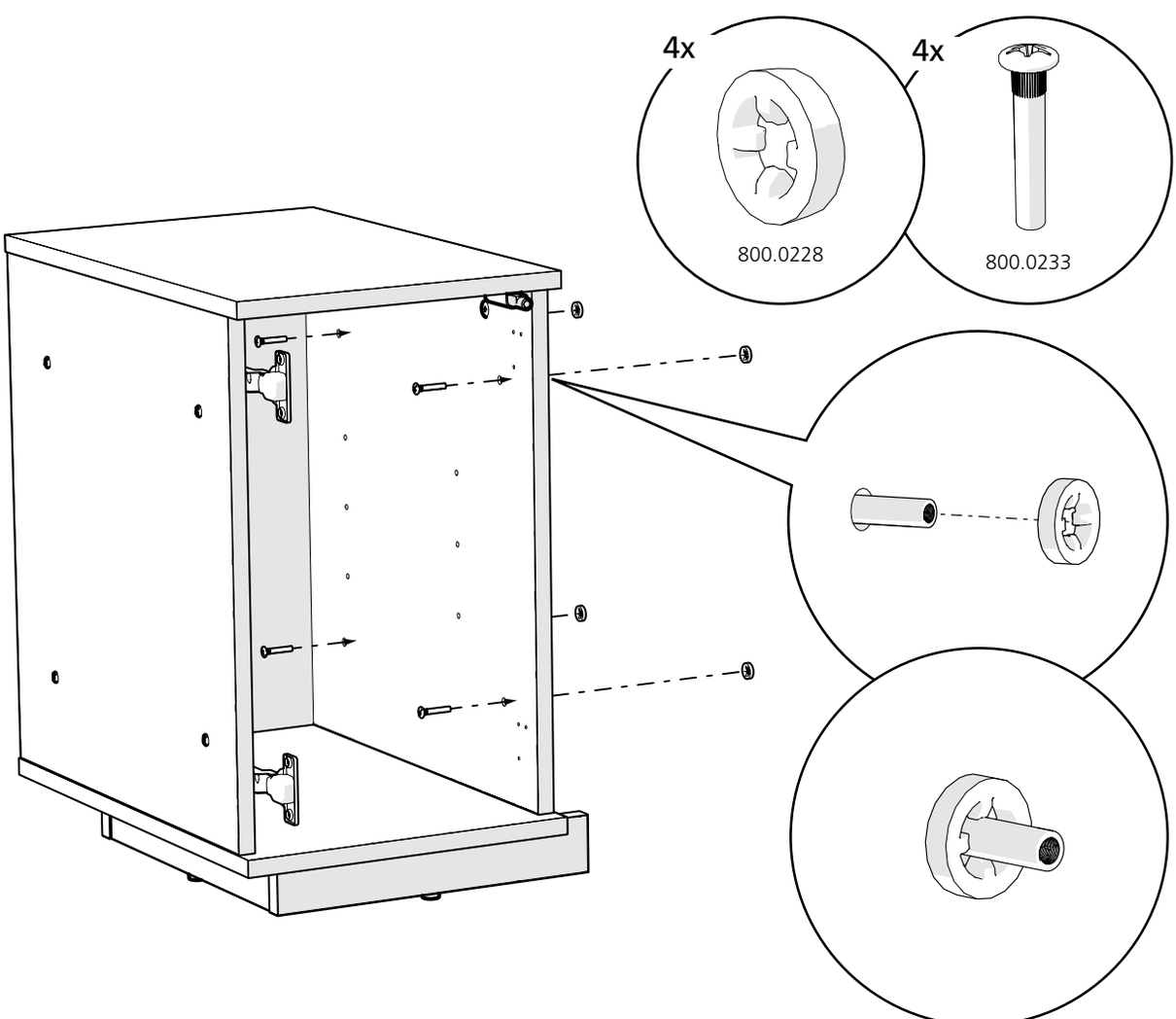

21

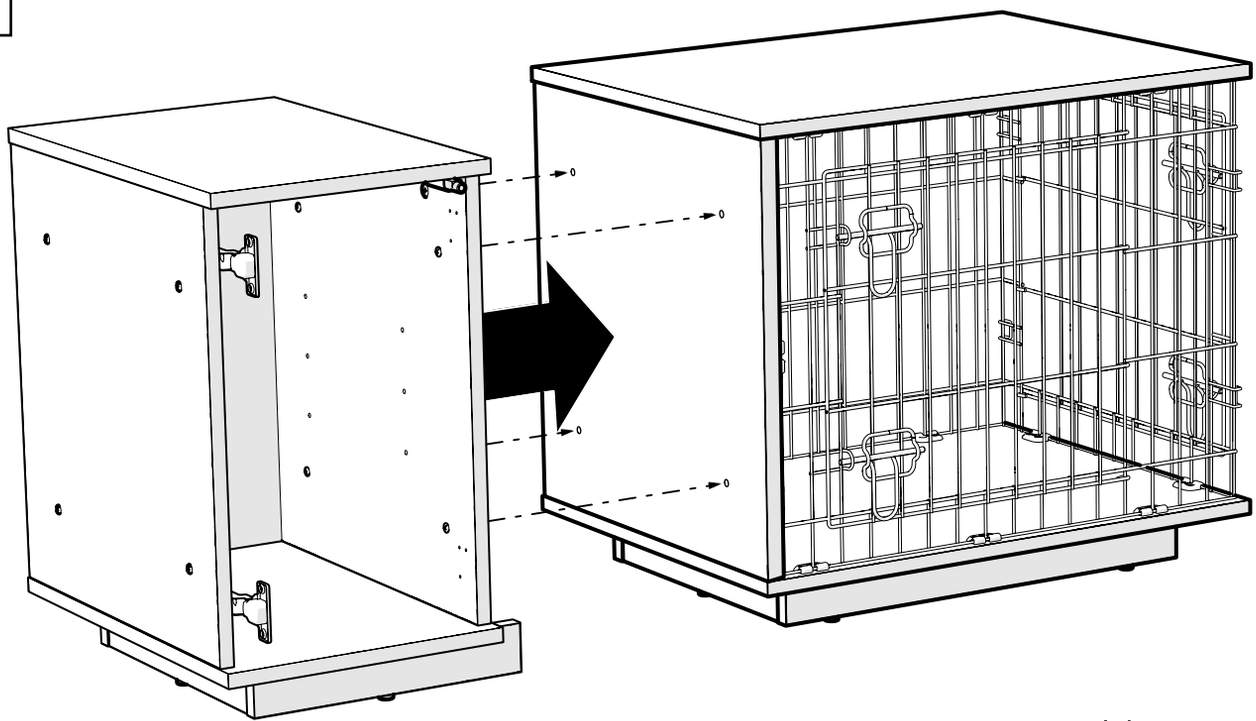

22

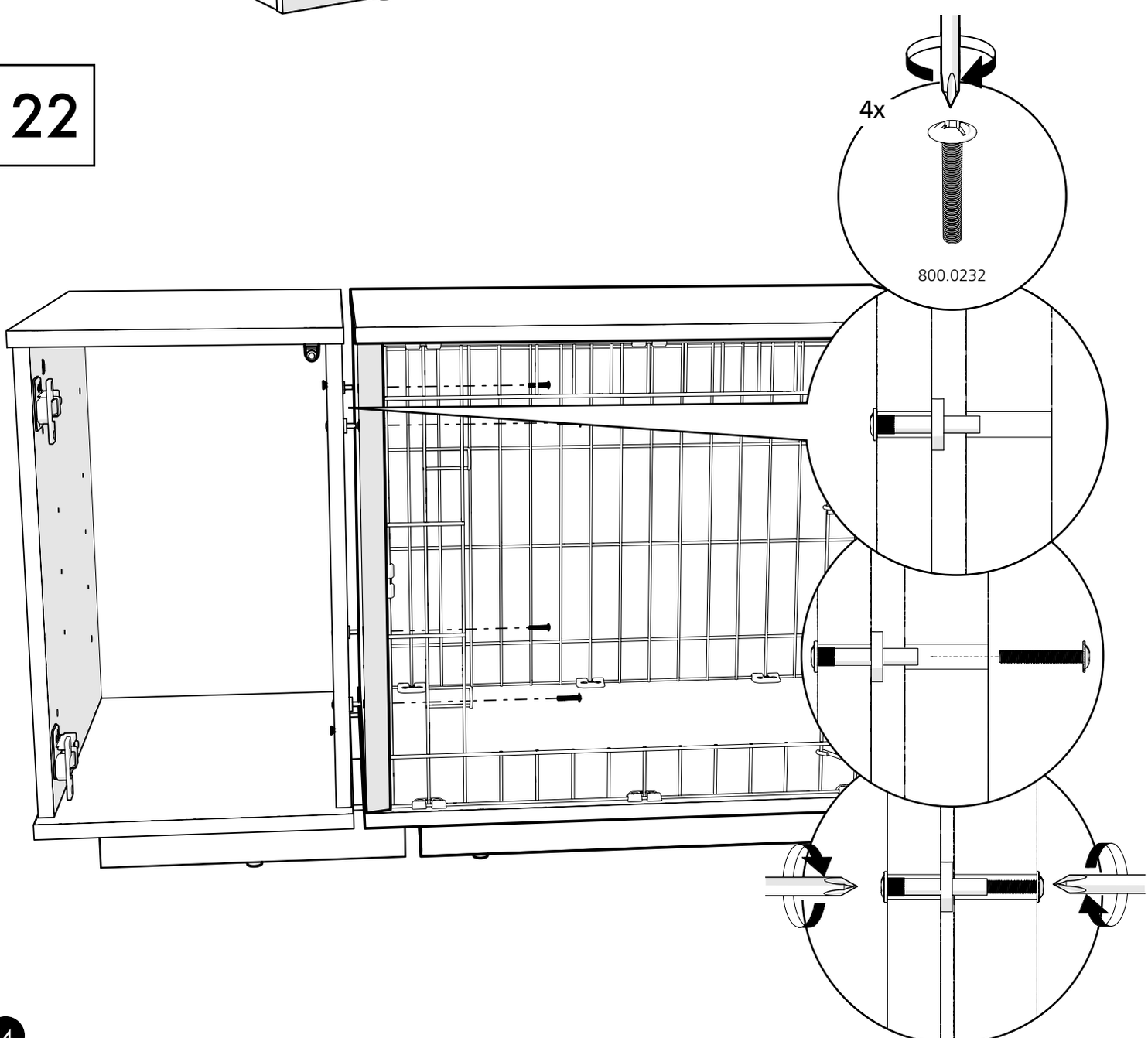

23

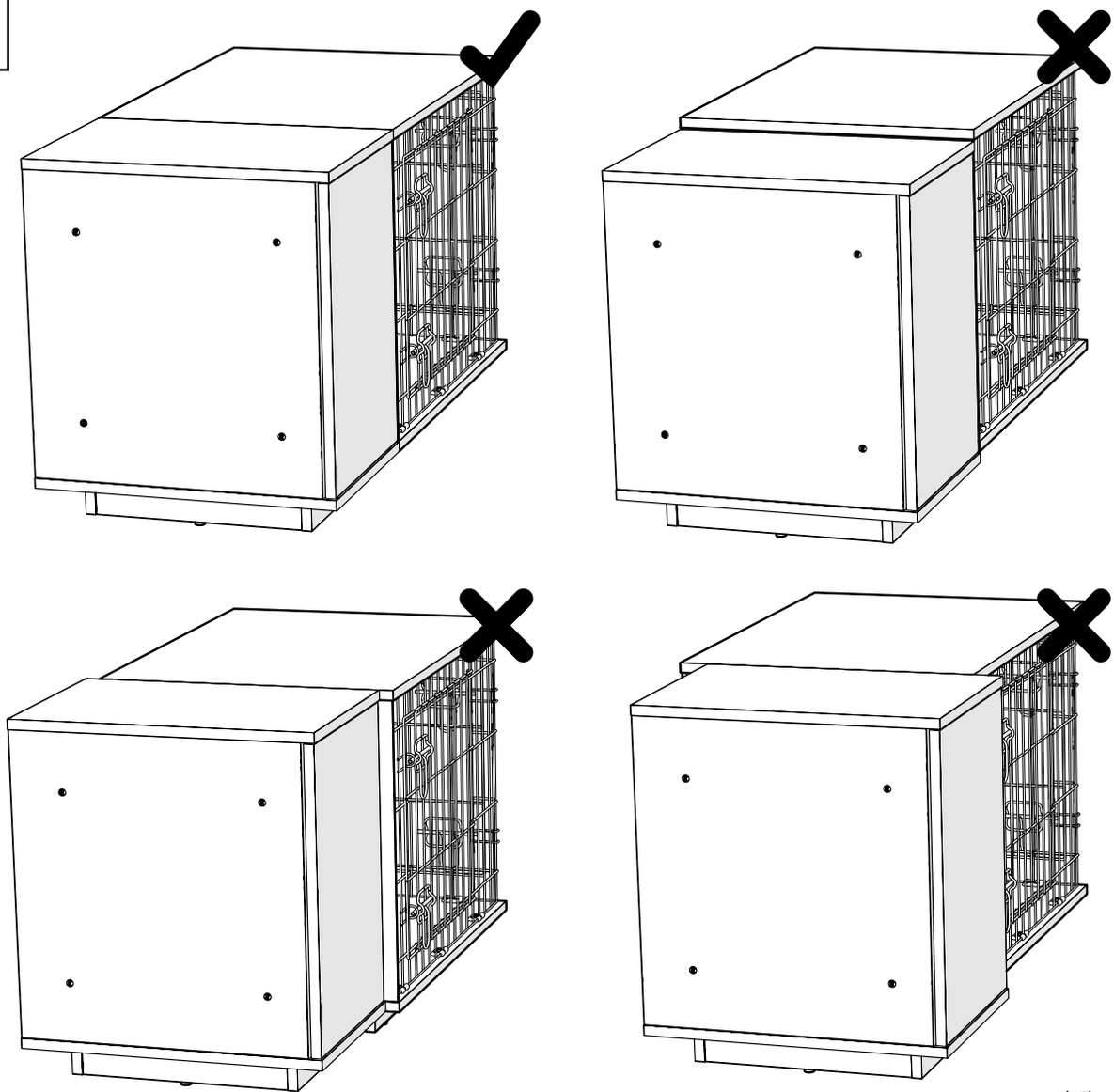

24

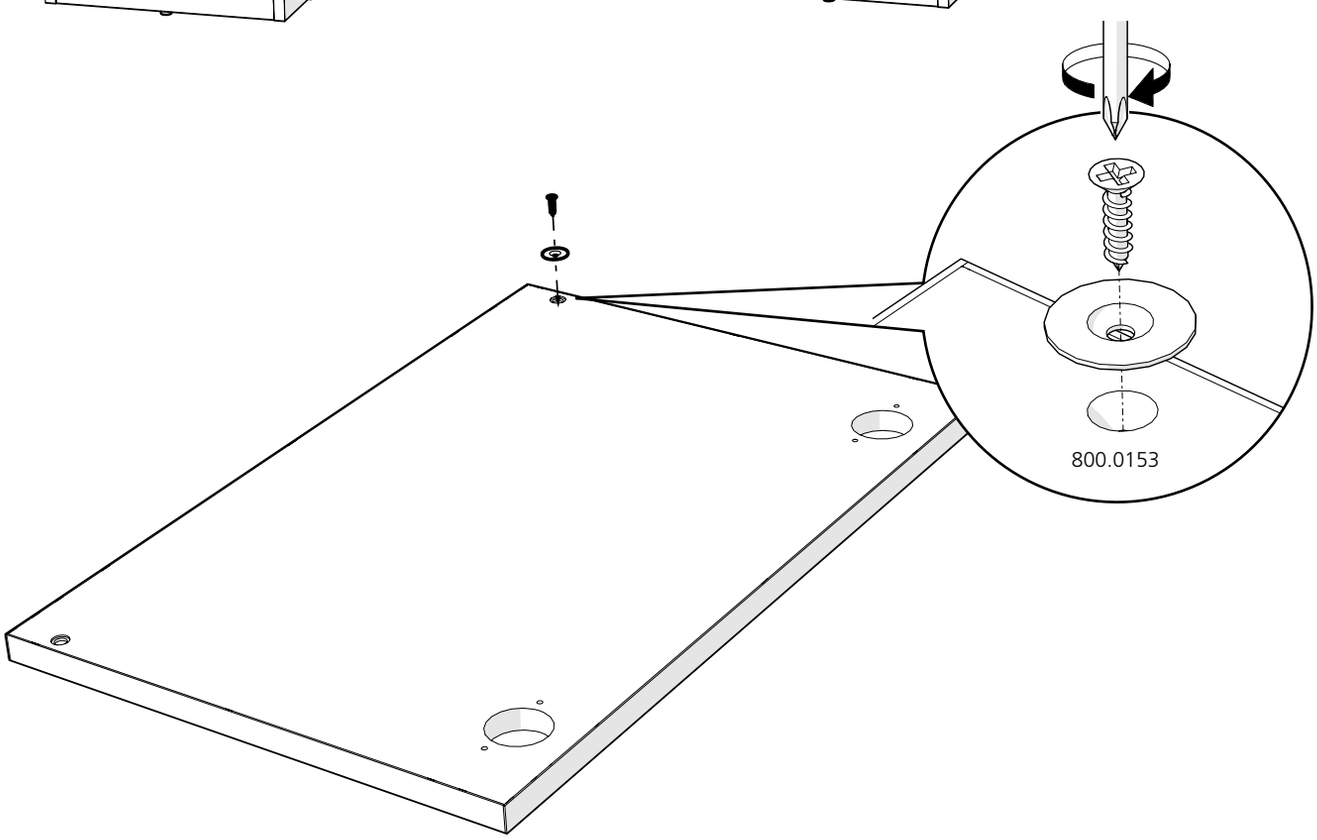

25

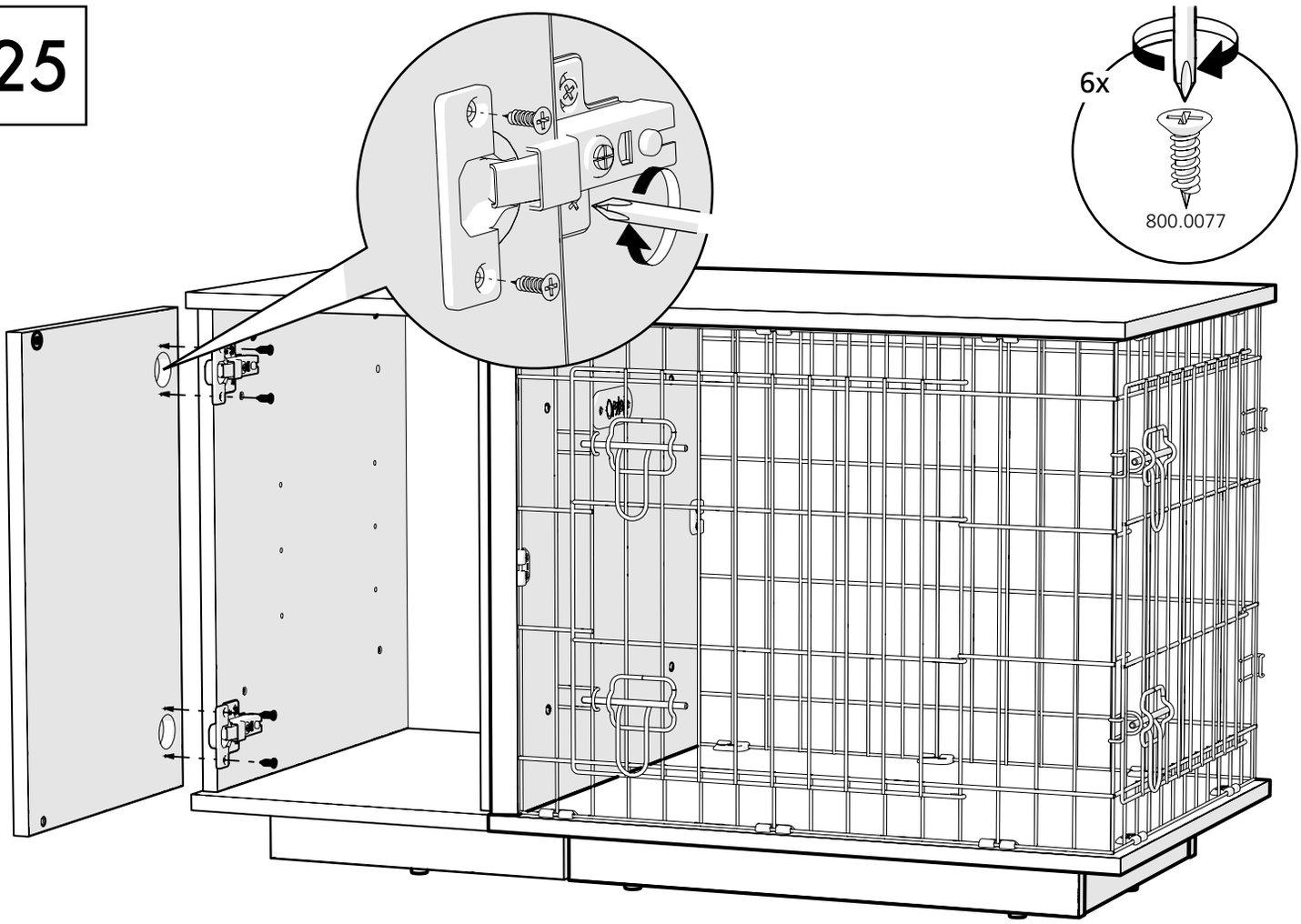

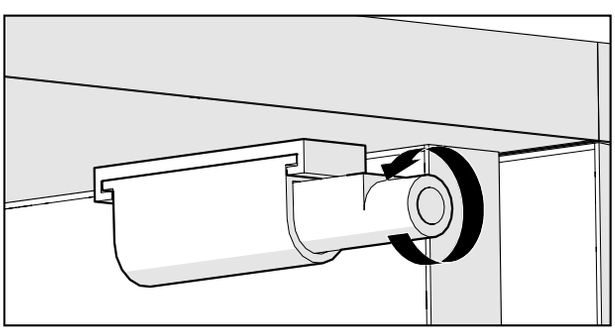

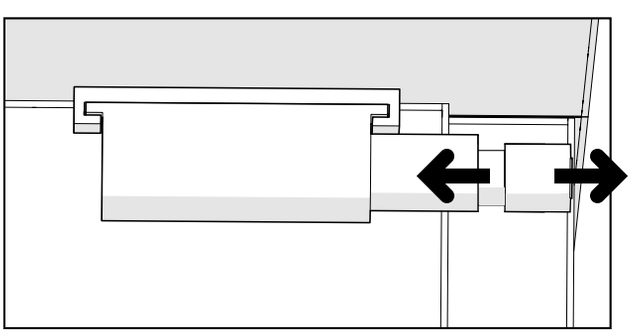

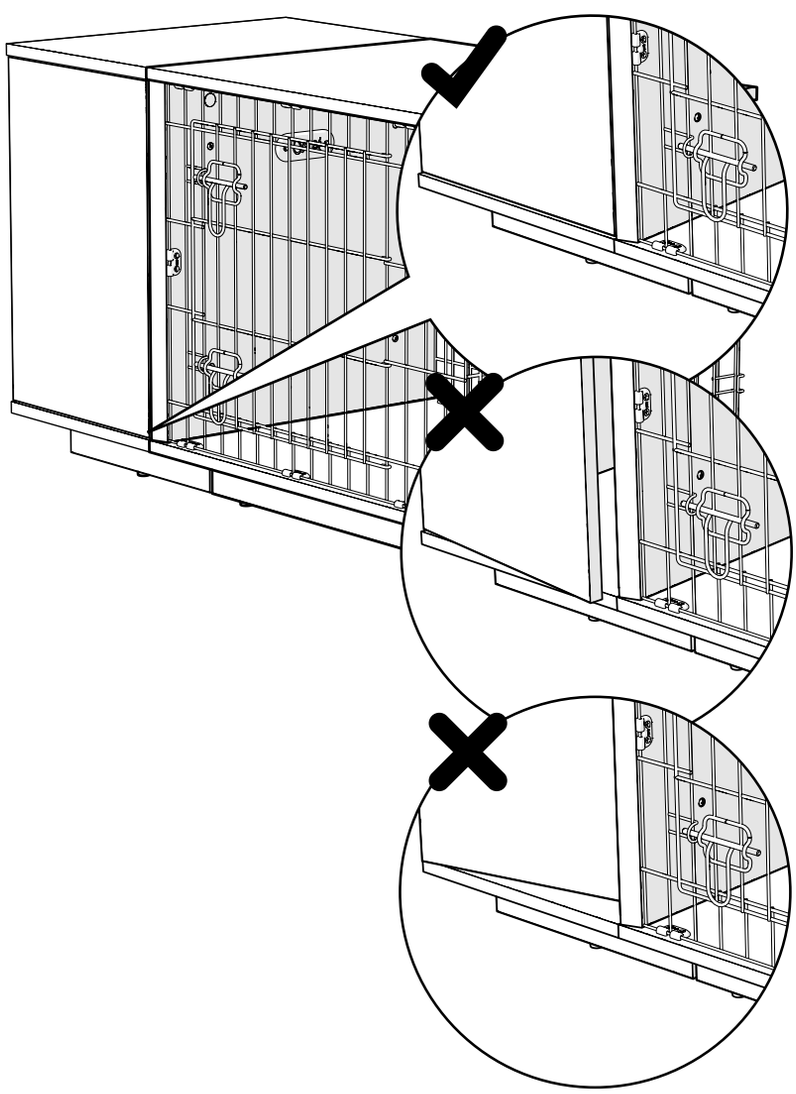

26 That's it! Your Fido Wardrobe is ready!

· **DE** Das war´s! Ihr Fido Kleiderschrank ist nun fertig. · **FR** Voilà! Le placard de votre Fido est prêt! · **NL** Voor elkaar! Uw Fido Garderobe is gereed! · **ES** Aquí está! Tu Fido con guardarropa está listo! · **IT** Ecco fatto! Il vostro guardaroba Fido è pronto all'uso!

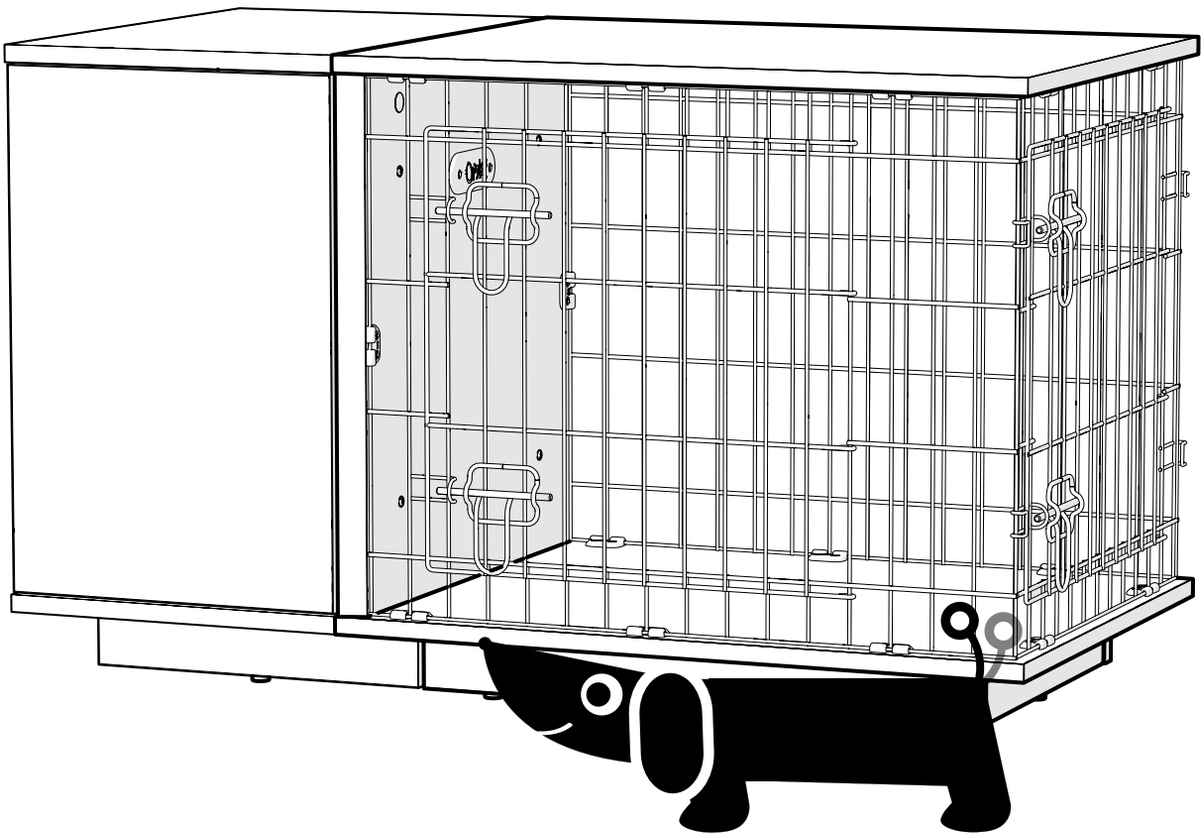

27

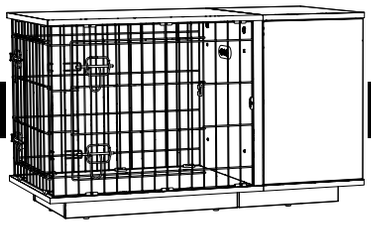

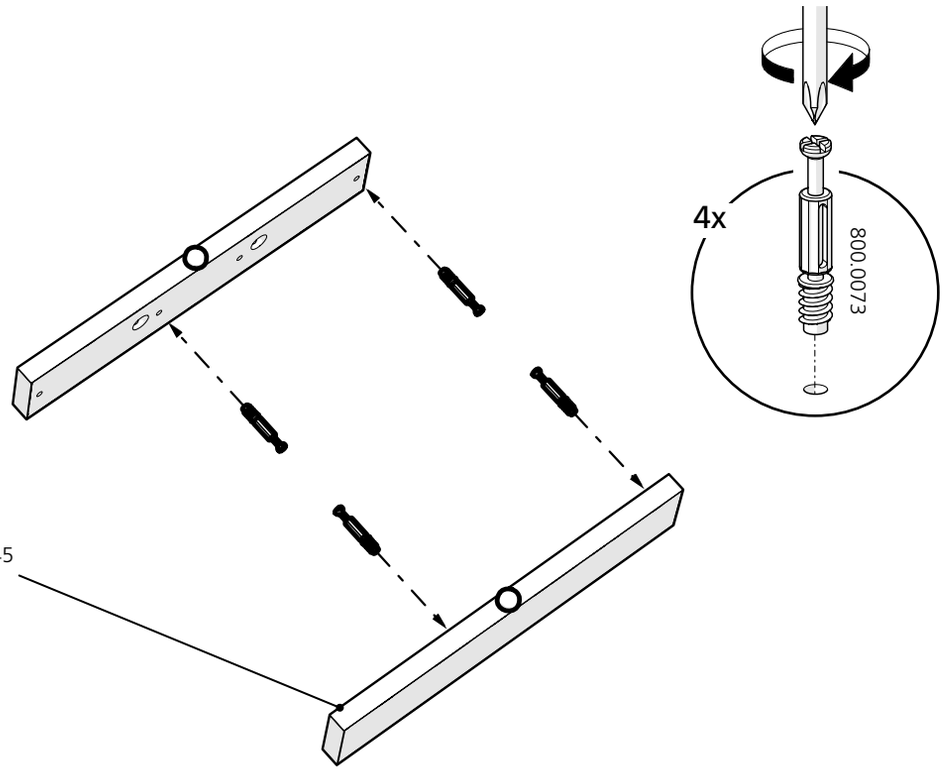

28

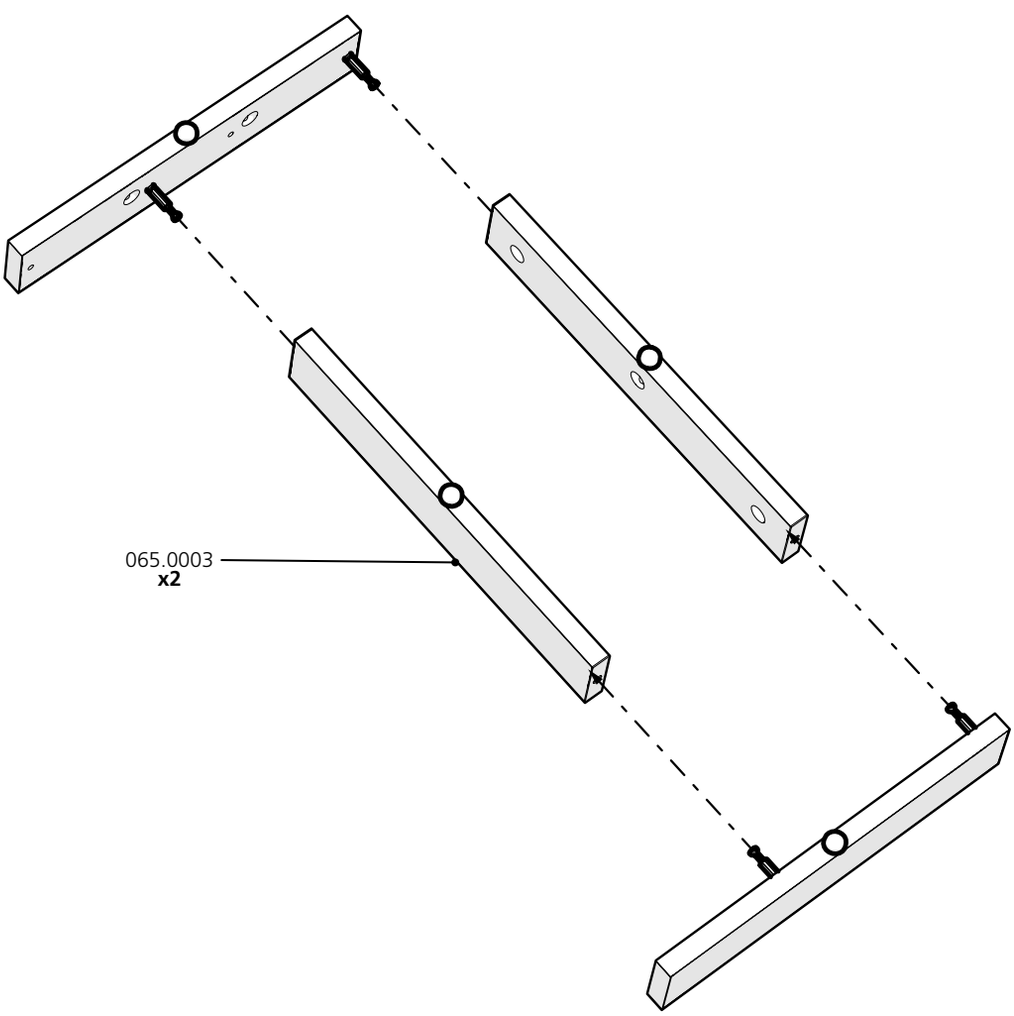

29

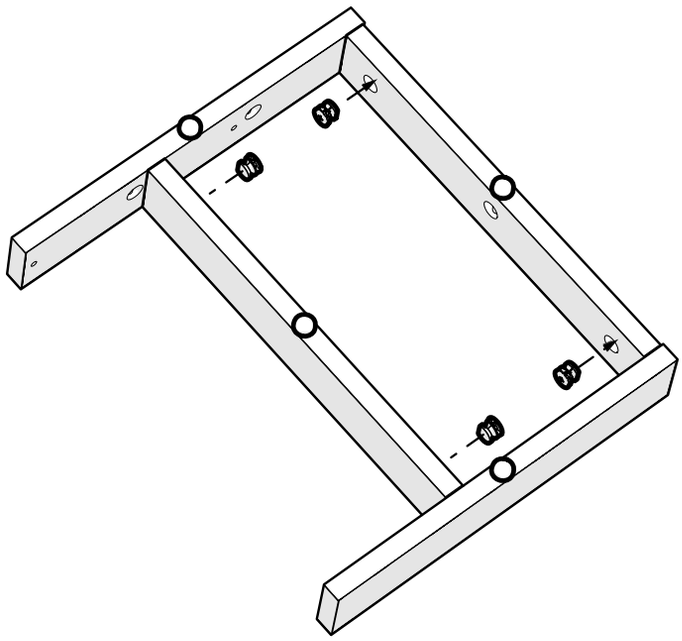

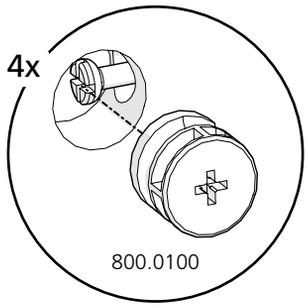

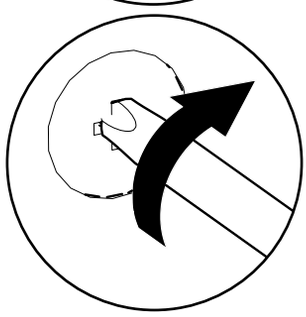

30

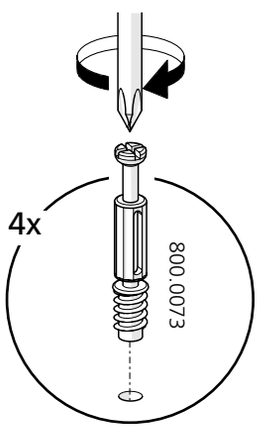

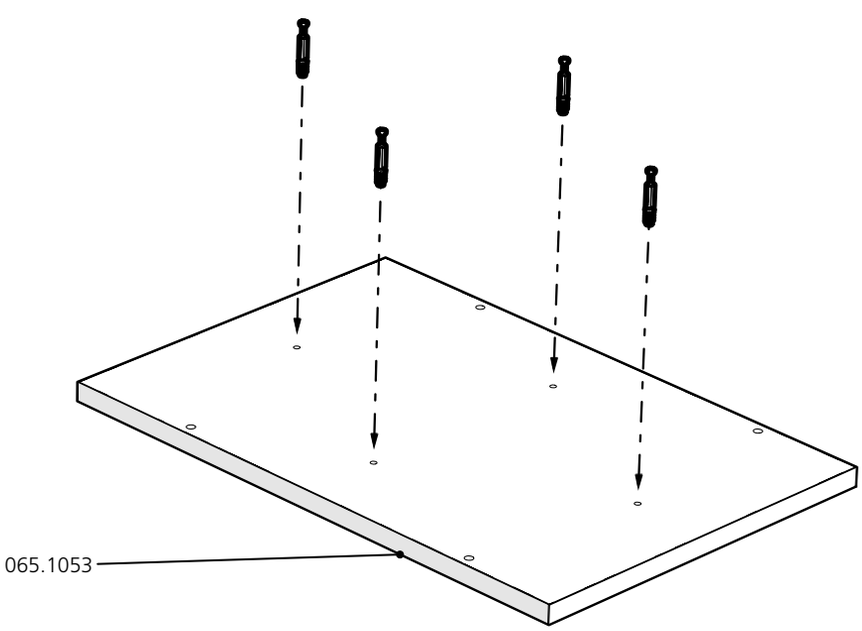

31

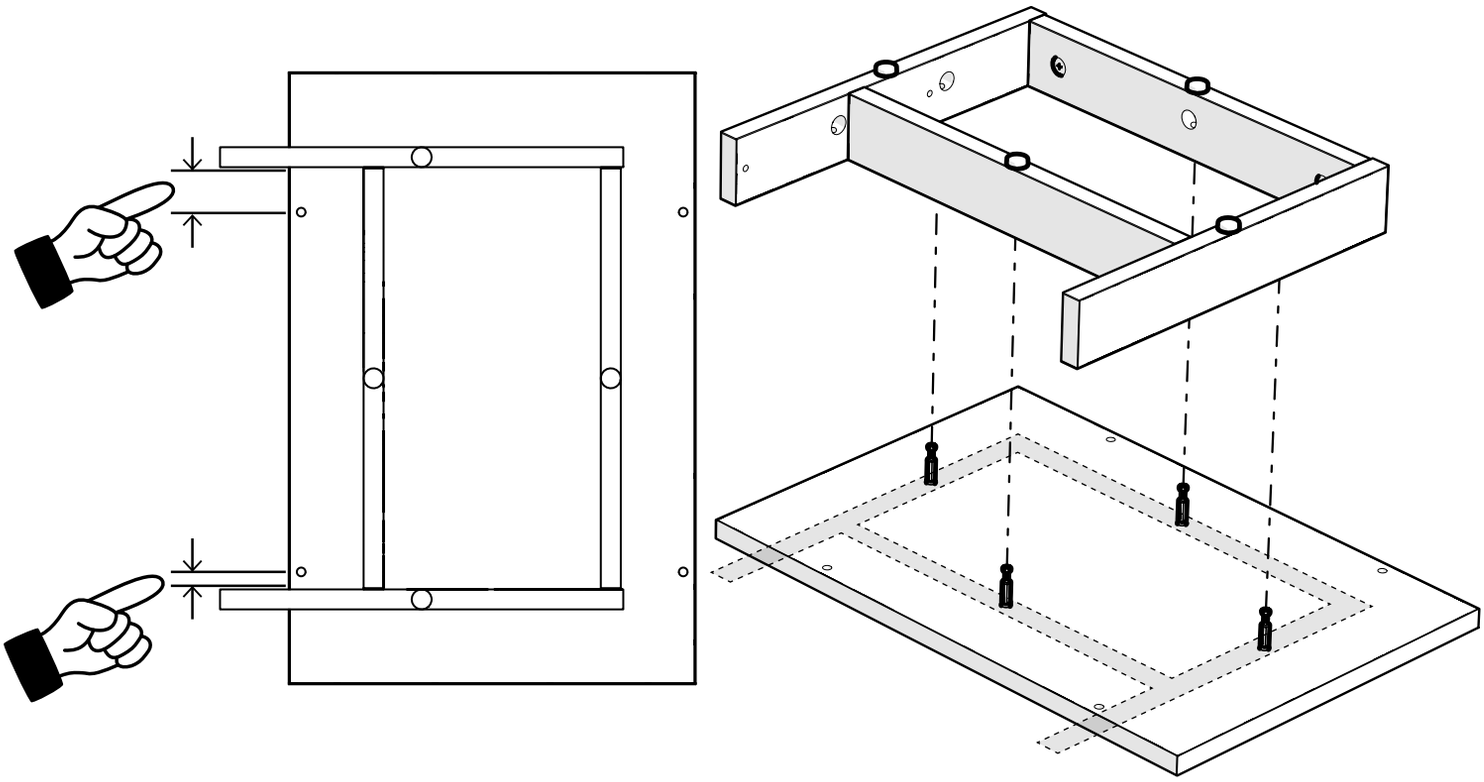

32

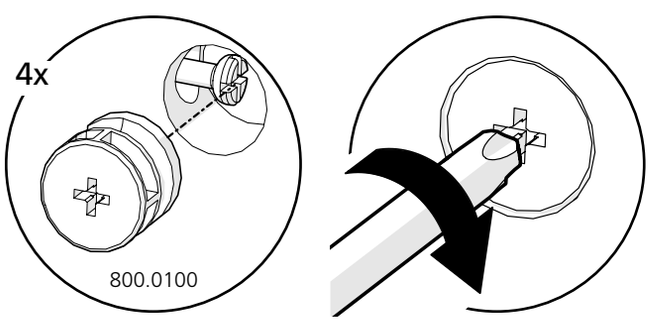

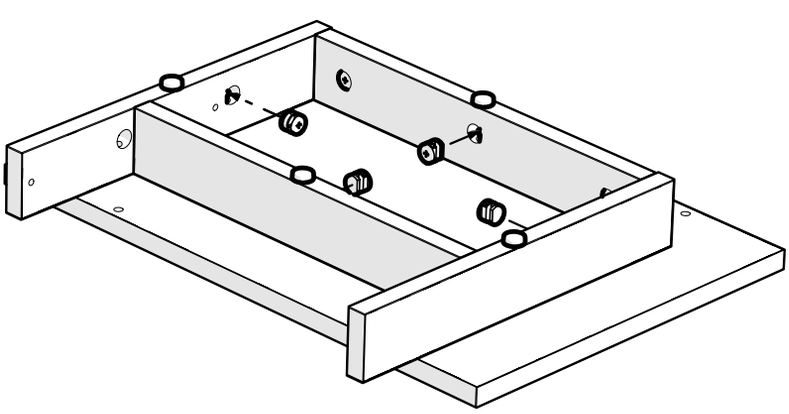

33

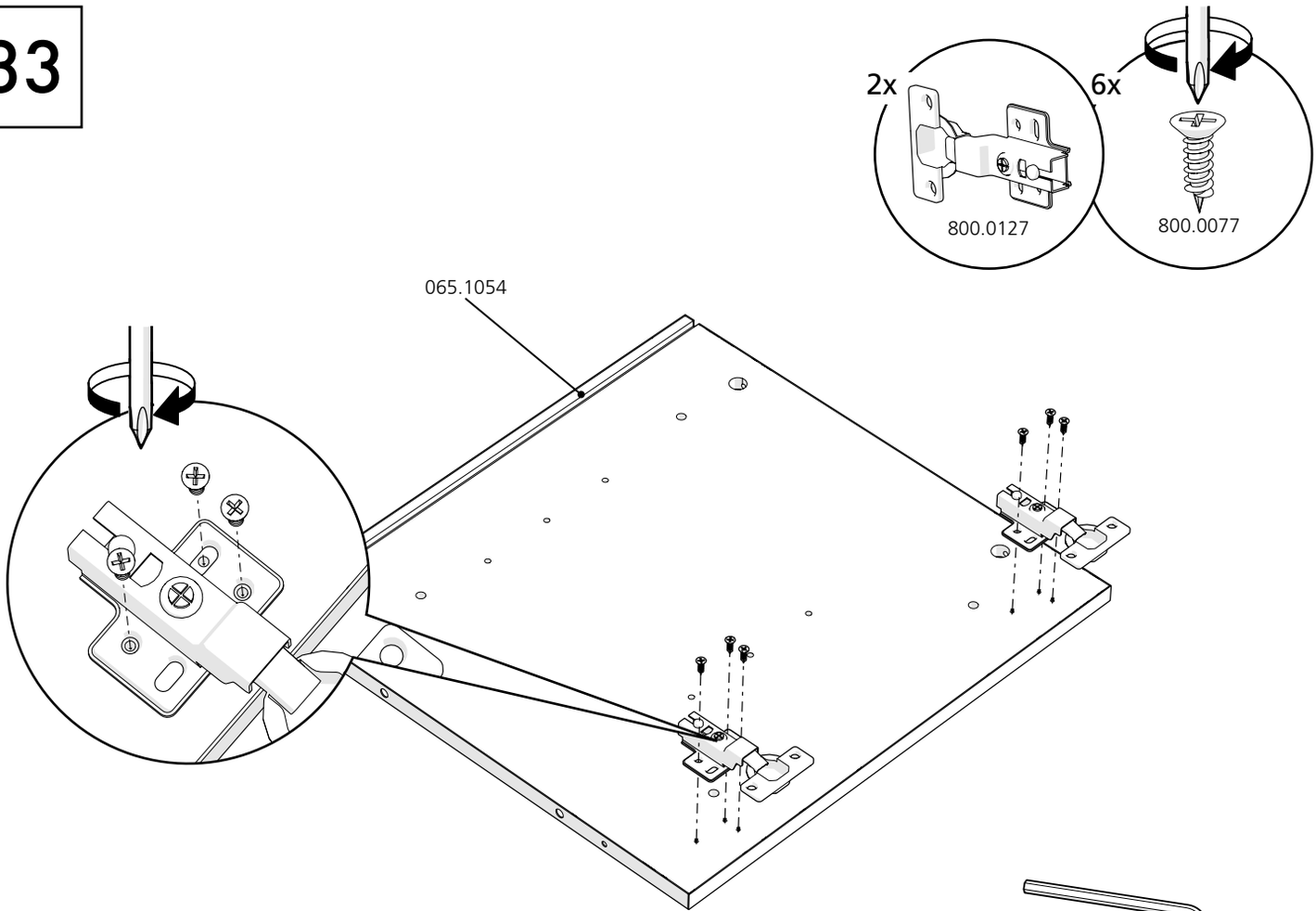

34

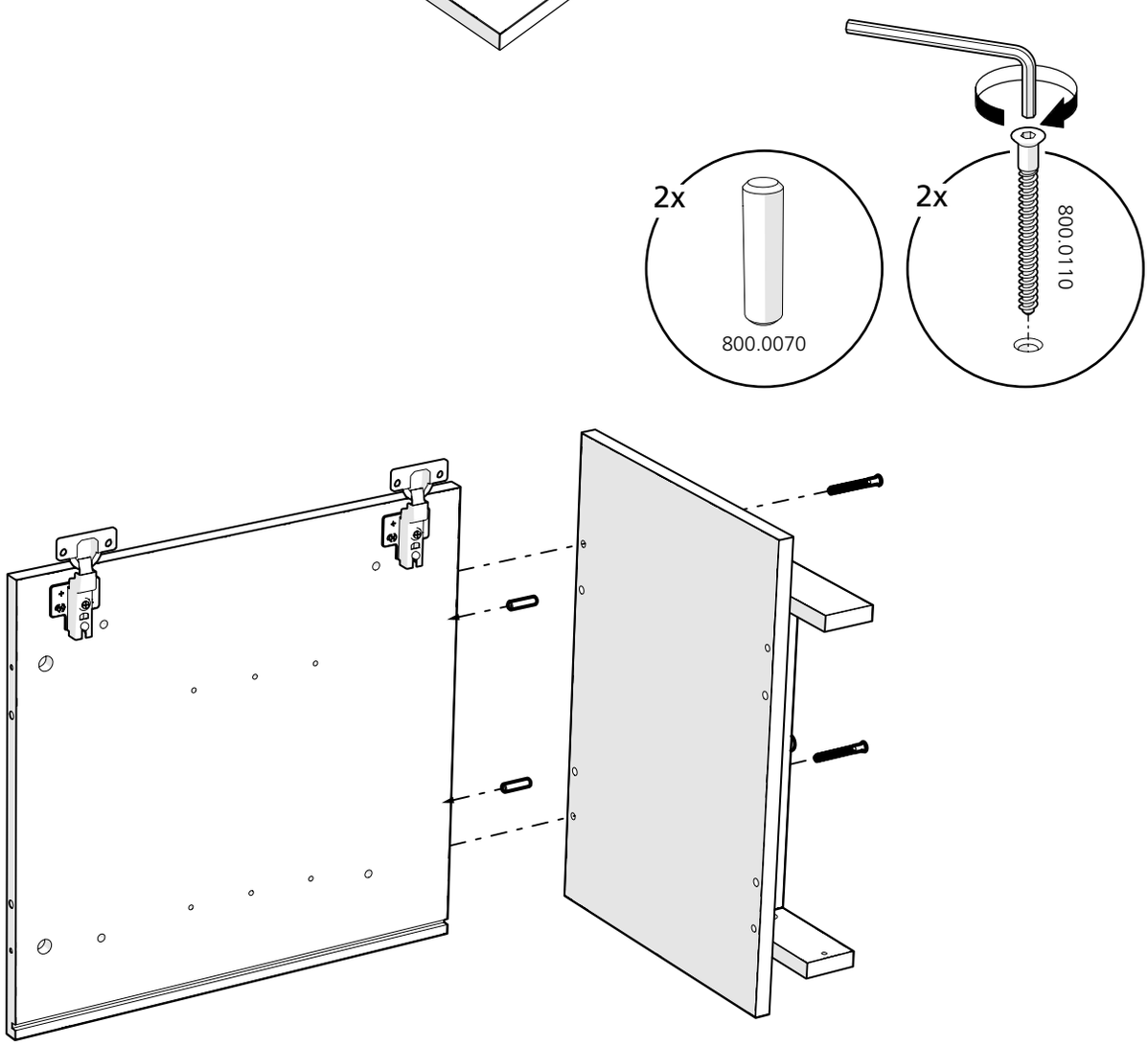

35

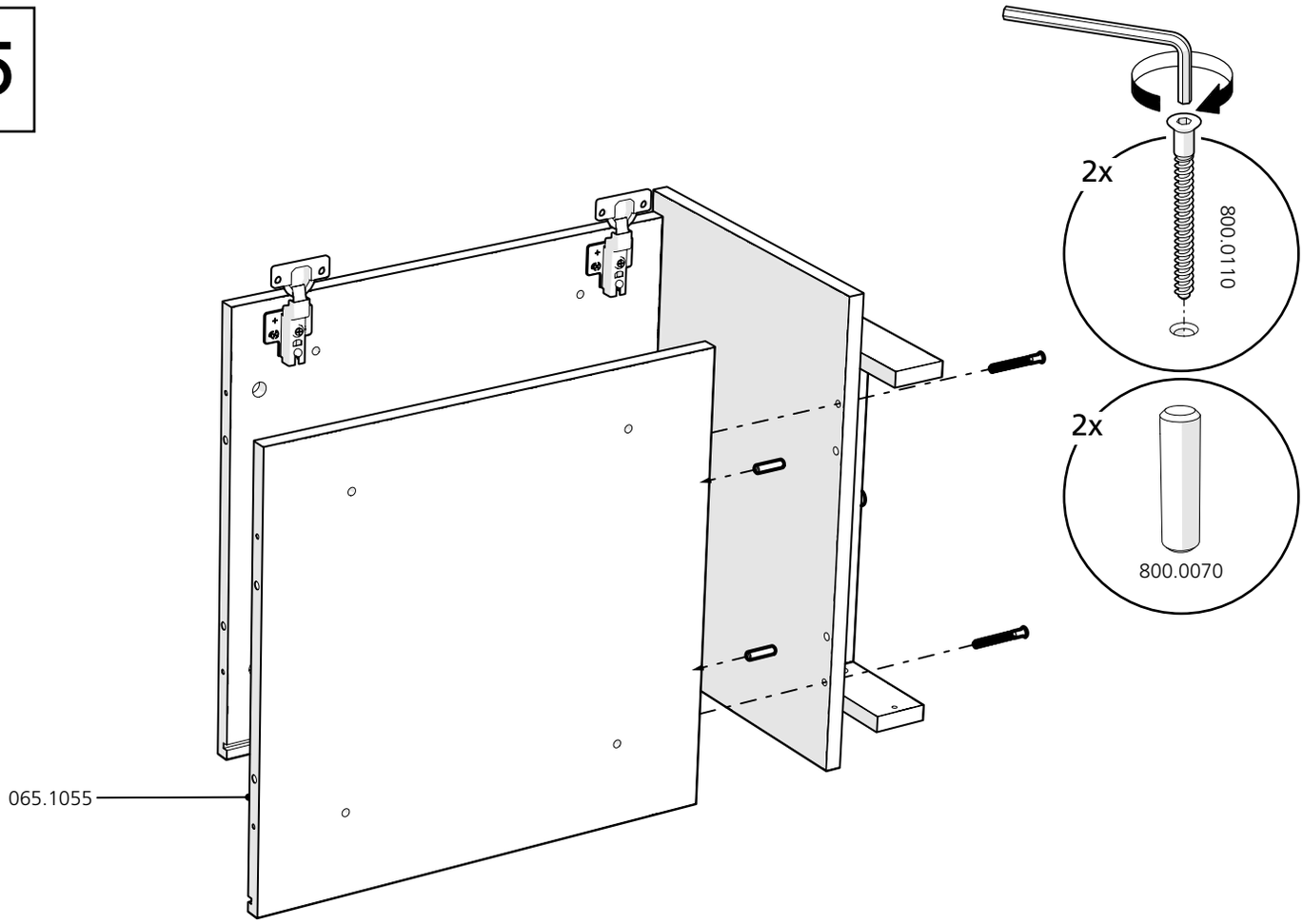

36

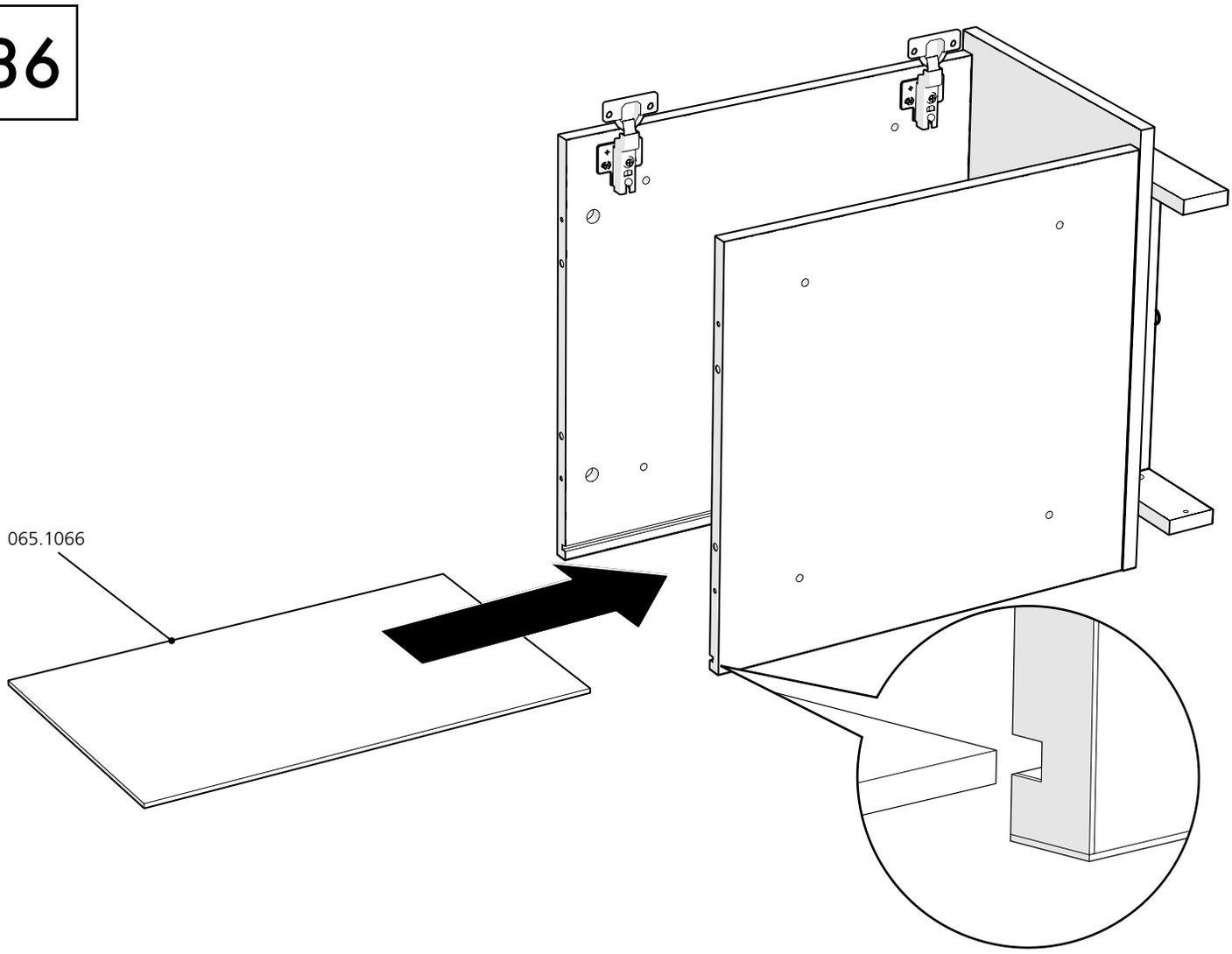

37

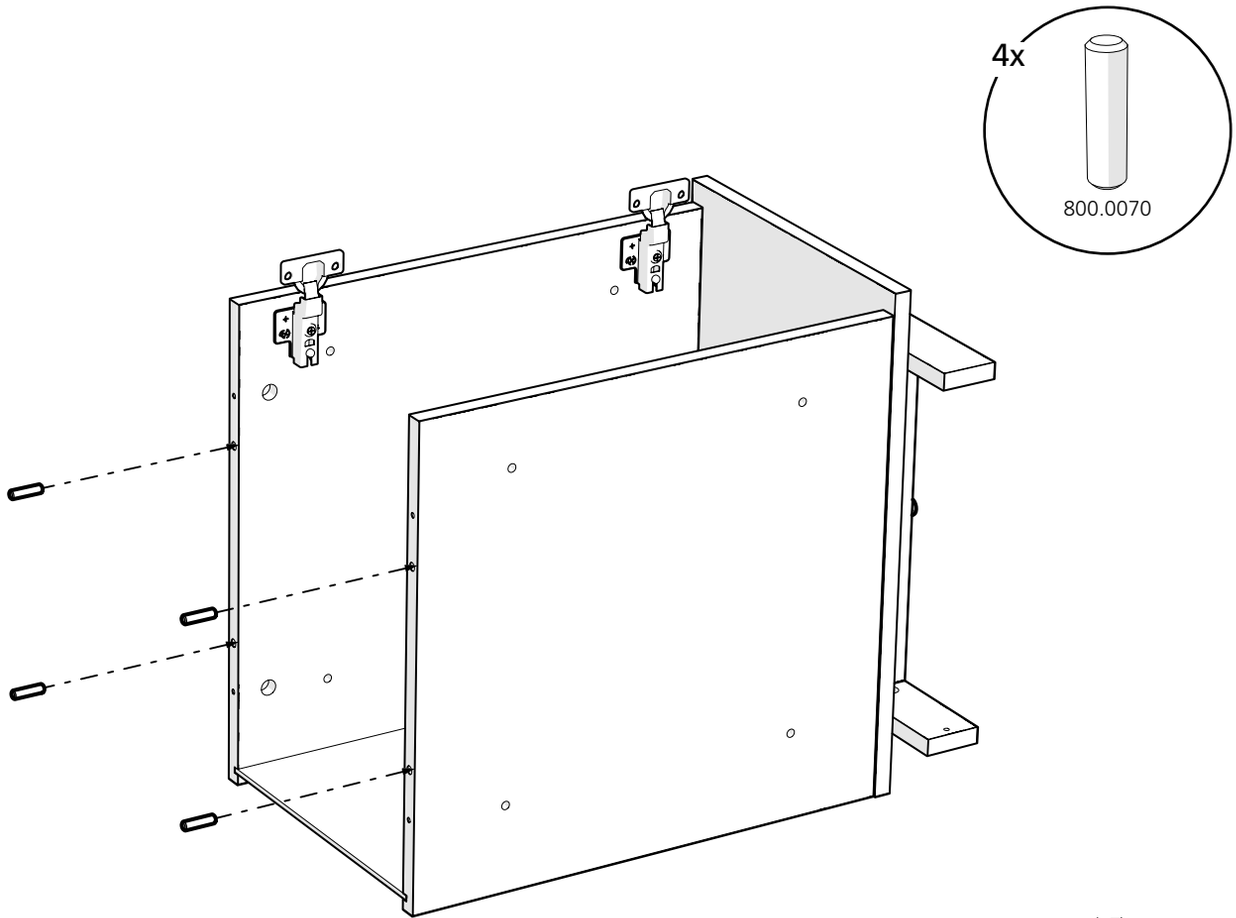

38

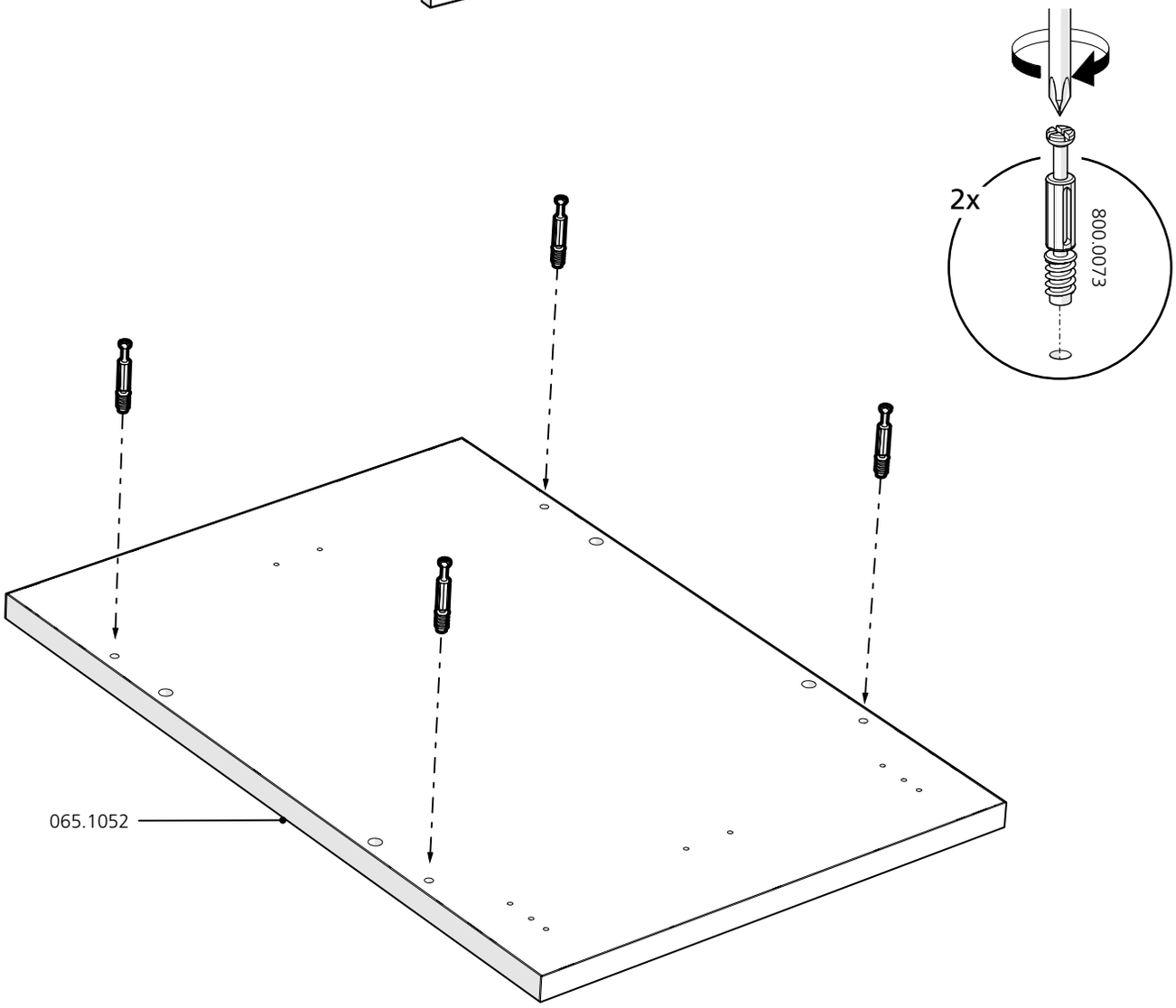

39

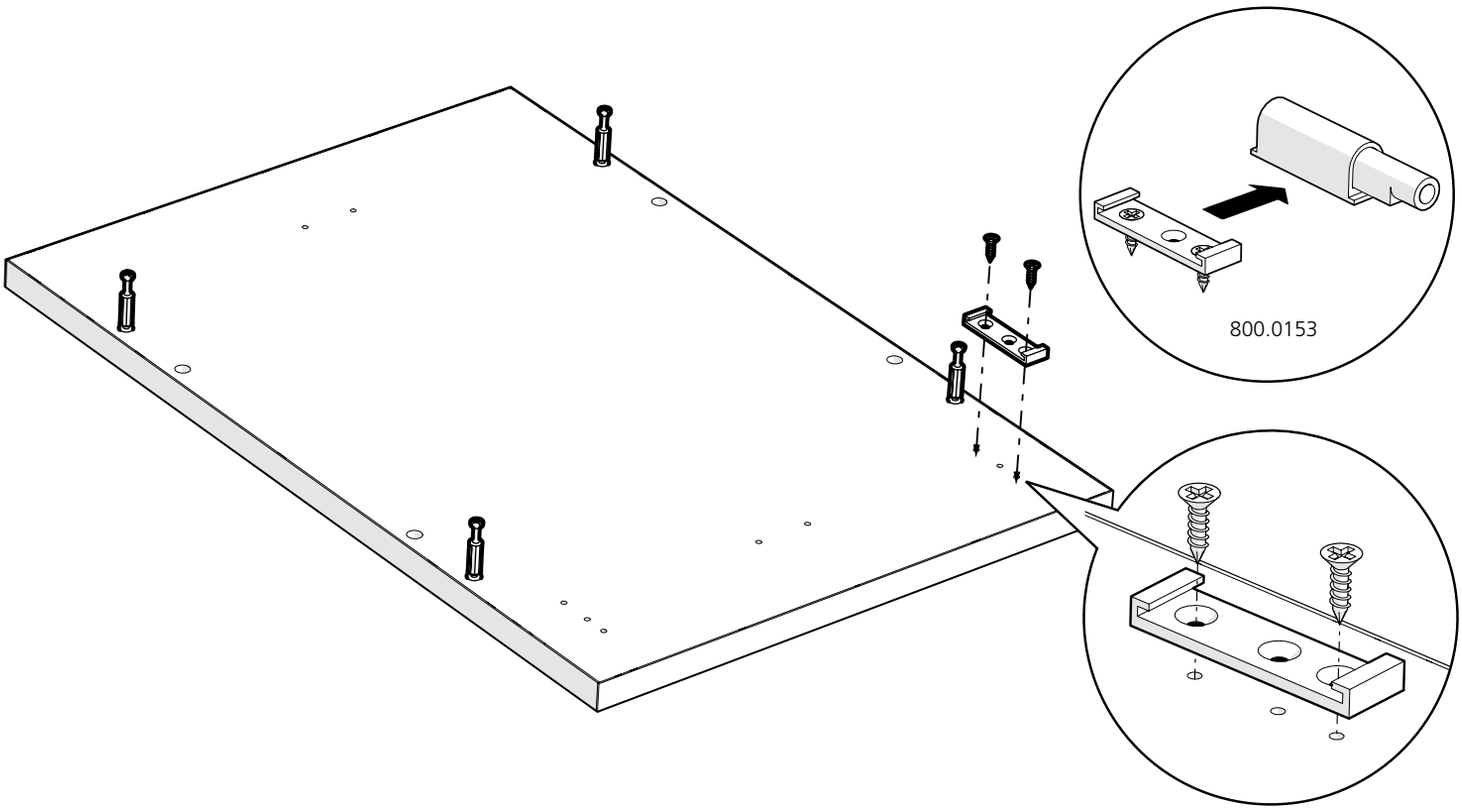

40

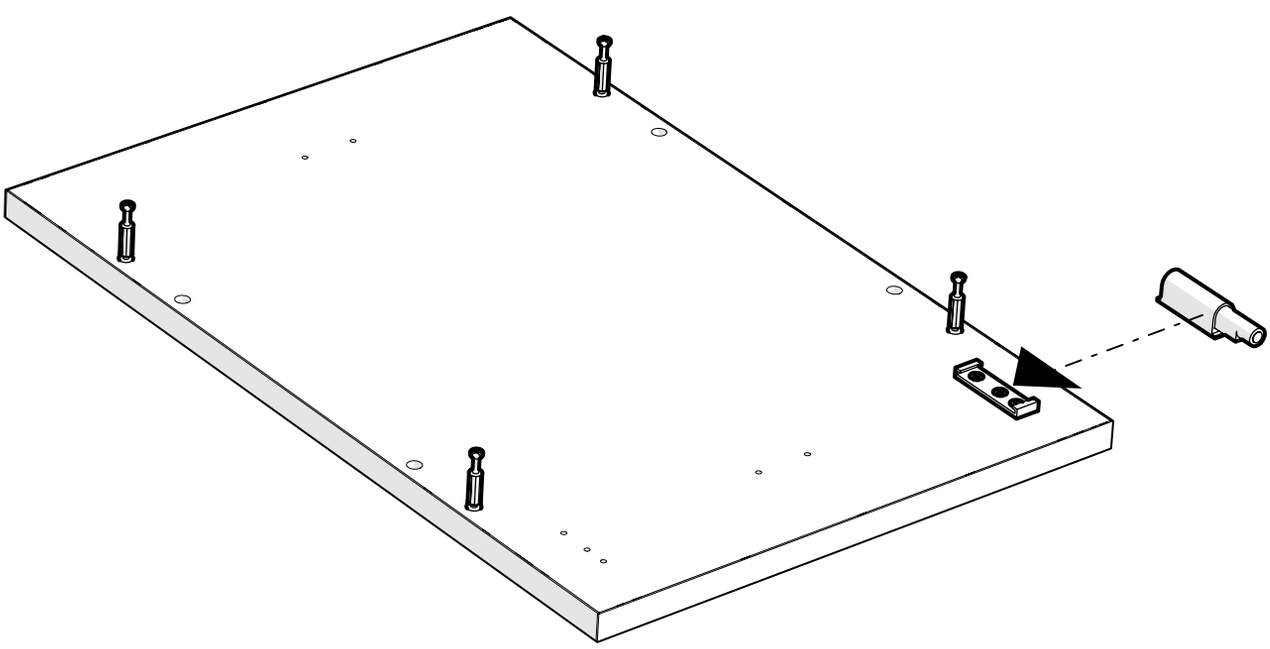

41

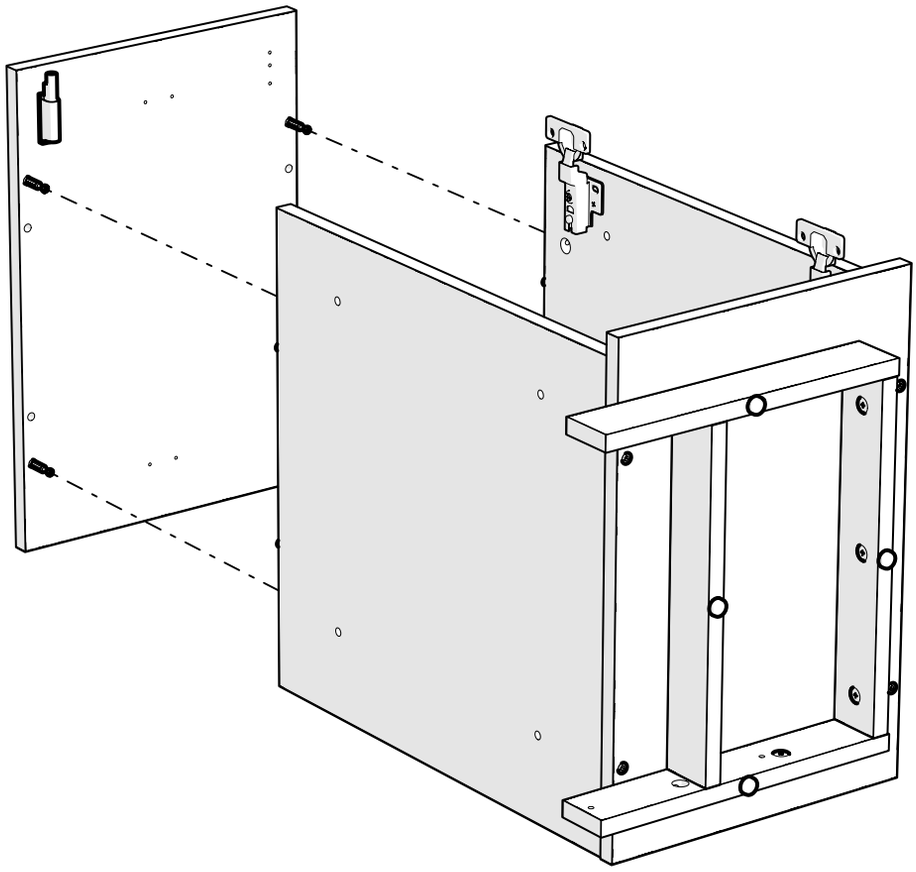

42

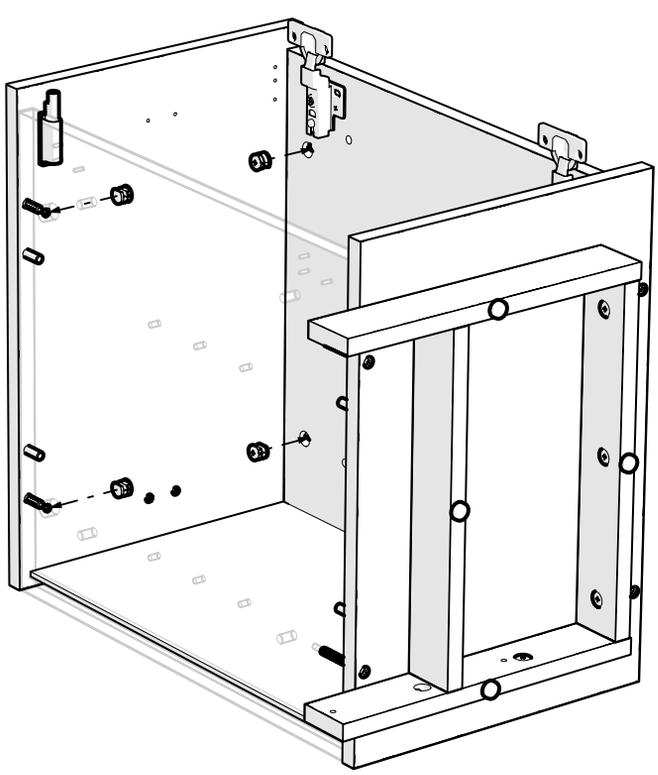

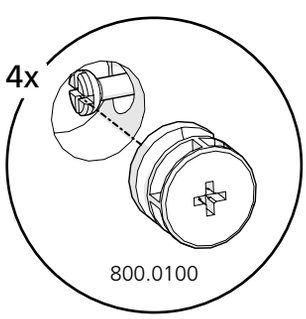

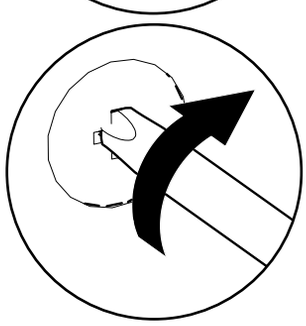

43

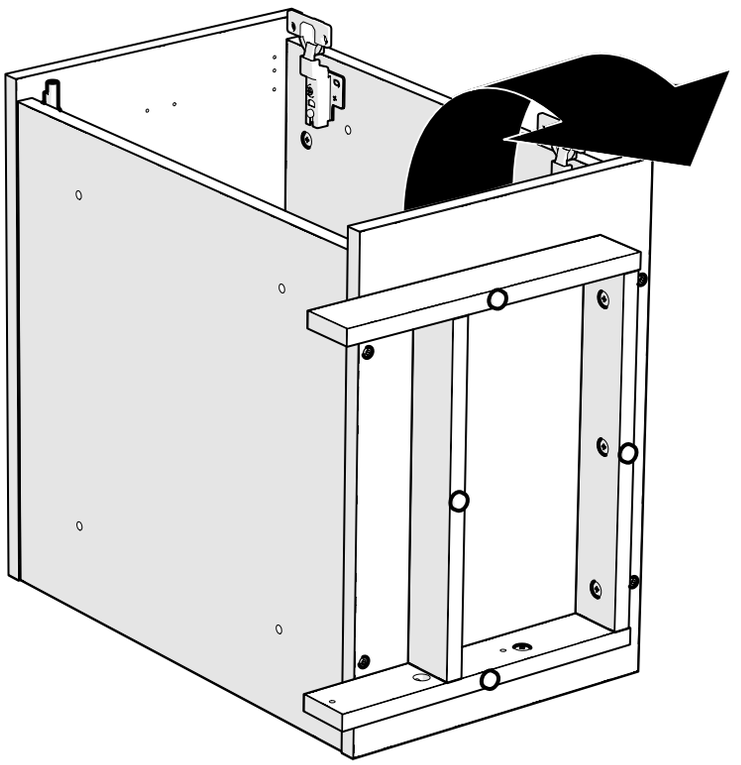

44

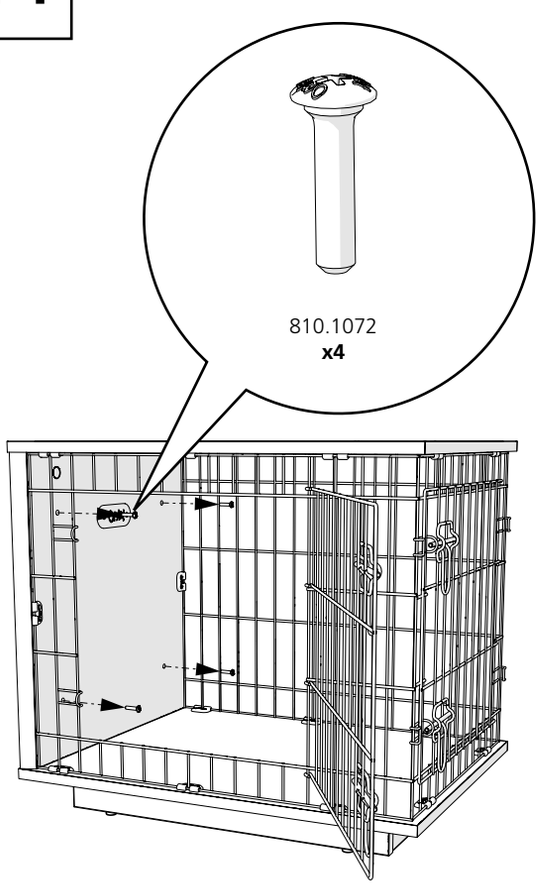

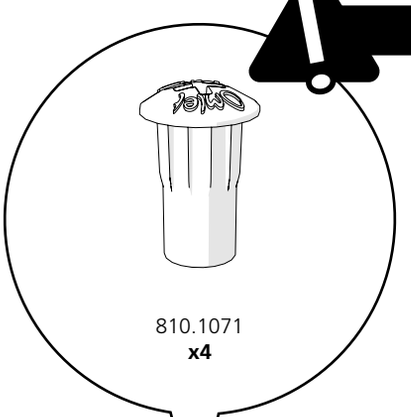

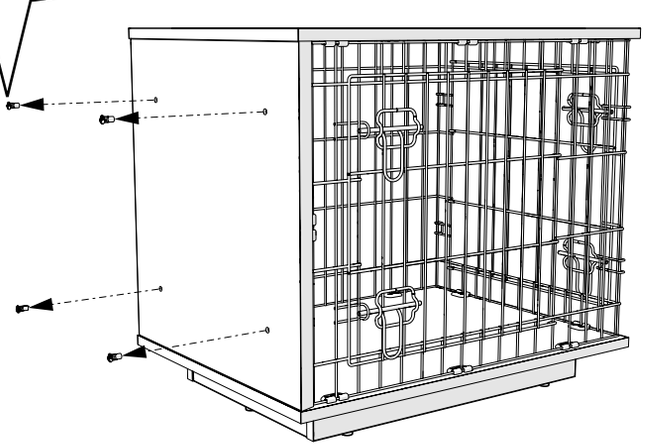

Keep Safe until step 45

- **DE** Bis Schritt 45 sicher aufbewahren
- **FR** Gardez ces piéces jusqu'à l'étape 45
- **NL** Zo houden tot stap 45
- **ES** Mantener a salvo hasta el paso 45
- **IT** Tenere da parte fino al Punto 45

45

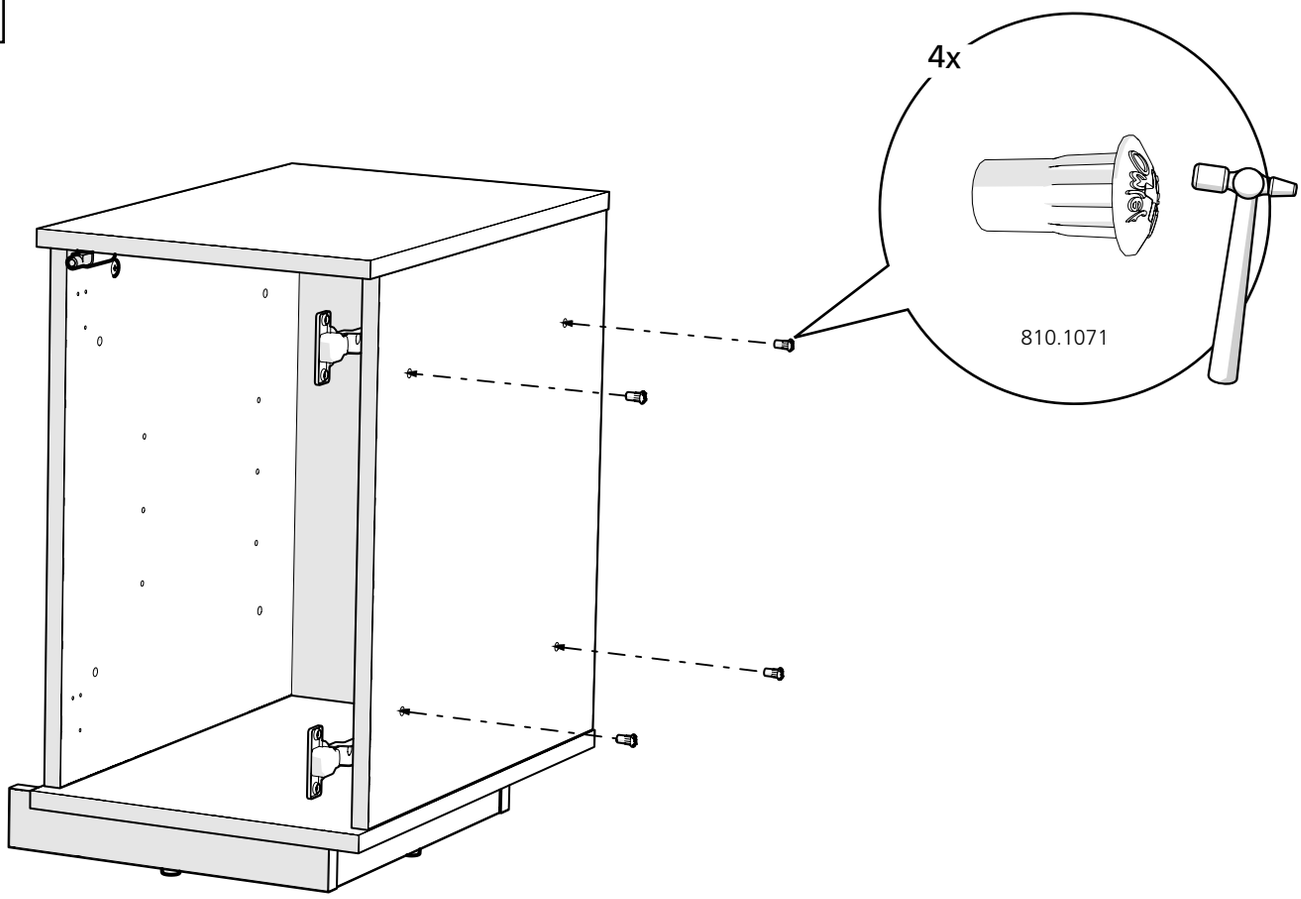

46

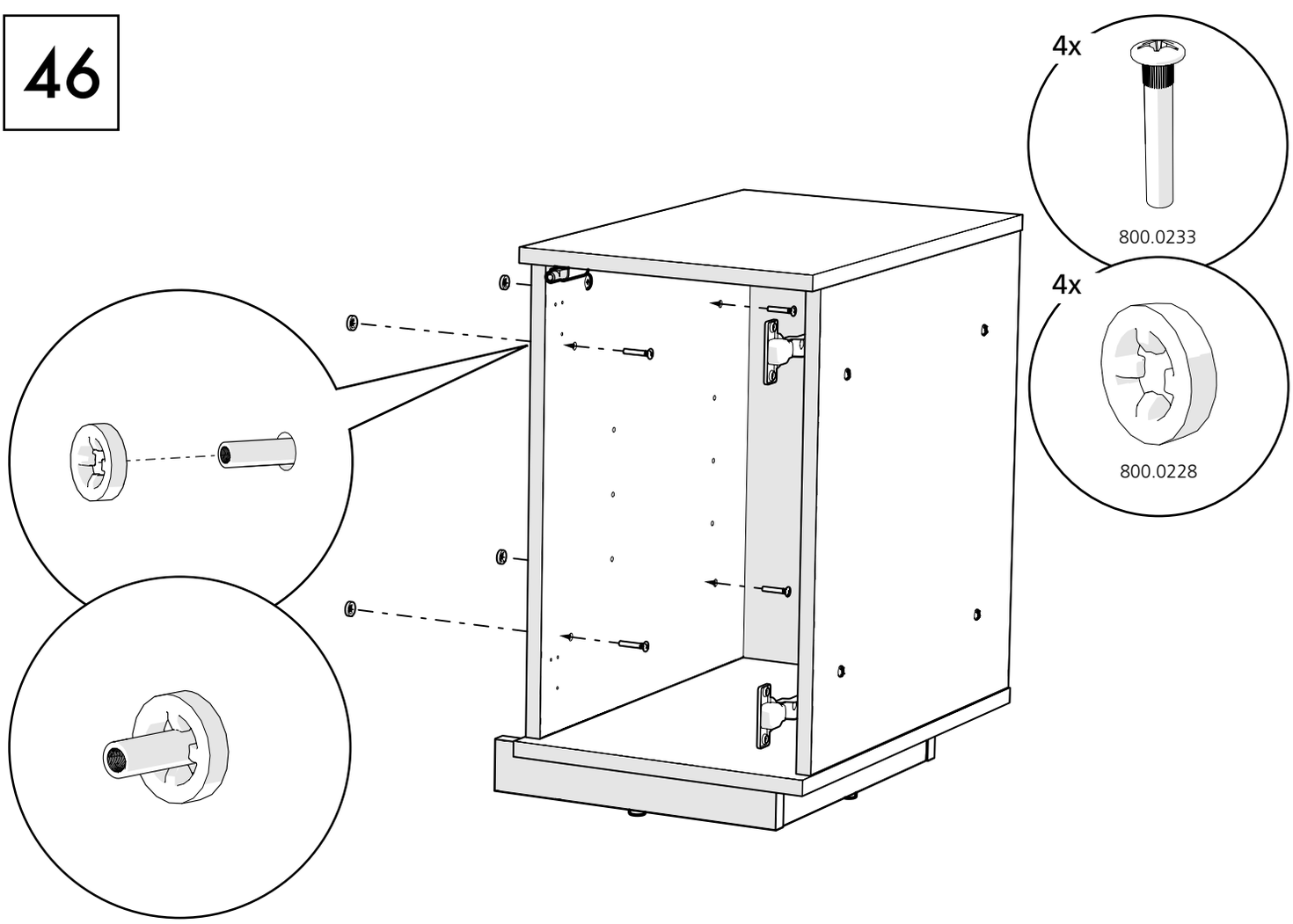

47

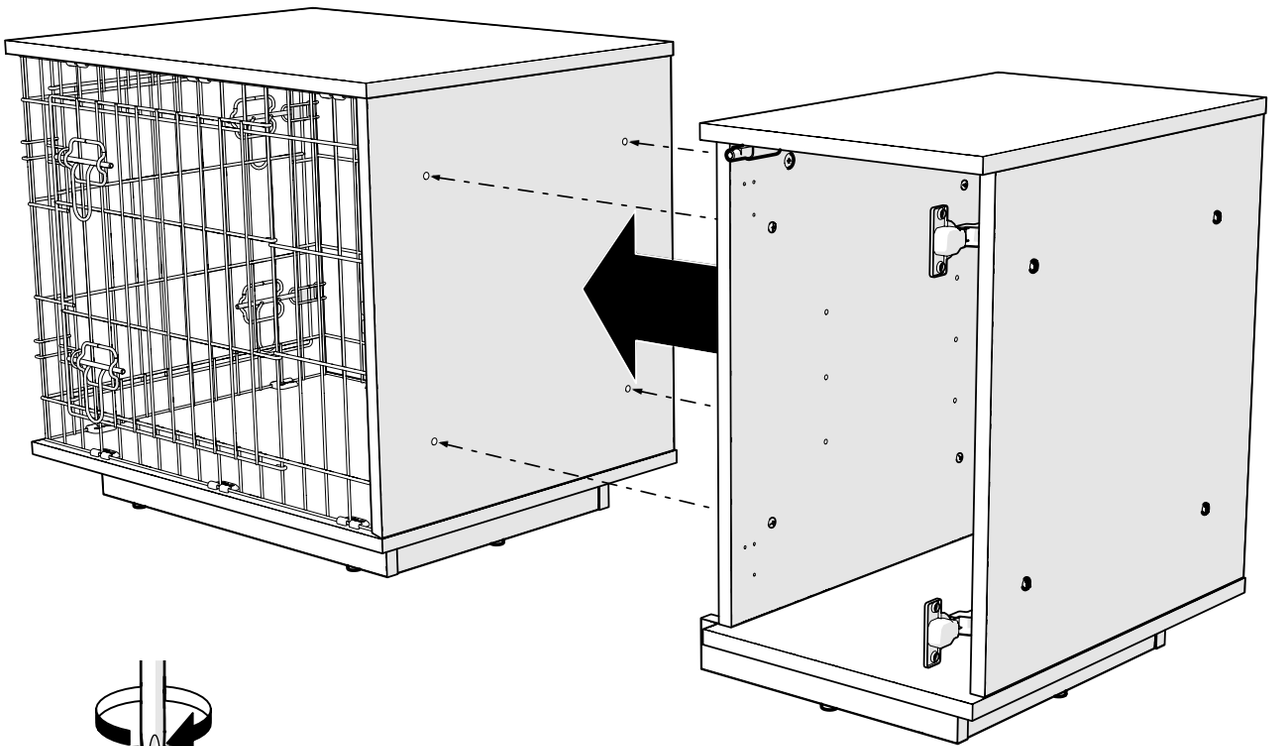

48

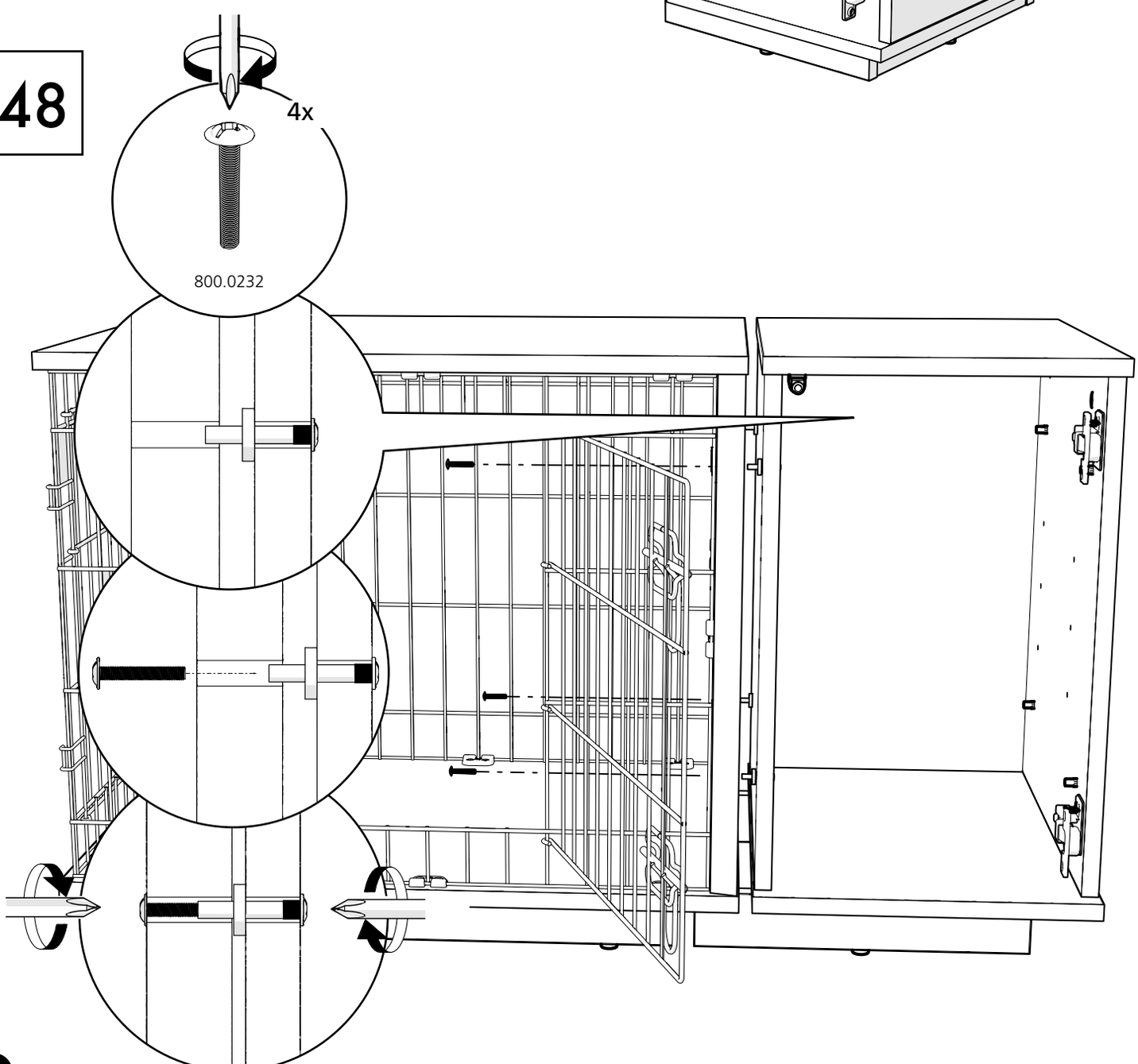

49

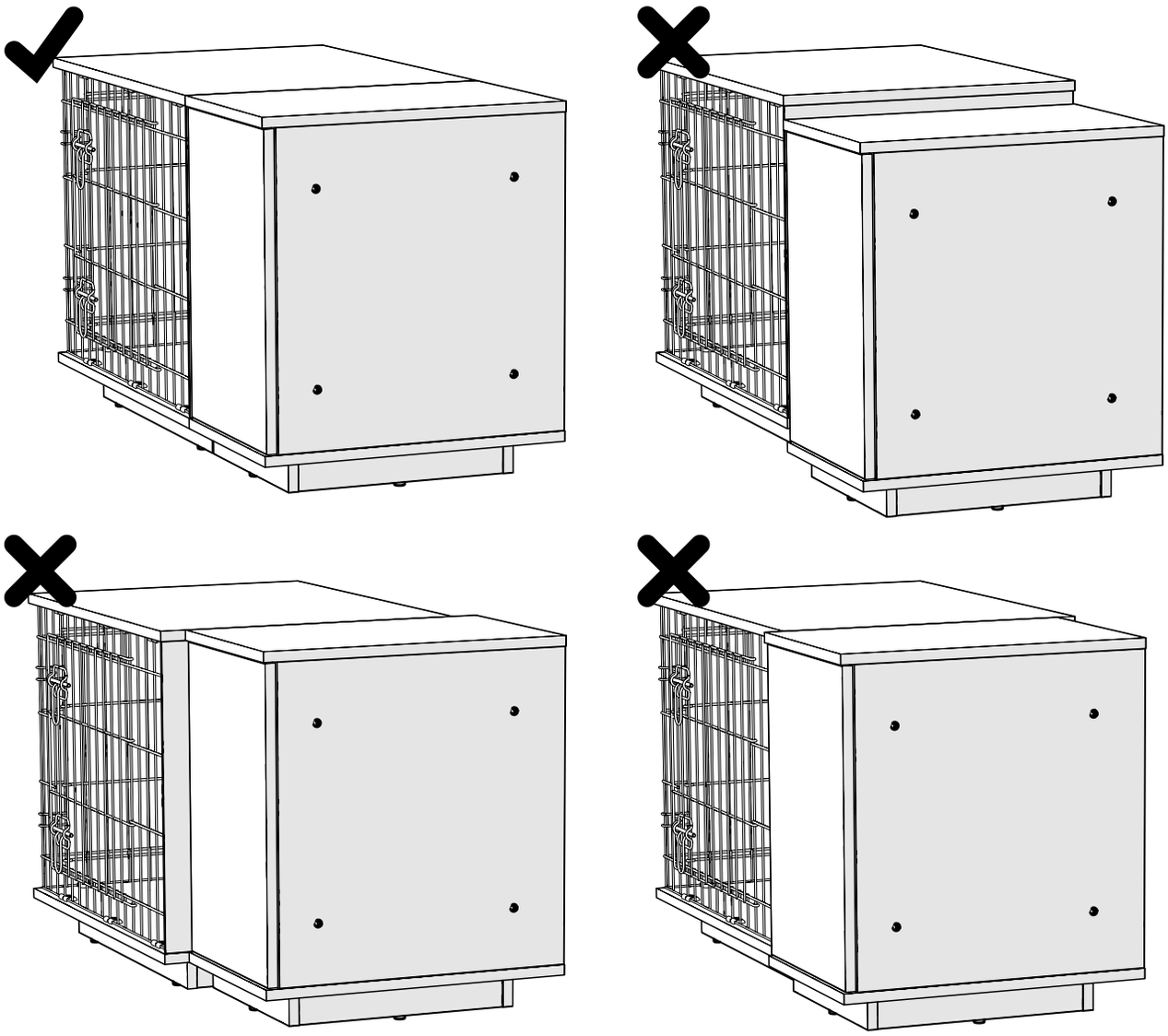

50

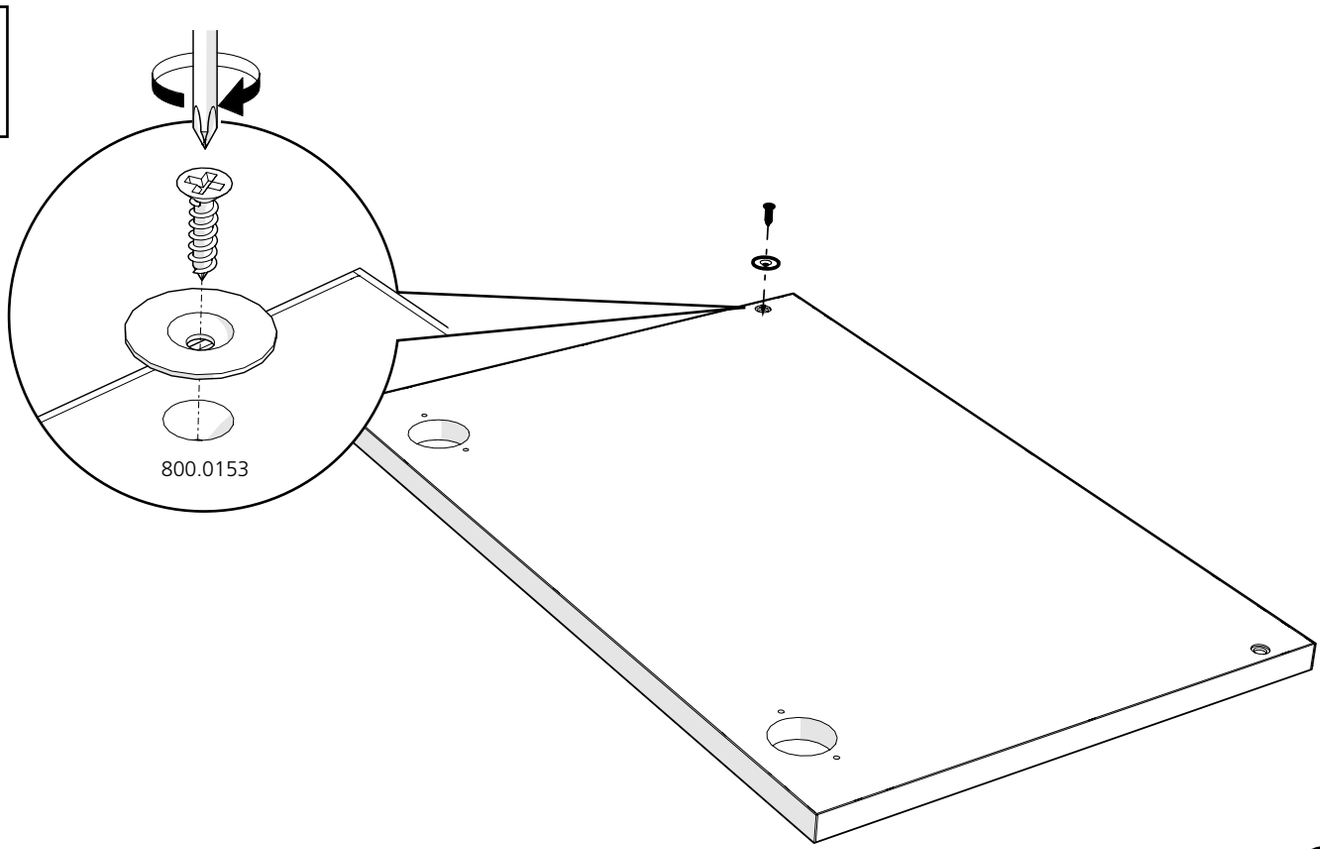

51

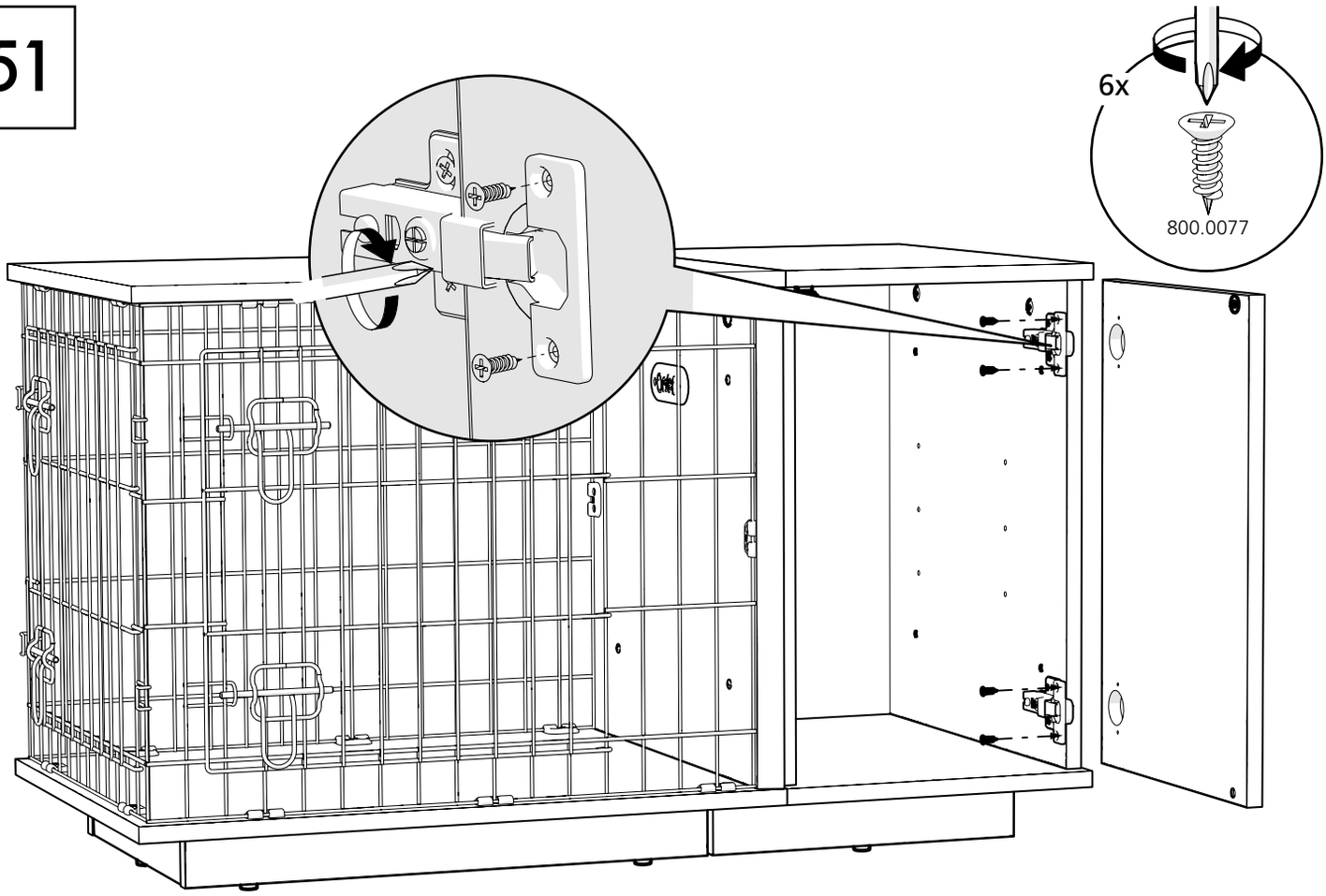

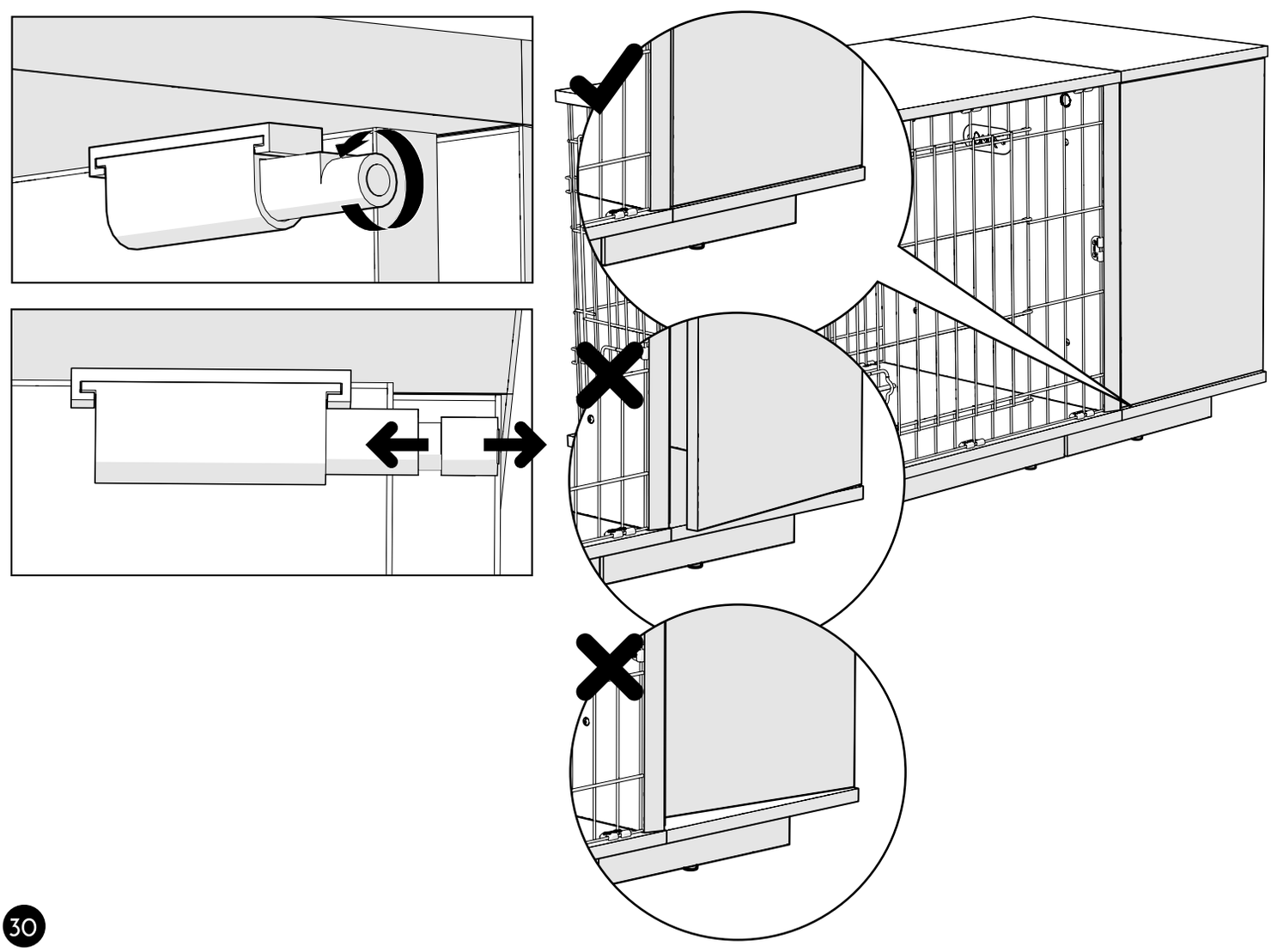

That's it! Your Fido Wardrobe is ready!

· **DE** Das war´s! Ihr Fido Kleiderschrank ist nun fertig. · **FR** Voilà! Le placard de votre Fido est prêt! · **NL** Voor elkaar! Uw Fido Garderobe is gereed!
· **ES** Aquí está! Tu Fido con guardarropa está listo! · **IT** Ecco fatto! Il vostro guardaroba Fido è pronto all'uso!

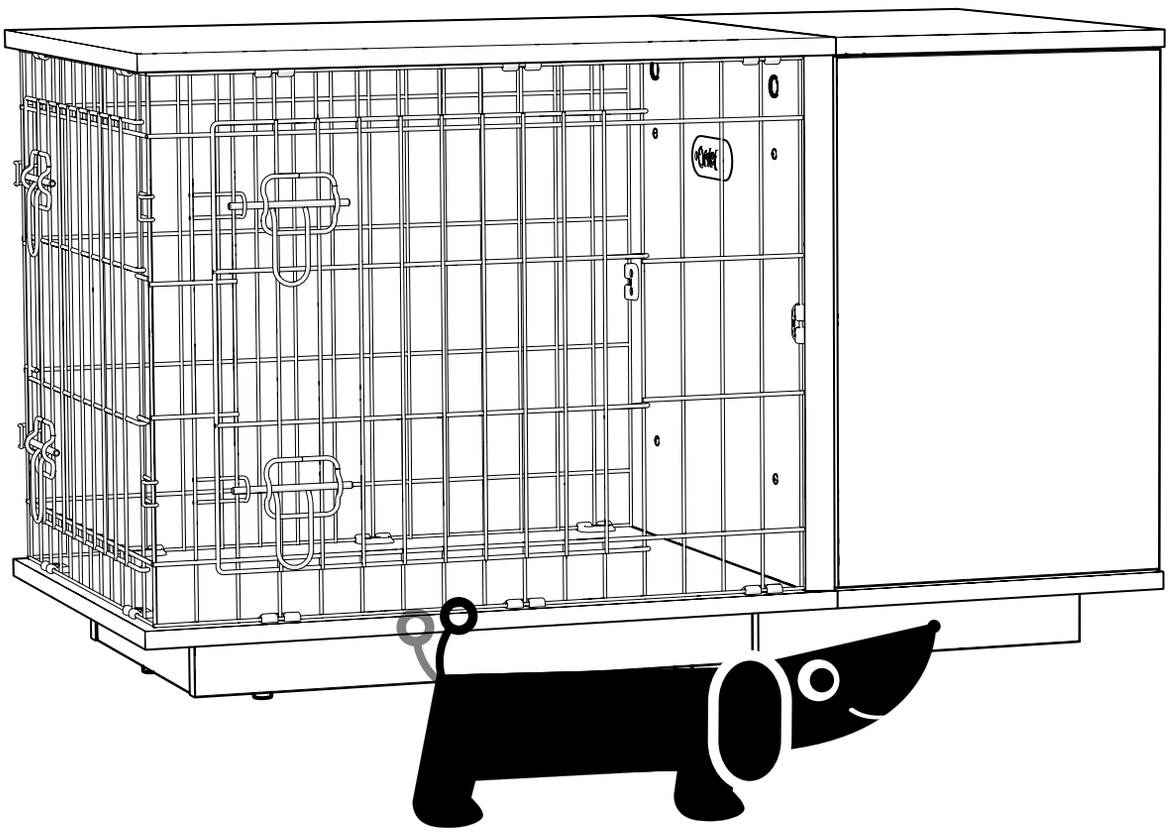

· DE Zubehör... · FR Accessoires... · NL Accessoires... · ES Accesorios... · IT Accessori...

065.0081: Mirror

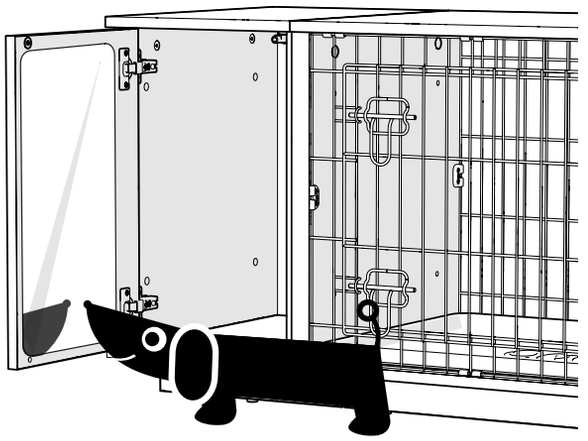

810.0109: Clothes Rail

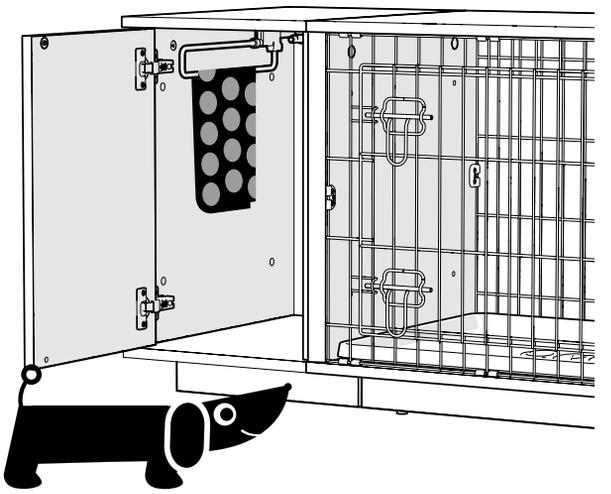

065.0054: Shelf

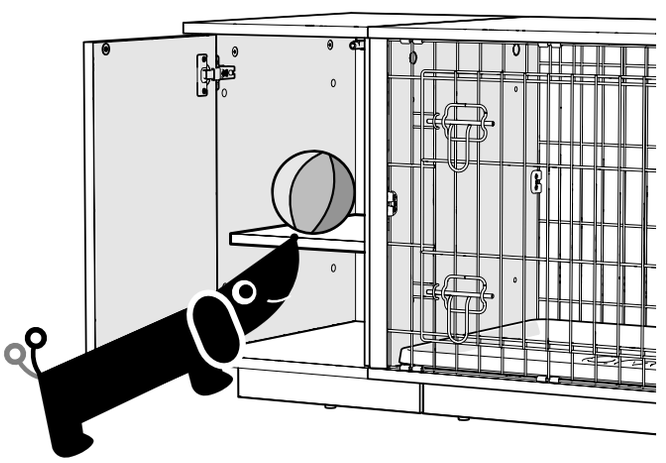

065.0053: Storage Box

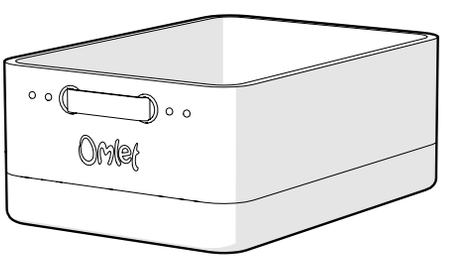

065.0057: Tray

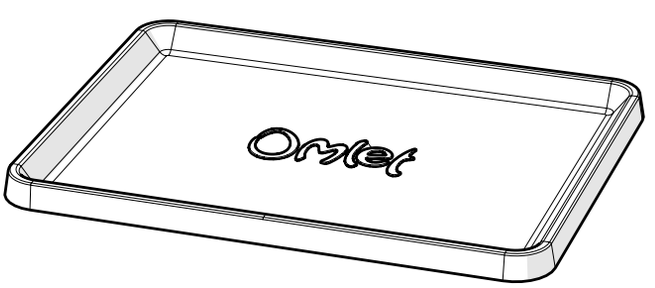

065.0067: Bed

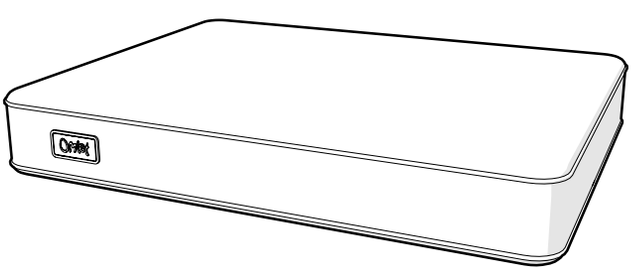

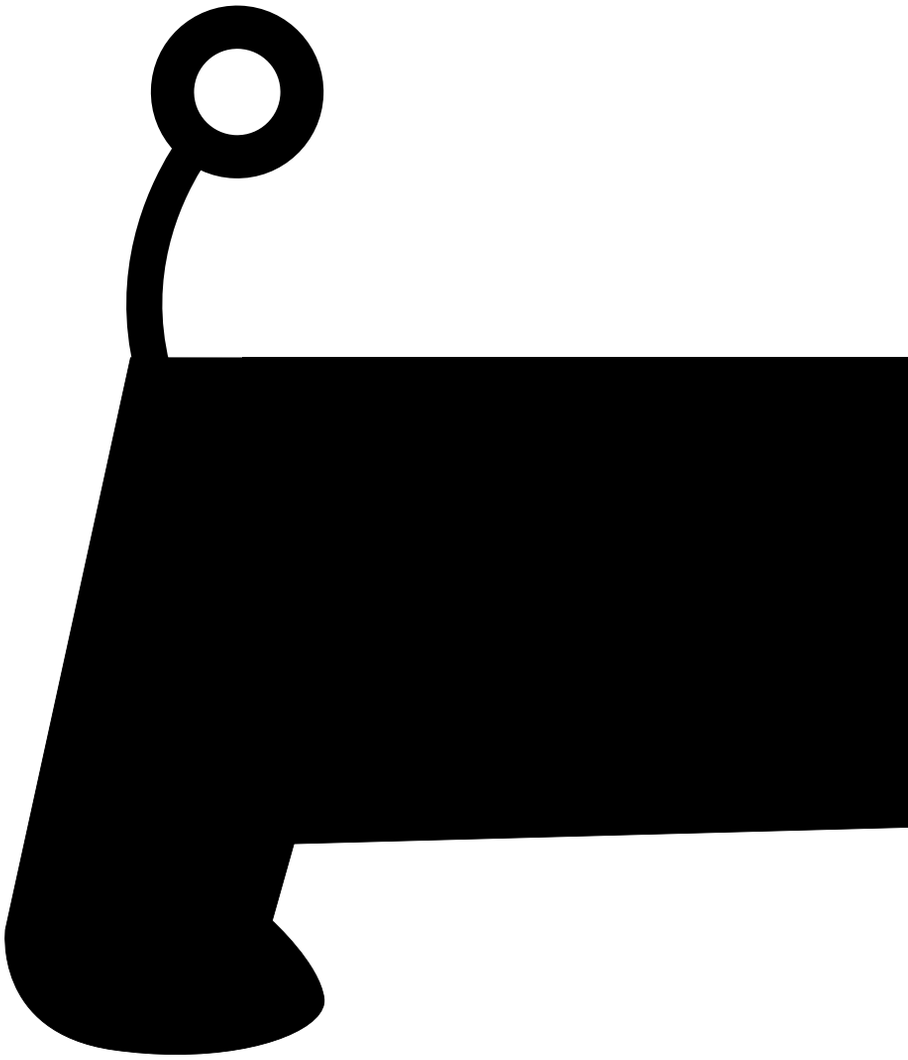

©Copyright Omlet Ltd. 2016
Design Registered, Patent Pending
Fido is a Registered Trademark of Hebe Studio Ltd
Omlet is a Registered Trademark of Hebe Studio Ltd
820.1547_Instruction Manual Studio Wardrobe (24) 01/03/2017

Omlet®