Omlet®

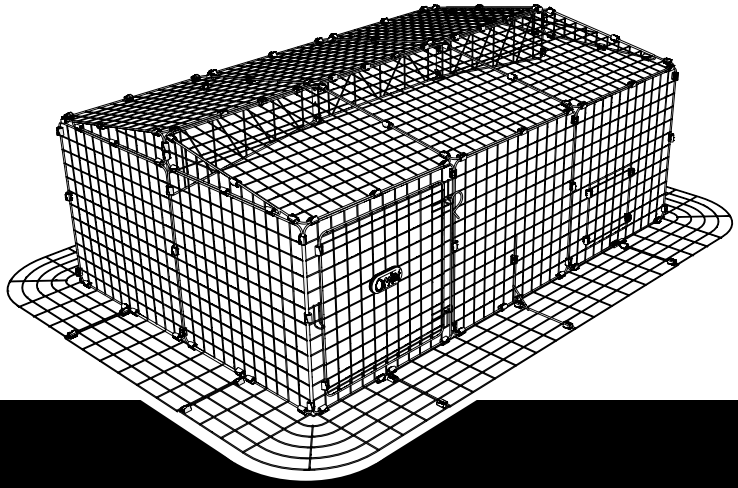

zippi®
mesh pet run

Instruction Manual
Bedienungsanleitung
Manuel d'utilisation
Gebruiksaanwijzing
Manuale di Istruzioni
Instruktionsmanual
Brugsanvisning
Bruksanvisning
Bruksanvisning
Instrukcja montażu

Omlet Zippi Mesh Pet Run Instructions

Congratulations on becoming a Zippi Run owner. We hope that it gives you and your pets many years of pleasure!

We are always happy to help, so if you have any questions or feedback please call us on **01295 500900** or email us at **hello@omlet.co.uk**.

You can also find lots of information on our website **www.omlet.co.uk**.

US tel. **646-434-1104** email. **hello@omlet.com**

AUS tel. **02 8103 4124** email. **info@omlet.com.au**

IE tel. **+44 1295 750 094** email. **hello@omlet.co.uk**

DE

Herzlichen Glückwunsch! Sie sind nun der Besitzer eines Zippi Geheges. Wir hoffen, dass Sie und Ihr Haustier viele Jahre Freude damit haben werden.

Gern helfen wir Ihnen weiter. Falls Sie Fragen oder Anregungen haben, senden Sie uns bitte eine E-Mail an hallo@omlet.de oder rufen uns an unter

+49 (0) 911 374 9072.

Viele hilfreiche Informationen finden Sie zudem auf unserer Webseite **www.omlet.de**

FR

Vous voici propriétaire d'un enclos Zippi : toutes nos félicitations! Nous espérons que cet accessoire vous fournira à vous et à vos animaux des années de satisfaction.

C'est toujours un plaisir pour nous de pouvoir vous aider : si vous avez des questions ou des commentaires quelconques, vous pouvez nous contacter par téléphone au **01 76 35 05 20** ou par email à l'adresse **info@omlet.fr**

Vous trouverez également beaucoup d'informations sur notre site internet : **www.omlet.fr**

NL

Gefeliciteerd, u bent nu in het bezit van een Zippi ren. We hopen dat het u en uw huisdieren vele jaren plezier zal geven!

Wij zijn altijd bereid om te helpen, dus als u vragen of opmerkingen heeft bel ons dan op **085 888 3571** of mail ons via **vragen@omlet.nl**

Ook kunt u veel informatie vinden op onze website **www.omlet.nl**

IT

Congratulazioni siete ufficialmente proprietari di un Recinto Zippi! Ci auguriamo piaccia a voi quanto ai vostri animali!

Il nostro team è sempre a vostra disposizione. Per qualsiasi domanda o feedback vi preghiamo di contattare il nostro Servizio Clienti allo **0294752010** oppure al seguente indirizzo email: **info@omlet.it**

Potete trovare moltissime informazioni utili sui nostri prodotti e in generale sulla cura degli animali sul nostro sito web:

www.omlet.it

SE

Grattis, du äger nu en Zippi-gård. Vi hoppas att den kommer bringa dig och dina husdjur glädje under många år framöver!

Vi hjälper gärna till, så om du har några frågor eller feedback, ring oss på **084468 6556** eller mejla oss på

hej@omlet.se

Du hittar också massvis med information på vår hemsida

www.omlet.se

DK

Tillykke med din nye Zippi løbegård. Vi håber, at den bliver til glæde for dig og dine kæledyr i mange år!

Vi vil altid meget gerne hjælpe. Hvis du har spørgsmål eller feedback, så kontakt os på **89 87 06 83** eller send os en mail på

info@omlet.dk

Du kan også finde en masse oplysninger på vores hjemmeside

www.omlet.dk

PL

Gratulacje zakupu wybiegu Zippi. Mamy nadzieję, że będzie on służyć Tobie i Twoim zwierzętom przez wiele lat!

Zawsze Ci chętnie pomożemy. Jeśli masz pytania lub sugestie, zadzwoń do nas pod numer **22 307 01 69** lub napisz na adres

czesc@omlet.com.pl

Znajdziesz też sporo informacji na naszej stronie

www.omlet.com.pl

NO

Gratulerer! Du er nå eier av den nye Zippi luftegård! Vi håper den vil gi deg og dine kjæledyr glede i mange år fremover.

Vi hjelper gjerne til, så hvis du har spørsmål eller tilbakemeldinger så kan du sende en e-post til **hei@omlet.no**

Du finner også mye informasjone på vår nettside

www.omlet.no

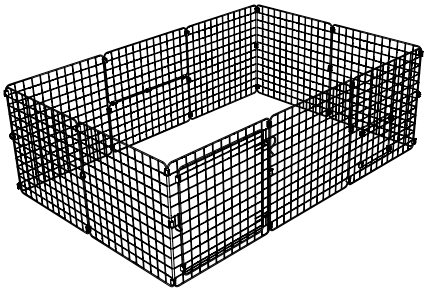

→ 1

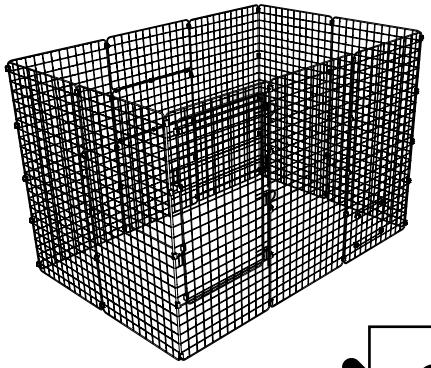

→ 8

→ 15

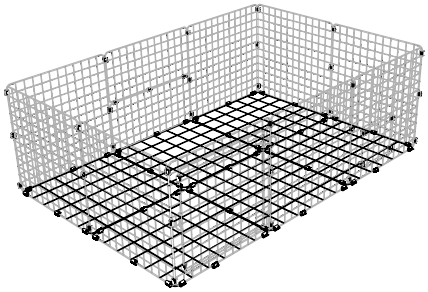

→ 23

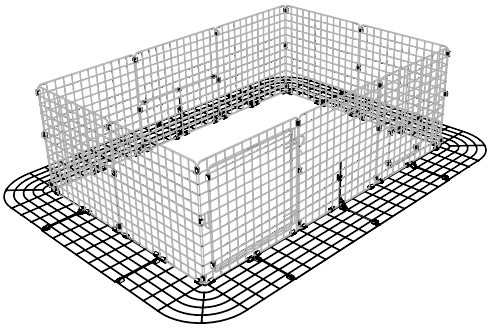

→ 25

Walls						Roof					Underfloor			Skirt		
079.0001	079.0002	079.0004	079.0003	079.0006	079.0005	079.0013	079.0015	079.0014	079.0004	079.0003	079.0009	079.0008	079.0007	079.0010	079.0012	079.0011
Starter Pack Low	Starter Pack High	48x48 Panel 4-Pack	48x48 Panel 2-Pack	96x48 Panel 4-Pack	96x48 Panel 2-Pack	Roof Starter Pack	Roof Extension Pack	Middle Beam Pack	48x48 Panel 4-Pack	48x48 Panel 2-Pack	Underfloor Mesh Panel 6-Pack	Underfloor Mesh Panel 4-Pack	Underfloor Mesh Panel 2-Pack	Skirt Starter Pack	Skirt Panel 4-Pack	Skirt Panel 2-Pack
1						1					1			1		
	1					1					1			1		
		1						1					1			1
					1			1		1			1			1
			1				1					1				1
					1		1					1				1
		1					1	2	1		1				1	
				1			1	2	1		1				1	

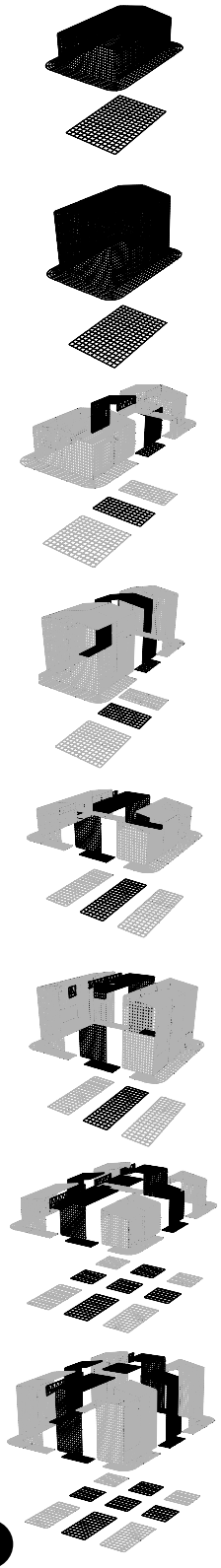

Part #		079.0001	079.0002	079.0004	079.0003	079.0006	079.0005	079.0021	079.0020	079.0013	079.0015	079.0014	079.0009	079.0008	079.0007	079.0010	079.0012	079.0011	079.0016	079.0017
	Part Name	Starter Pack Low	Starter Pack High	48x48 Panel 4-Pack	48x48 Panel 2-Pack	96x48 Panel 4-Pack	96x48 Panel 2-Pack	24x48 Panel 4-Pack	24x48 Panel 2-Pack	Roof Starter Pack	Roof Extension Pack	Middle Beam Pack	Underfloor Mesh Panel 6-Pack	Underfloor Mesh Panel 4-Pack	Underfloor Mesh Panel 2-Pack	Skirt Starter Pack	Skirt Panel 4-Pack	Skirt Panel 2-Pack	48x48 Panel Door Pack	48x48 Tunnel Connection Panel Pack
079.1000	48x48 Panel	7	1	4	2					6	3									
079.1001	96x48 Panel		7			4	2													
079.1002	48x48 Panel Door Frame	1																	1	
079.1003	48x48 Panel Door	1																	1	
079.1004	96x48 Panel Door Frame		1																	
079.1005	96x48 Panel Door		1																	
079.1006	24x48 Panel	2	2					4	2											
079.1008	Gable Triangle Panel									4										
079.1009	Gable Rectangle Panel										2									
079.1014	Underfloor Mesh 48x48 Panel												6	4	2					
079.1016	Skirt Panel															6	4	2		
079.1018	Skirt Corner Panel															4				
079.1019	48x48 Tunnel Connecition Panel Frame	1																		1
079.1021	96x48 Tunnel Connection Panel Frame		1																	
079.1020	Tunnel Connection Door	1	1																	1
079.0102	Beam End Panel									2	2									
079.0103	Beam Middle Panel									1	1	1								
041.1008	Skirt Support															2	4	2		
810.0011	Run Door Pin	1																	1	
810.0112	Run Door Pin Short		2																	
079.0050	Beam Fixings Pack 4-Bolts									1	1									
079.0051	Beam Fixings Pack 2-Bolts											1								

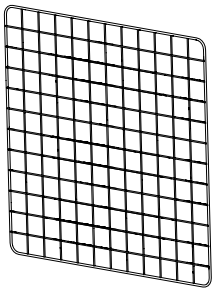

48x48 Panel
079.1000

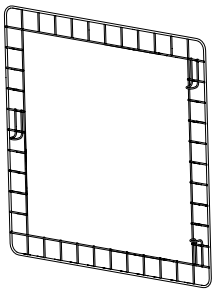

48x48 Panel Door Frame
079.1002

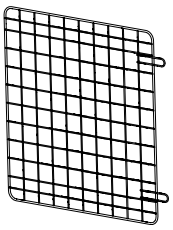

48x48 Panel Door
079.1003

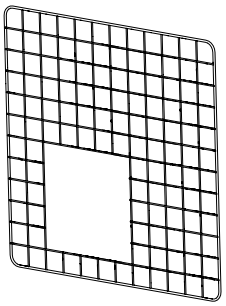

48x48 Tunnel Connecition Panel Frame
079.1019

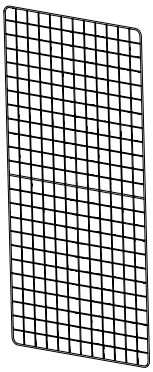

96x48 Panel
079.1001

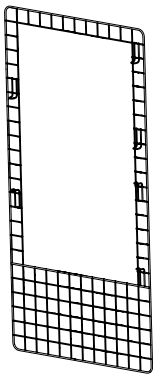

96x48 Panel Door Frame
079.1004

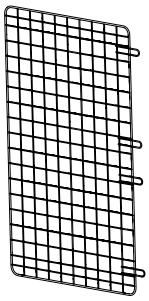

96x48 Panel Door
079.1005

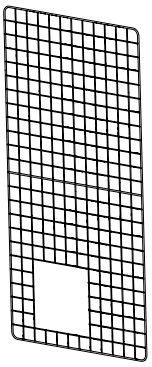

96x48 Tunnel Connection Panel Frame
079.1021

Tunnel Connection Door
079.1020

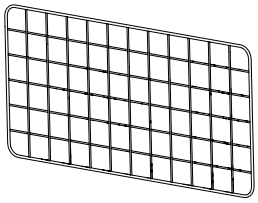

24x48 Panel
079.1006

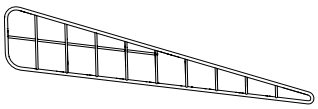

Triangular Gable Panel
079.1008

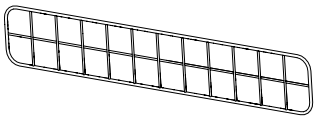

Rectangular Gable Panel
079.1009

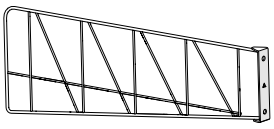

Beam End Panel
079.0102

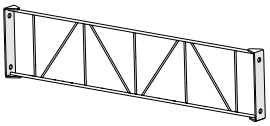

Beam Middle Panel
079.0103

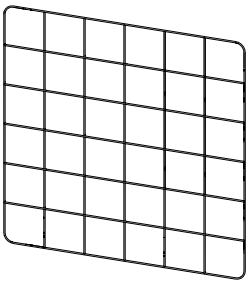

Underfloor Mesh 48x48 Panel
079.1014

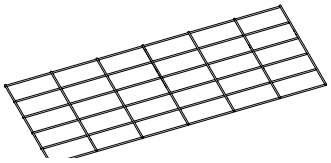

Skirt Straight Panel
079.1016

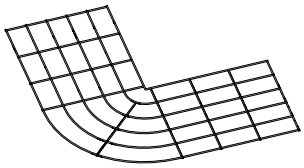 **Skirt Corner Panel** 079.1018	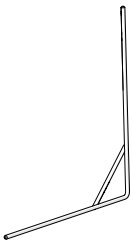 **Skirt Support** 041.1008	**Wing Nut M6** 800.0040	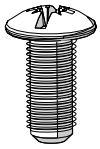 **Machine Screw M6 x 12mm** 800.0242
Run Door Pin 810.0011	**Run Door Pin Short** 810.0112	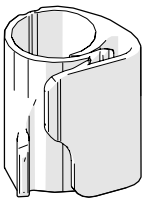 **Run Clip** 810.0135	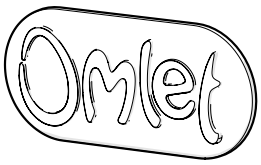 **Omlet Badge** 810.0137

You will need...

DE Das brauchen Sie... · **FR** Vous aurez besoin de... · **NL** Wat u nodig heeft... · **IT** Avrai bisogno... · **SE** Du behöver... · **DK** Du skal bruge... · **PL** Czego potrzebujesz... · **NO** Du vil trenge...

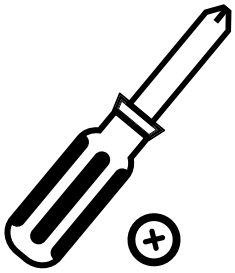

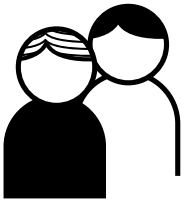

1

Starter Pack Low

Use this diagram for exact clip positions

DE Nutzen Sie diese Übersicht für die Positionierung der Clips · **FR** Référez-vous à ce schéma pour repérer la position exacte des fixations · **NL** Gebruik dit schema voor de juiste positie van de clips · **IT** Usate questo diagramma per il posizionamento delle clip · **SE** Använd detta diagram för att se exakta positioner för clipsen· **DK** Anvend dette diagram for at se præcise placeringer af klemmer · **PL** Użyj tego schematu do dokładnej pozycji klipów · **NO** Bruk denne tegningen for å se nøyaktig hvor klemmene skal plasseres

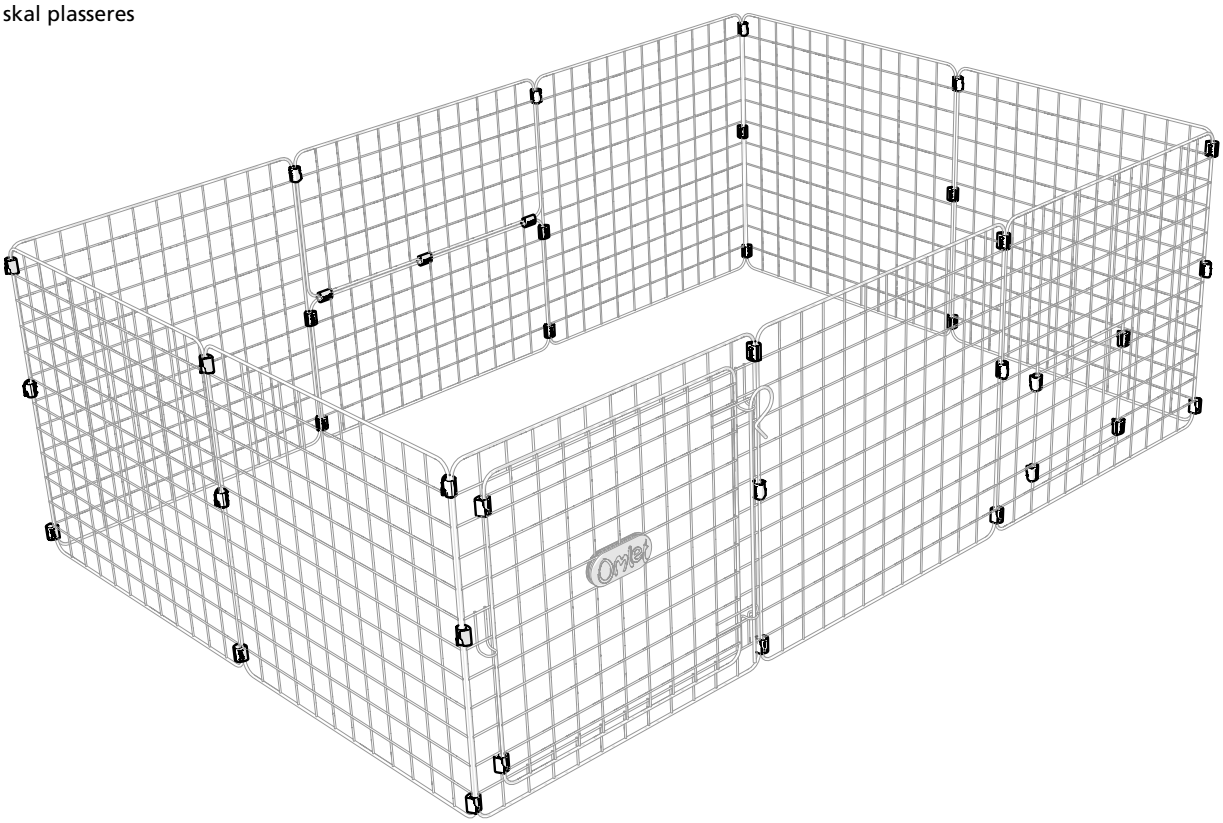

2

Lay the panels out on the ground as shown

DE Legen Sie die Paneele vor sich auf den Boden · **FR** Disposez les panneaux sur le sol comme ceci · **NL** Leg de panelen op de grond zoals weergegeven · **IT** Posizionate i pannelli per terra come da figura · **SE** Lägg ut panelerna på marken enligt bilden · **DK** Læg panelerne ud på jorden som vist · **PL** Połóż panele na ziemi jak pokazano · **NO** Legg panelene på bakken som vist på tegningen

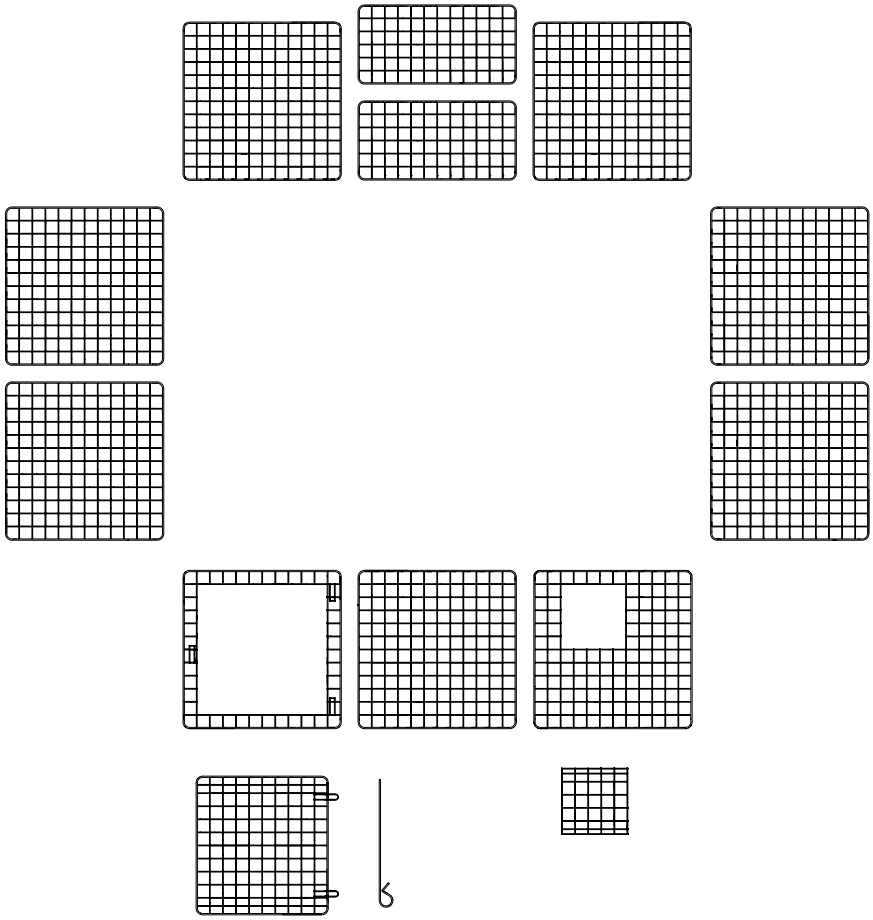

3

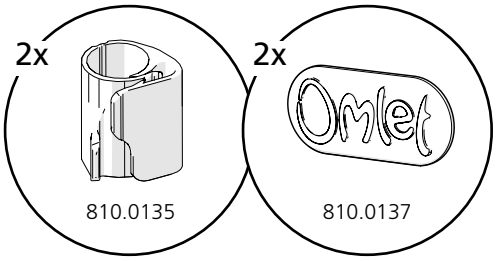

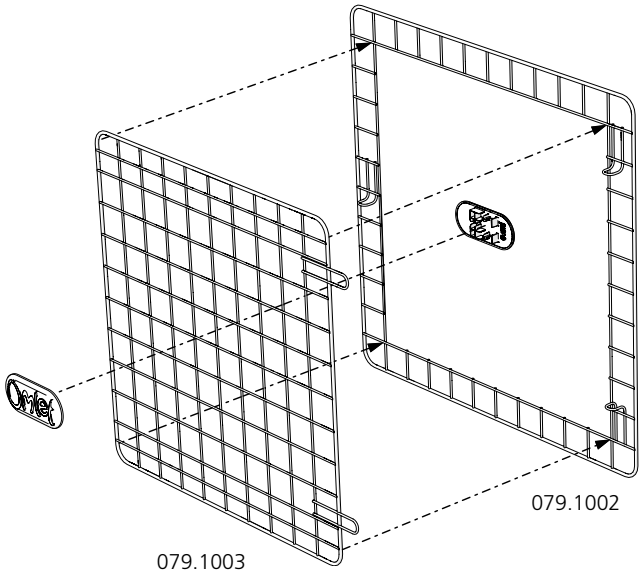

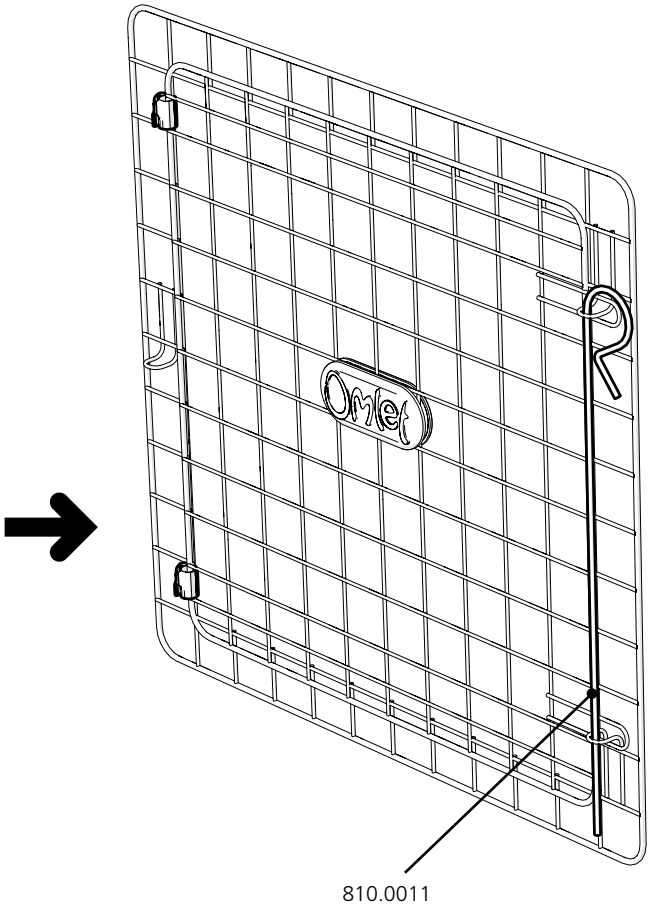

4

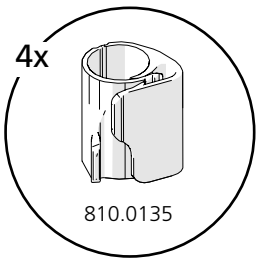

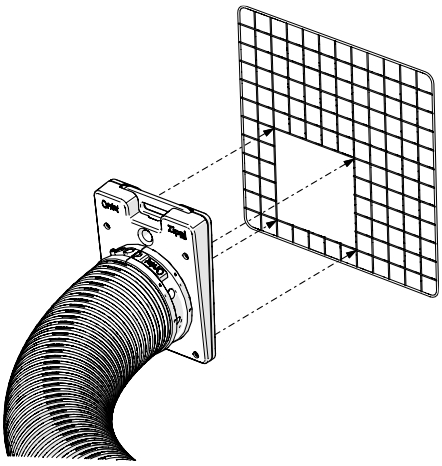

or

oder
ou
of
oppure
eller
lub

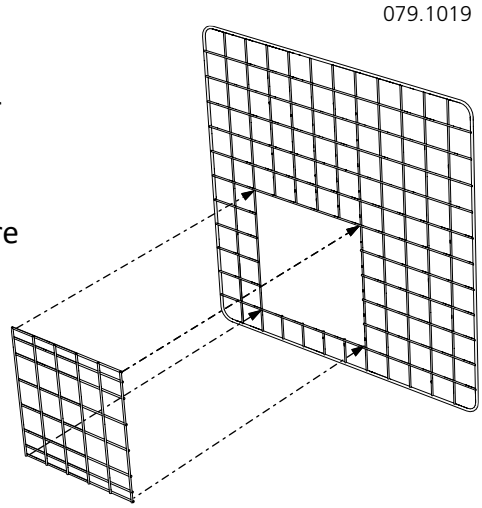

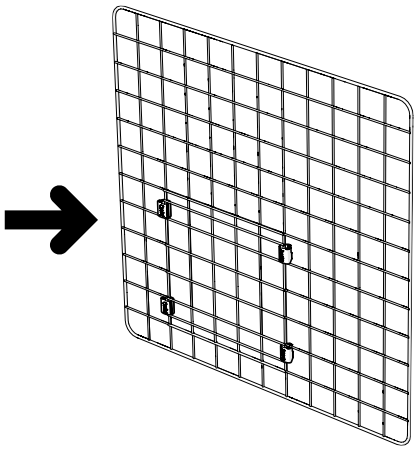

5

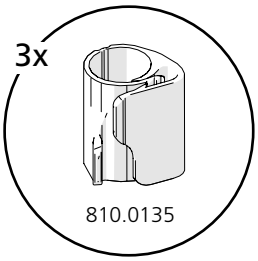

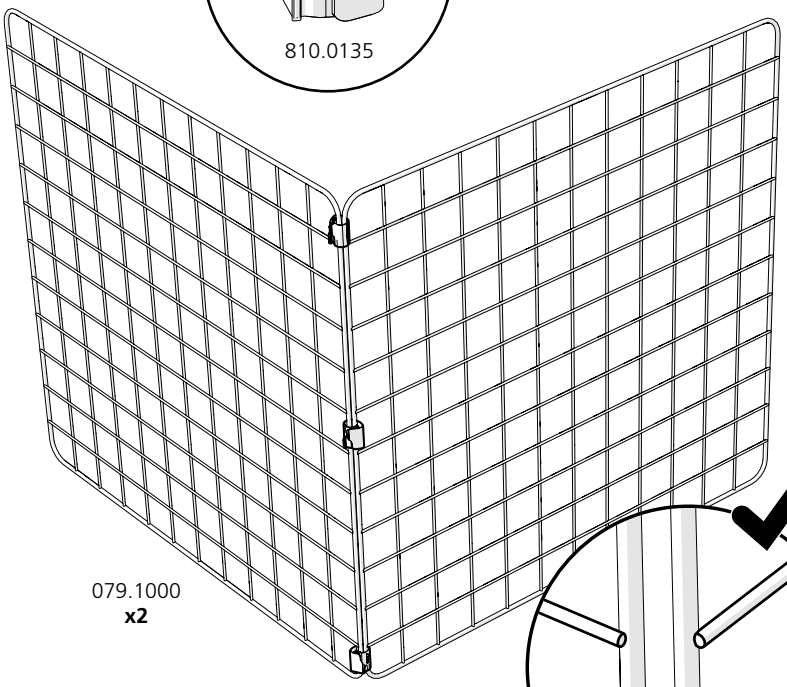

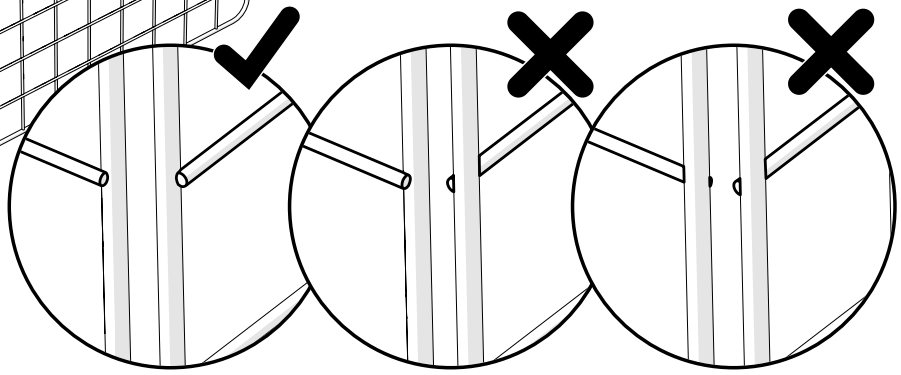

6

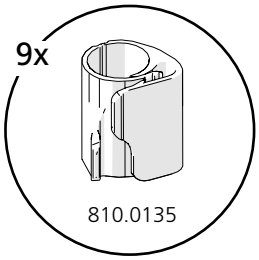

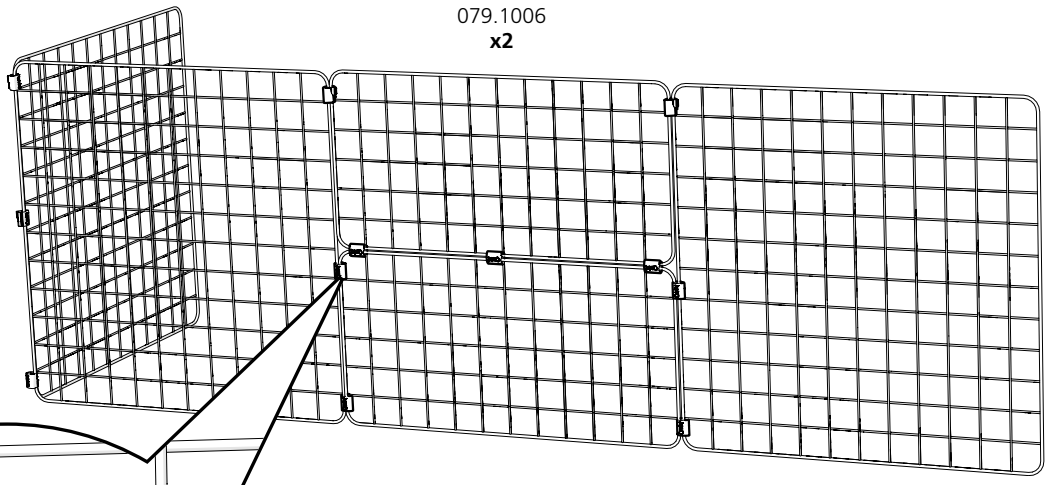

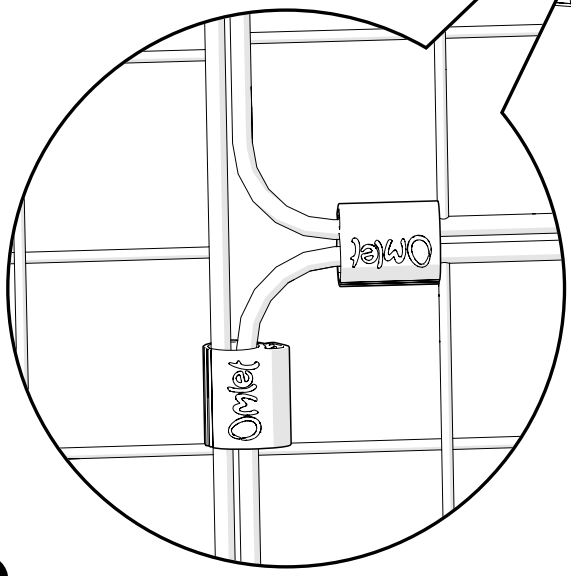

7

Easy access panel

DE Schnell-Zugangs-Paneel · **FR** Accès facile à l'enclos · **NL** Paneel voor snelle toegang · **IT** Pannello per facile accesso · **SE** Panel för lätt åtkomst · **DK** Panel der giver nem adgang · **PL** Łatwy dostęp do panelu · **NO** Panel som gir enkel tilgang

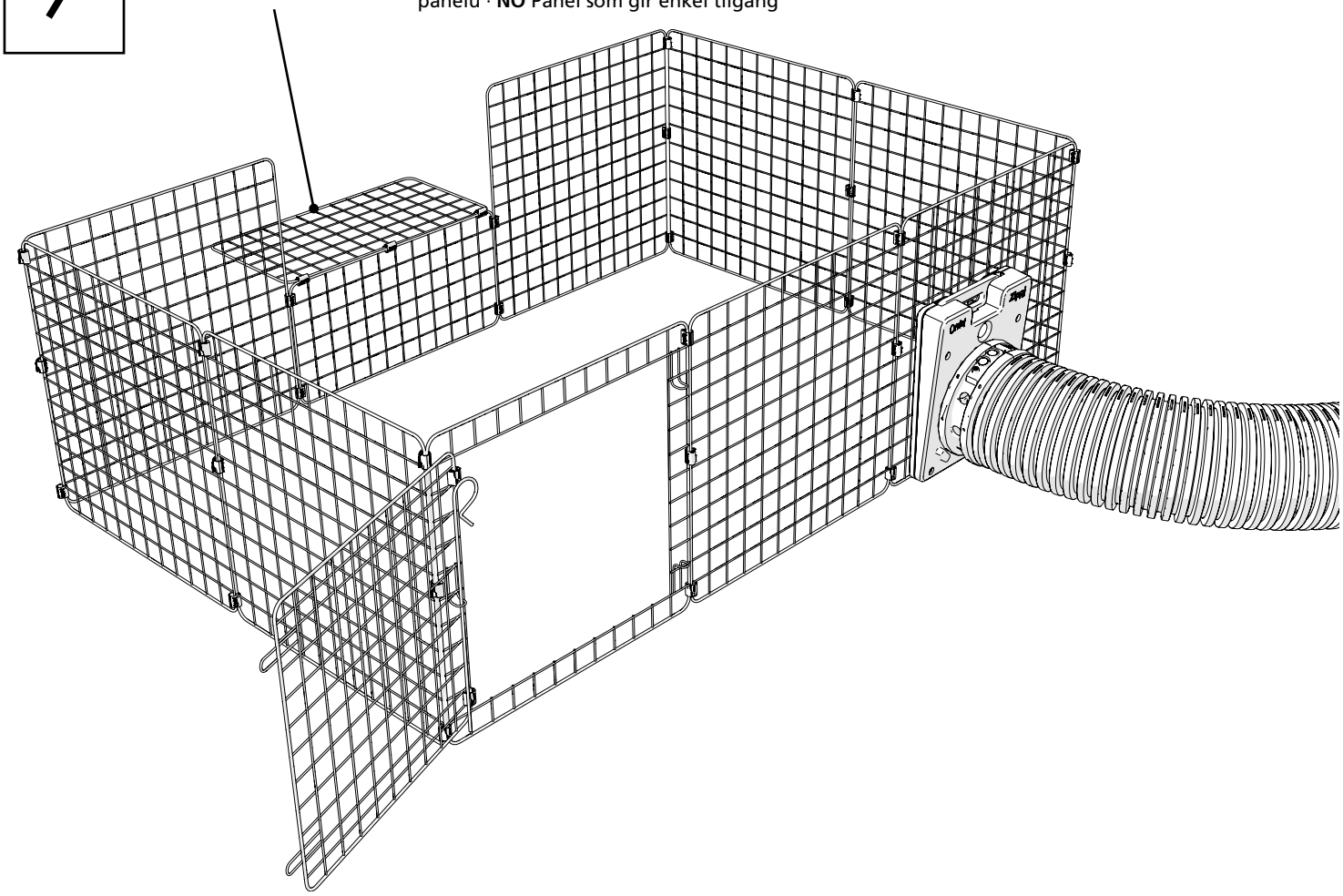

8

Starter Pack High

Use this diagram for exact clip positions

DE Nutzen Sie diese Übersicht für die Positionierung der Clips · **FR** Référez-vous à ce schéma pour repérer la position exacte des fixations · **NL** Gebruik dit schema voor de juiste positie van de clips · **IT** Usate questo diagramma per il posizionamento delle clip · **SE** Använd detta diagram för att se exakta positioner för clipsen· **DK** Anvend dette diagram for at se præcise placeringer af klemmer · **PL** Użyj tego schematu do dokładnej pozycji klipów · **NO** Bruk denne tegningen for å se nøyaktig hvor klemmene skal plasseres

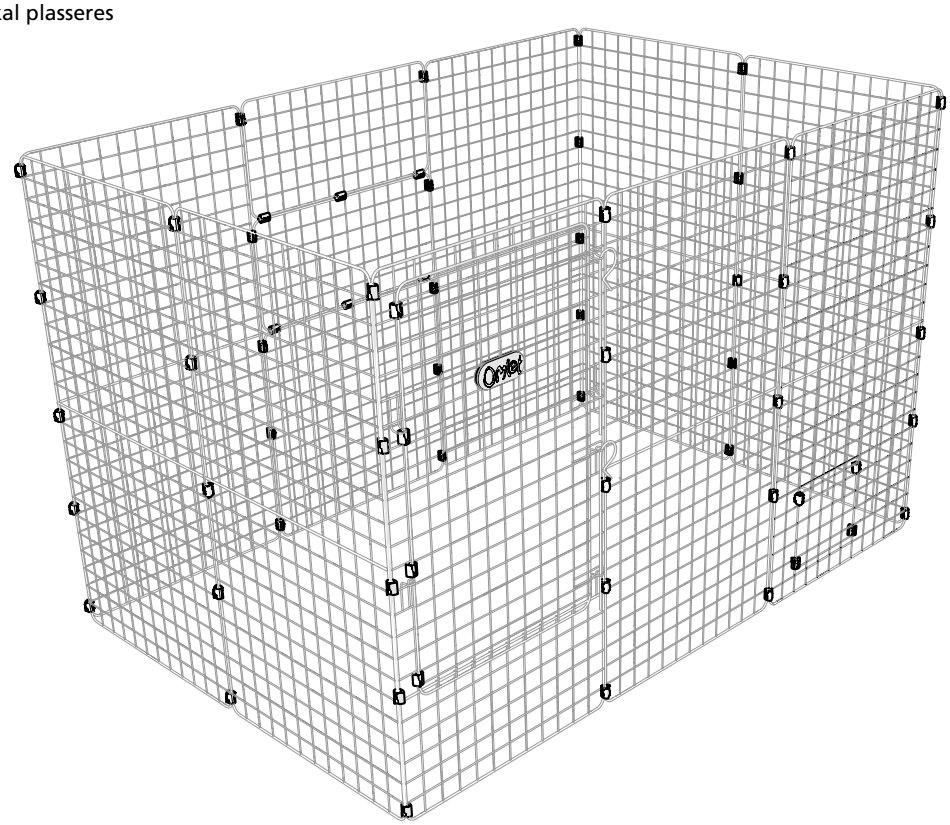

9

Lay the panels out on the ground as shown

DE Legen Sie die Paneele vor sich auf den Boden · **FR** Disposez les panneaux sur le sol comme ceci · **NL** Leg de panelen op de grond zoals weergegeven · **IT** Posizionate i pannelli per terra come da figura · **SE** Lägg ut panelerna på marken enligt bilden · **DK** Læg panelerne ud på jorden som vist · **PL** Połóż panele na ziemi jak pokazano · **NO L**egg panelene på bakken som vist på tegningen

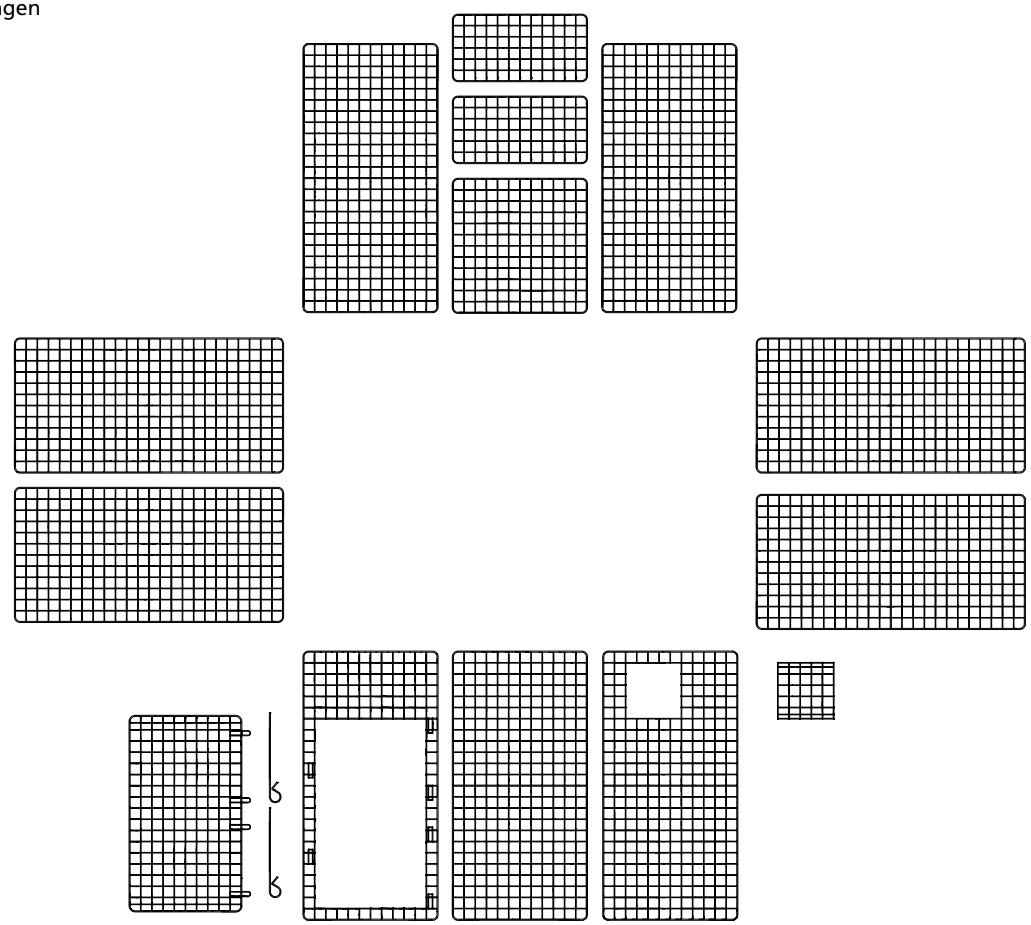

10

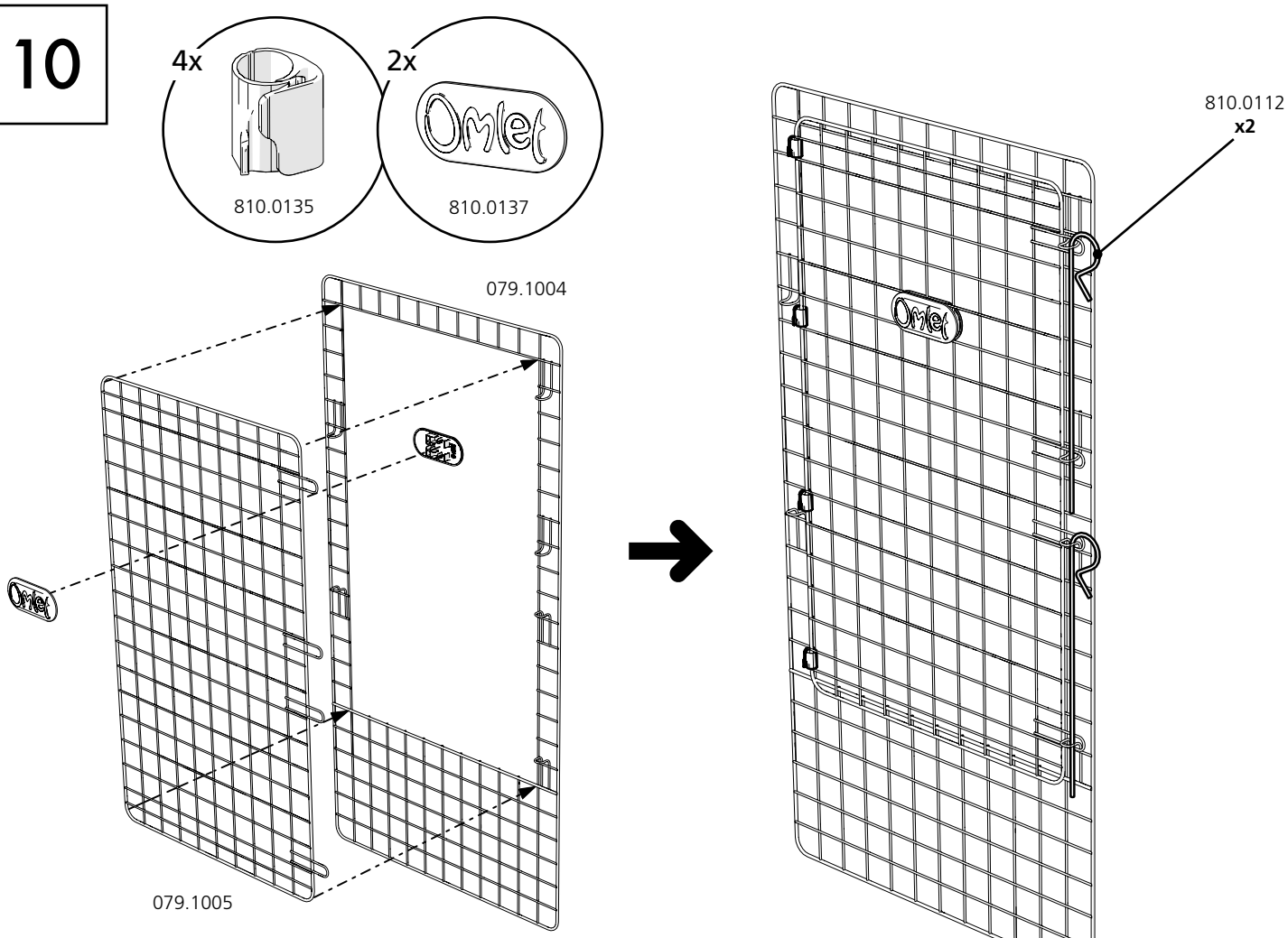

11

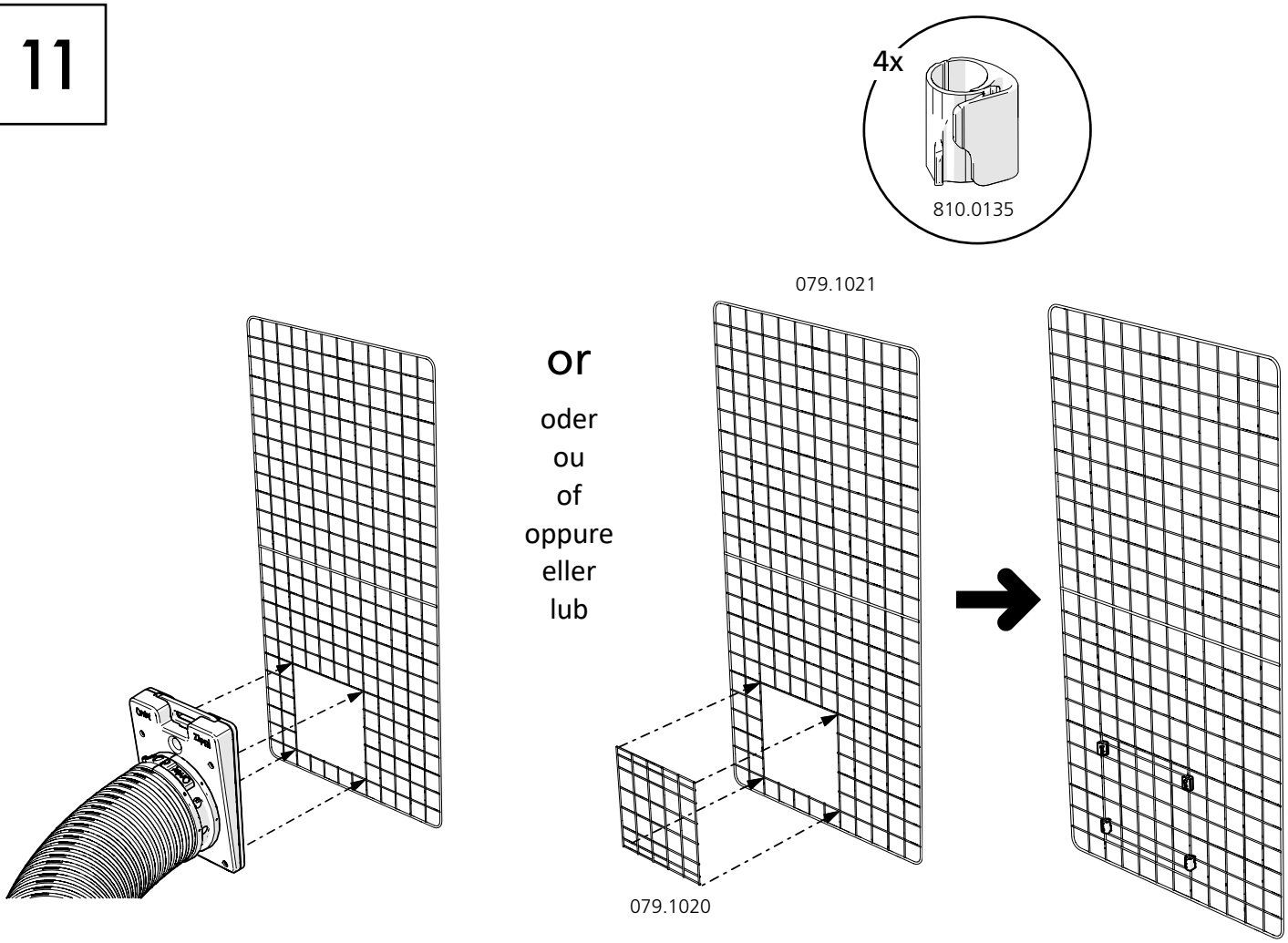
4x
810.0135
079.1021
or
oder
ou
of
oppure
eller
lub
079.1020

12

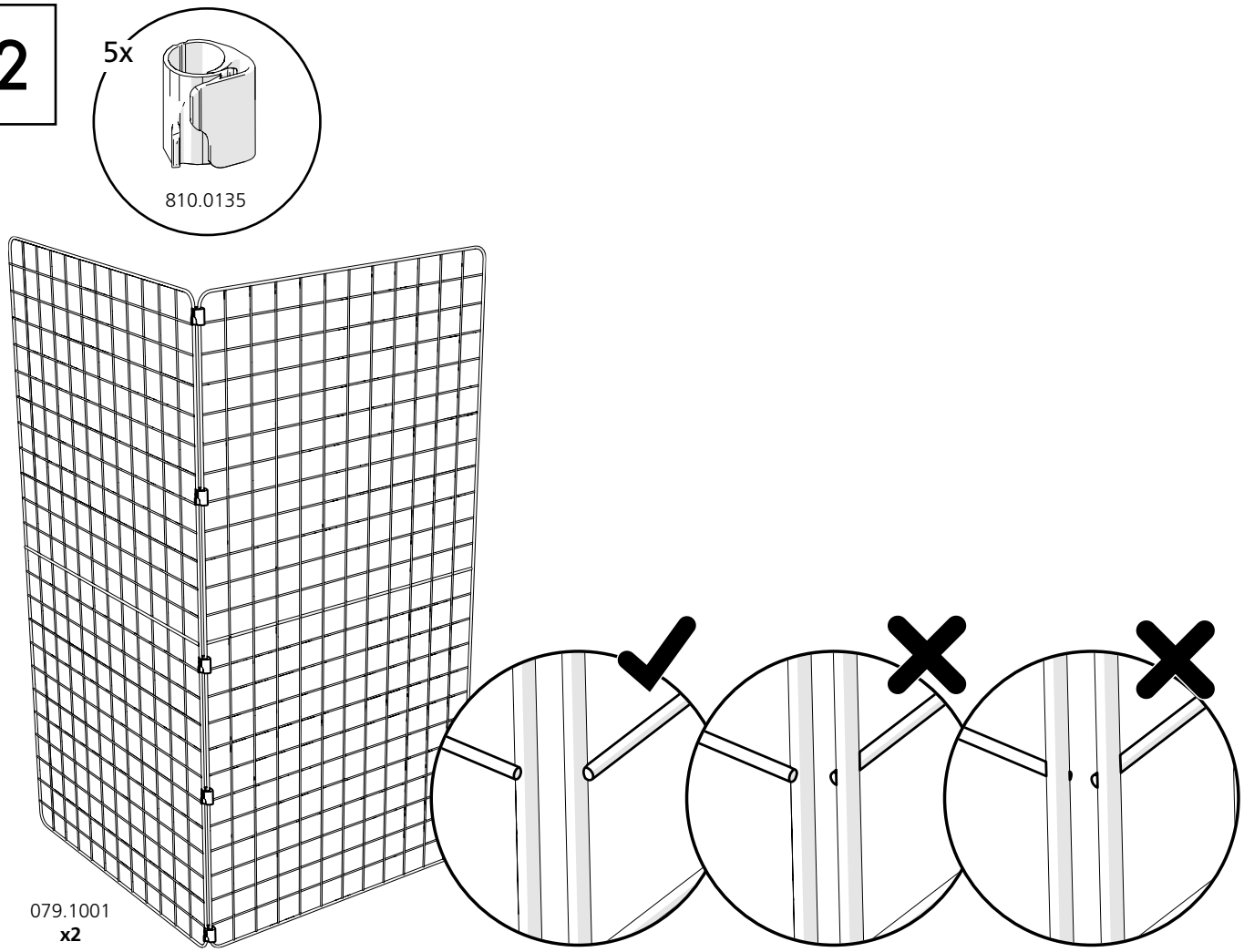
5x
810.0135
079.1001
x2

13

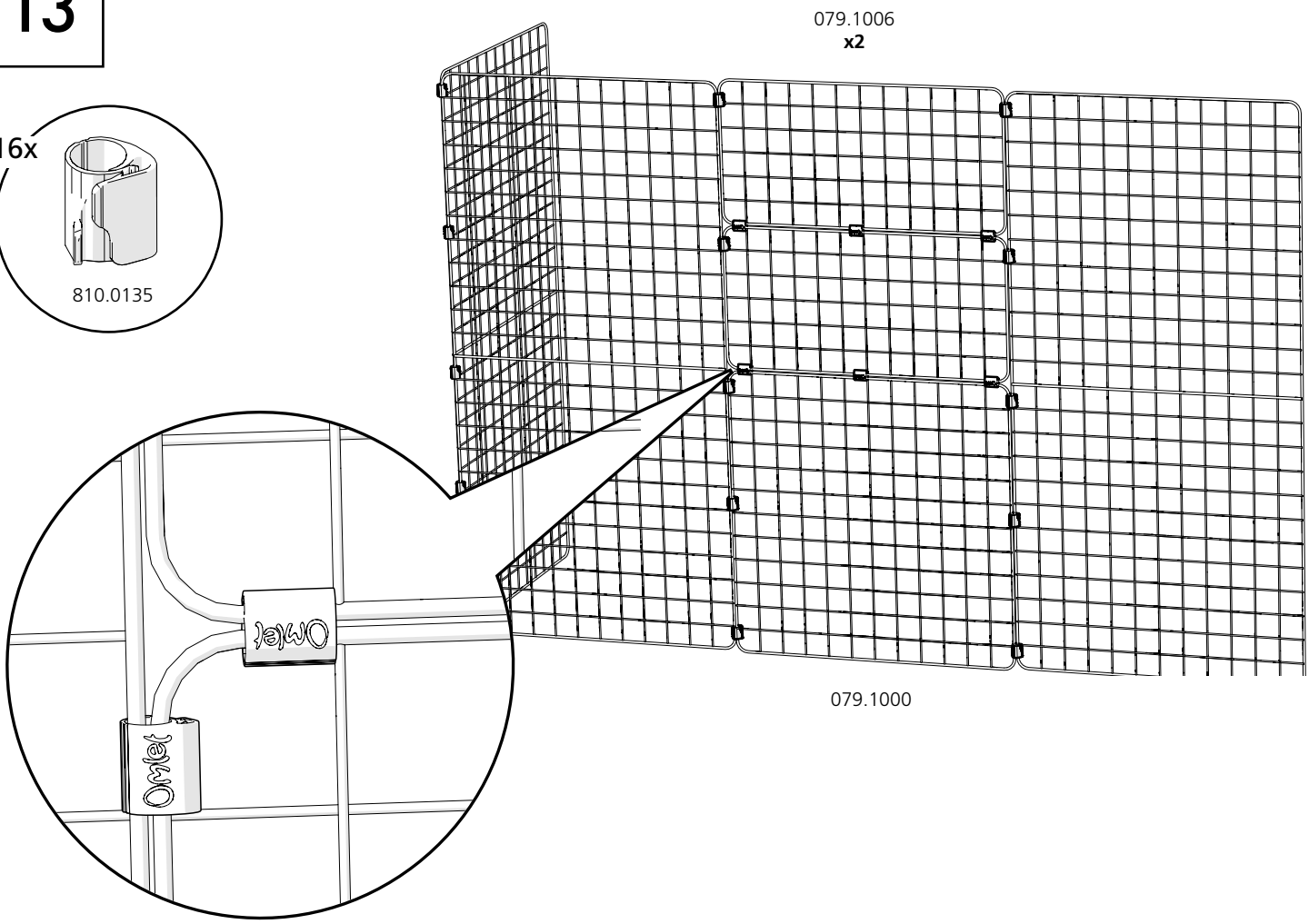

14

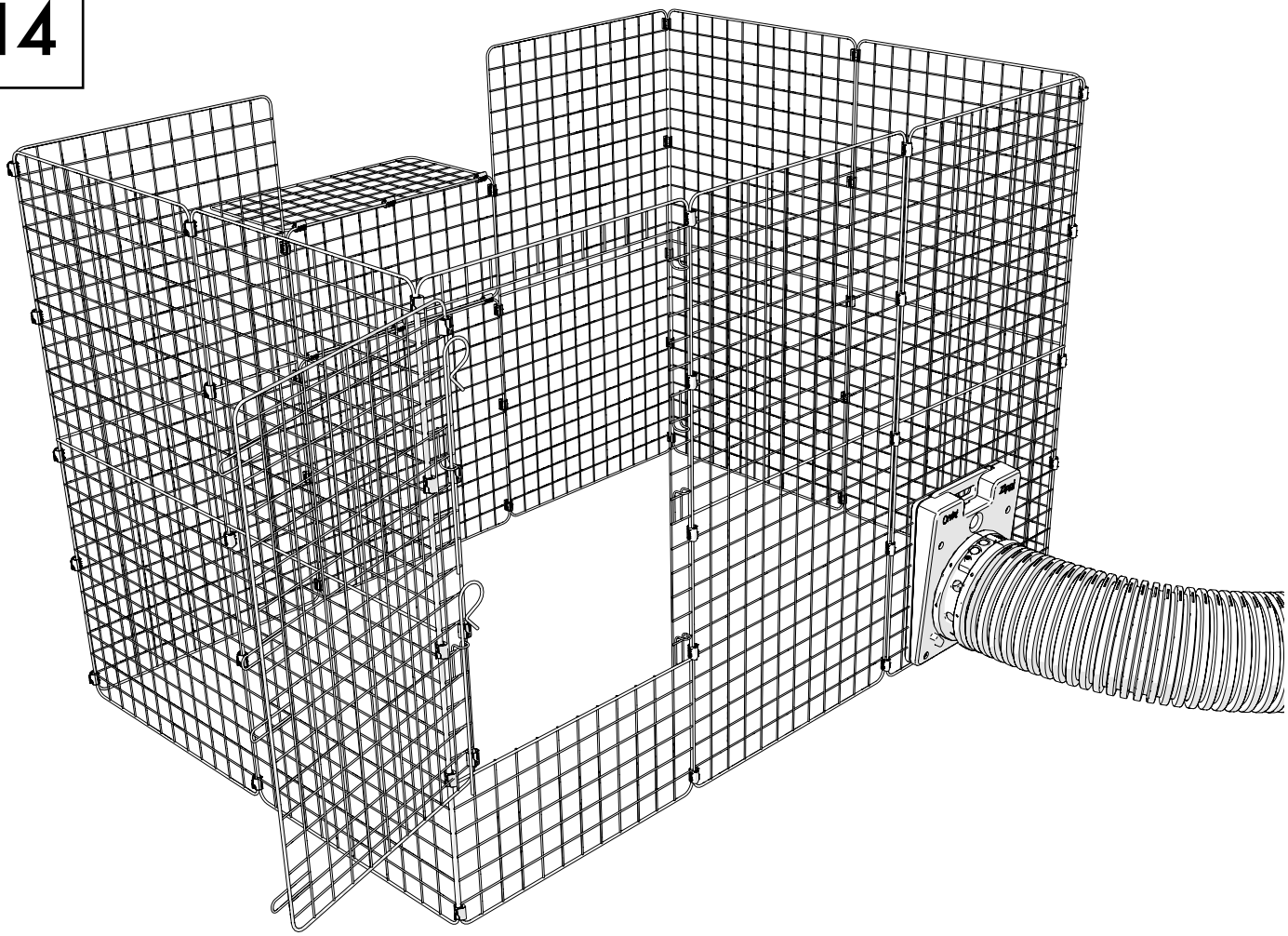

15 Roof Starter Pack

Use this diagram for exact clip positions

DE Nutzen Sie diese Übersicht für die Positionierung der Clips · **FR** Référez-vous à ce schéma pour repérer la position exacte des fixations · **NL** Gebruik dit schema voor de juiste positie van de clips · **IT** Usate questo diagramma per il posizionamento delle clip · **SE** Använd detta diagram för att se exakta positioner för clipsen· **DK** Anvend dette diagram for at se præcise placeringer af klemmer · **PL** Użyj tego schematu do dokładnej pozycji klipów · **NO** Bruk denne tegningen for å se nøyaktig hvor klemmene skal plasseres

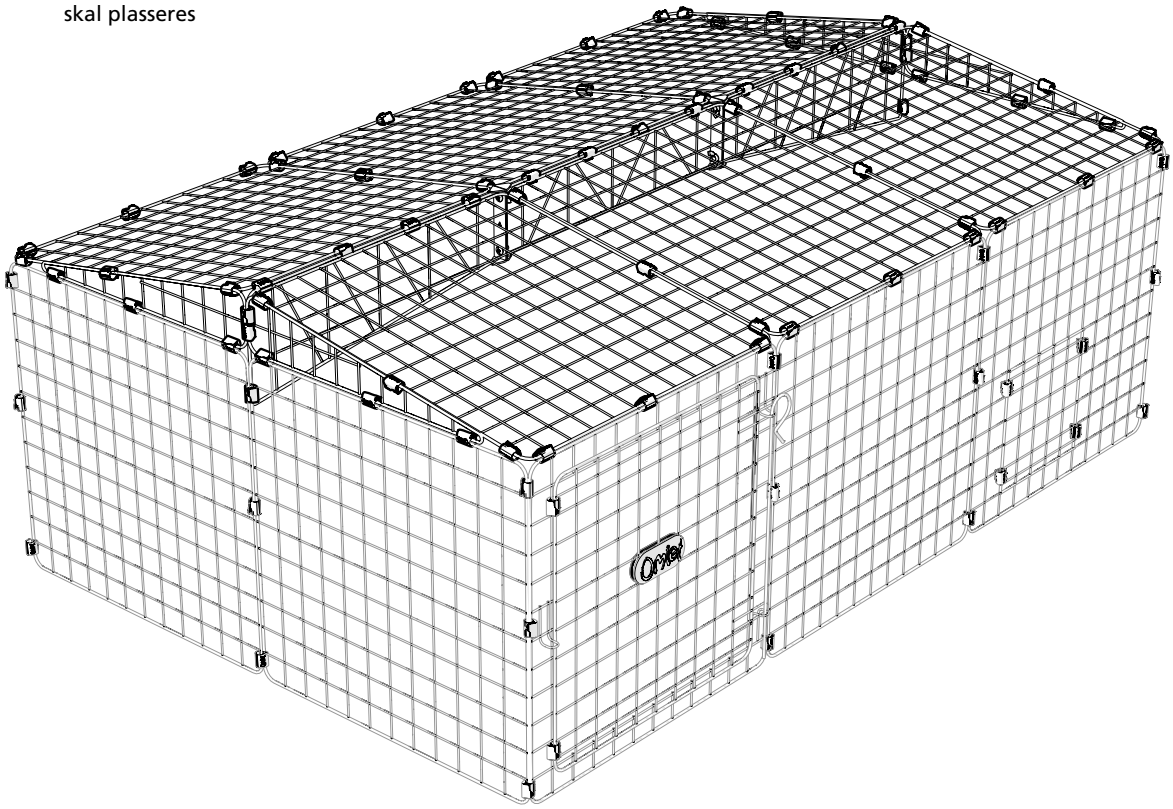

16

Lay the panels out on the ground as shown

DE Legen Sie die Paneele vor sich auf den Boden · **FR** Disposez les panneaux sur le sol comme ceci · **NL** Leg de panelen op de grond zoals weergegeven · **IT** Posizionate i pannelli per terra come da figura · **SE** Lägg ut panelerna på marken enligt bilden · **DK** Læg panelerne ud på jorden som vist · **PL** Połóż panele na ziemi jak pokazano · **NO L**egg panelene på bakken som vist på tegningen

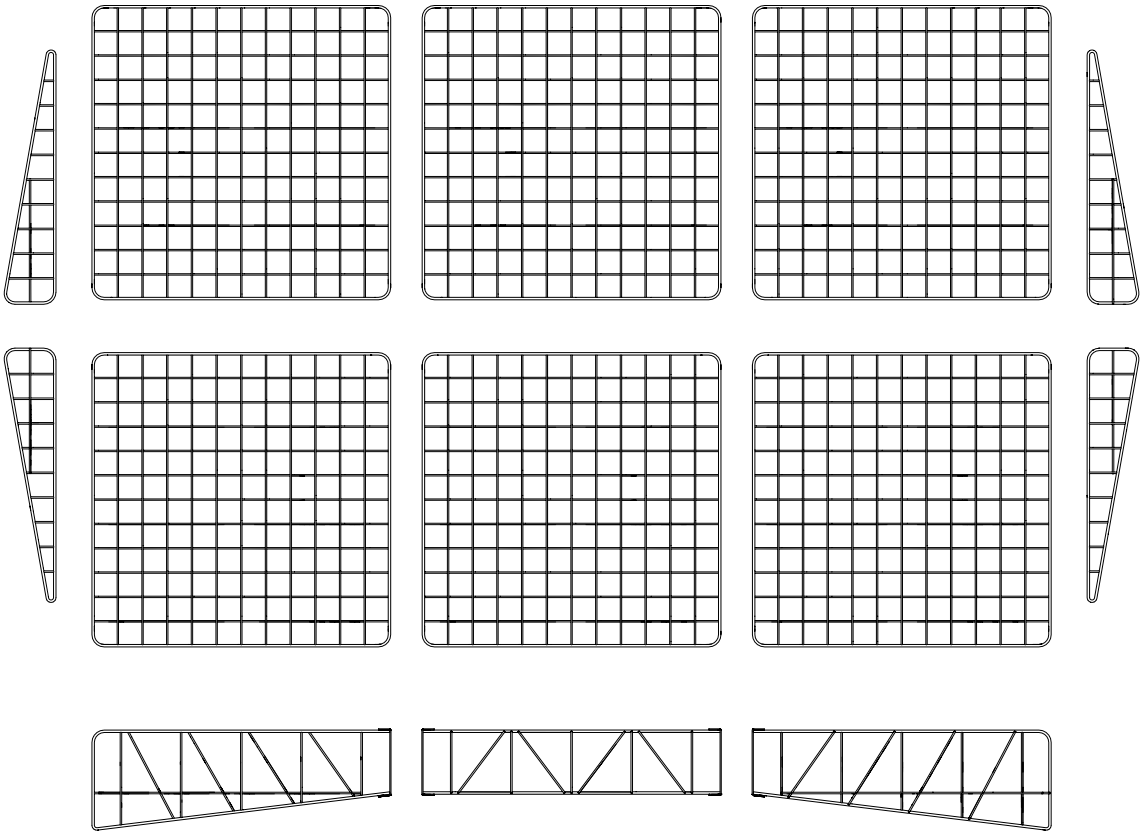

17

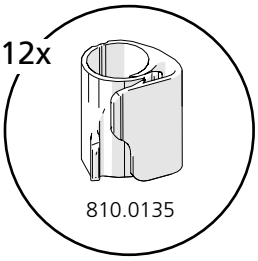
12x
810.0135

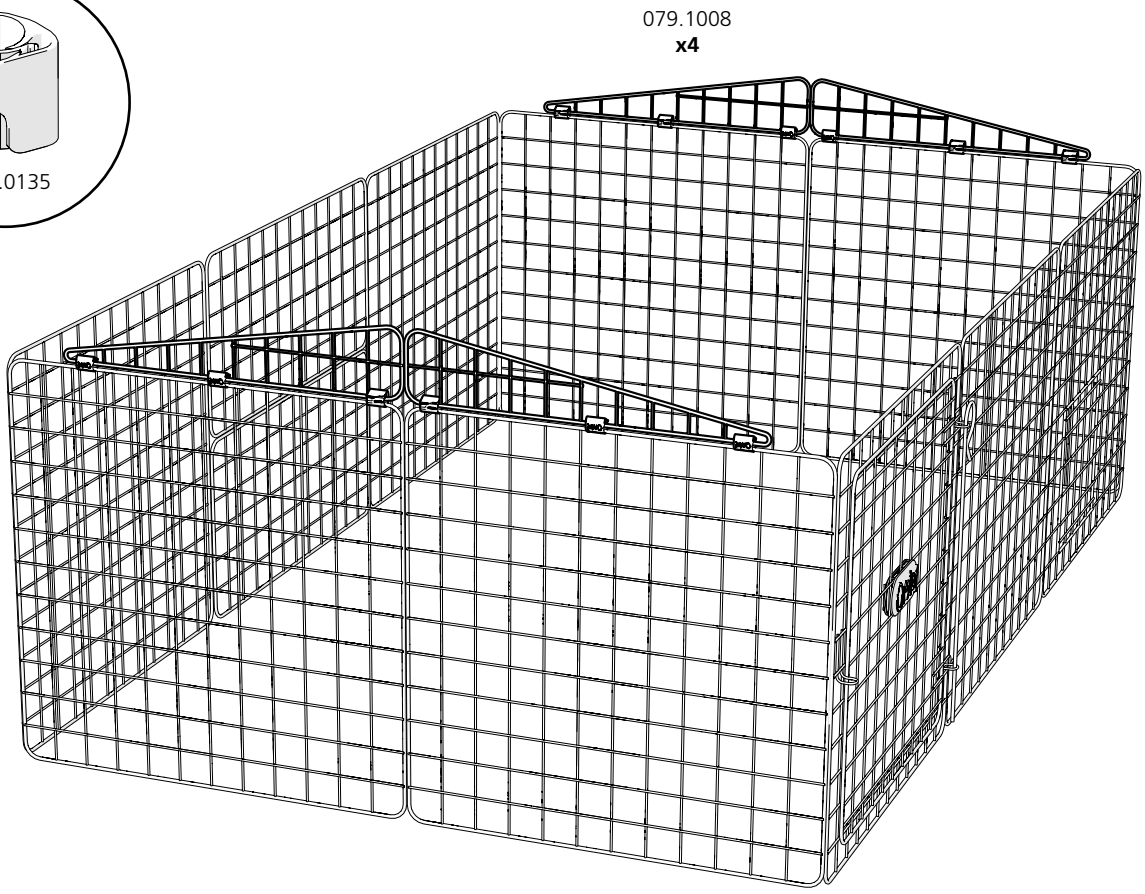
079.1008
x4

18

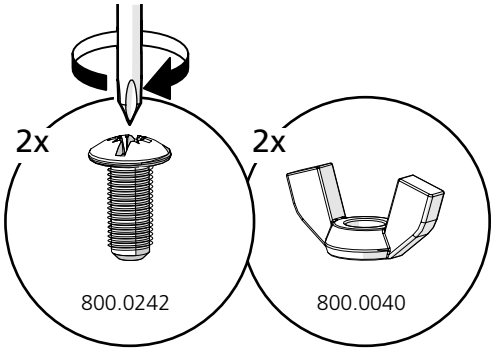
2x
800.0242
2x
800.0040

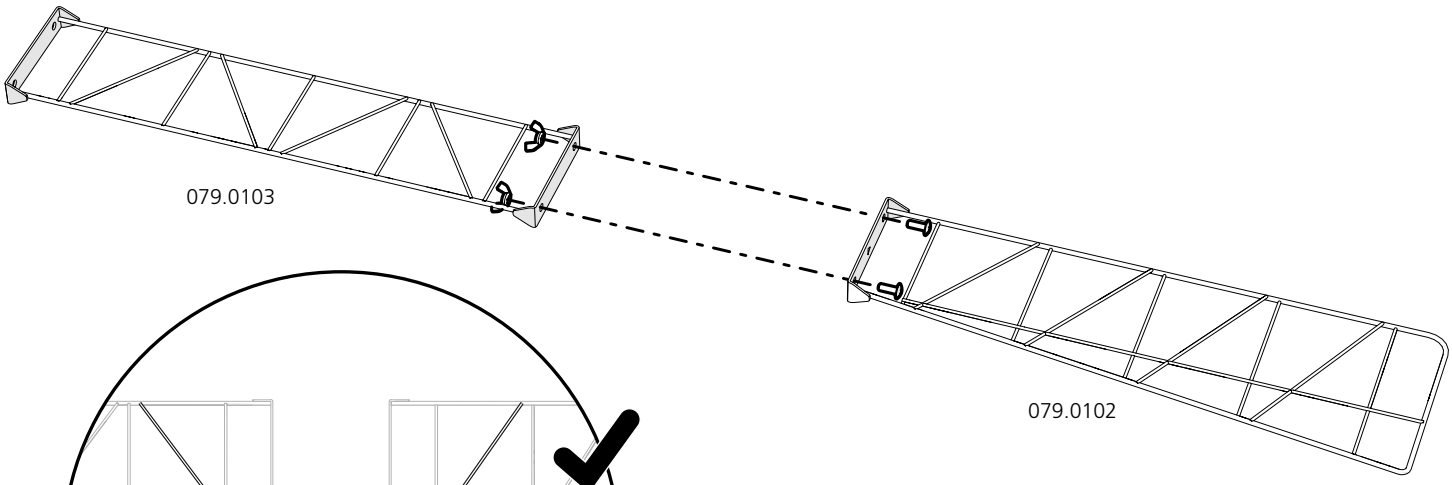
079.0103
079.0102

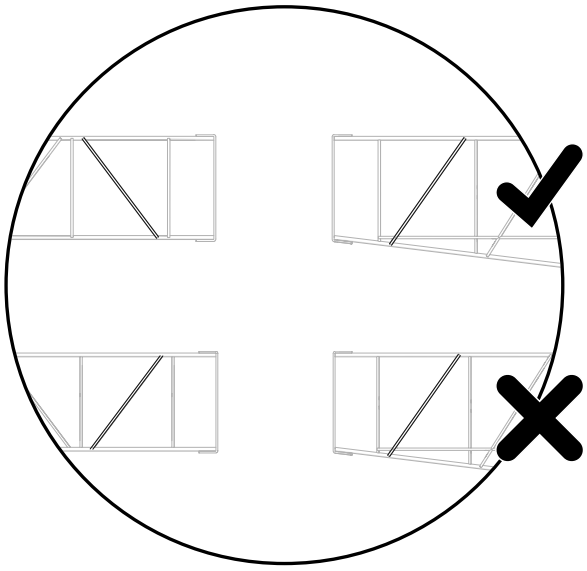

19

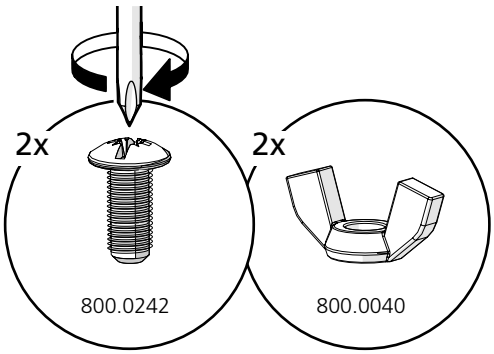

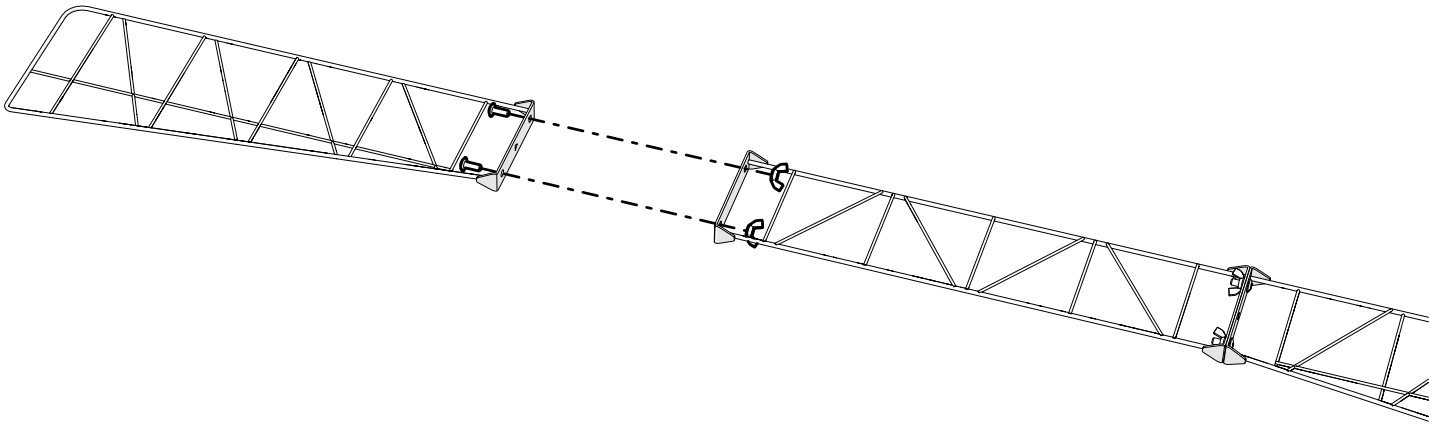

20

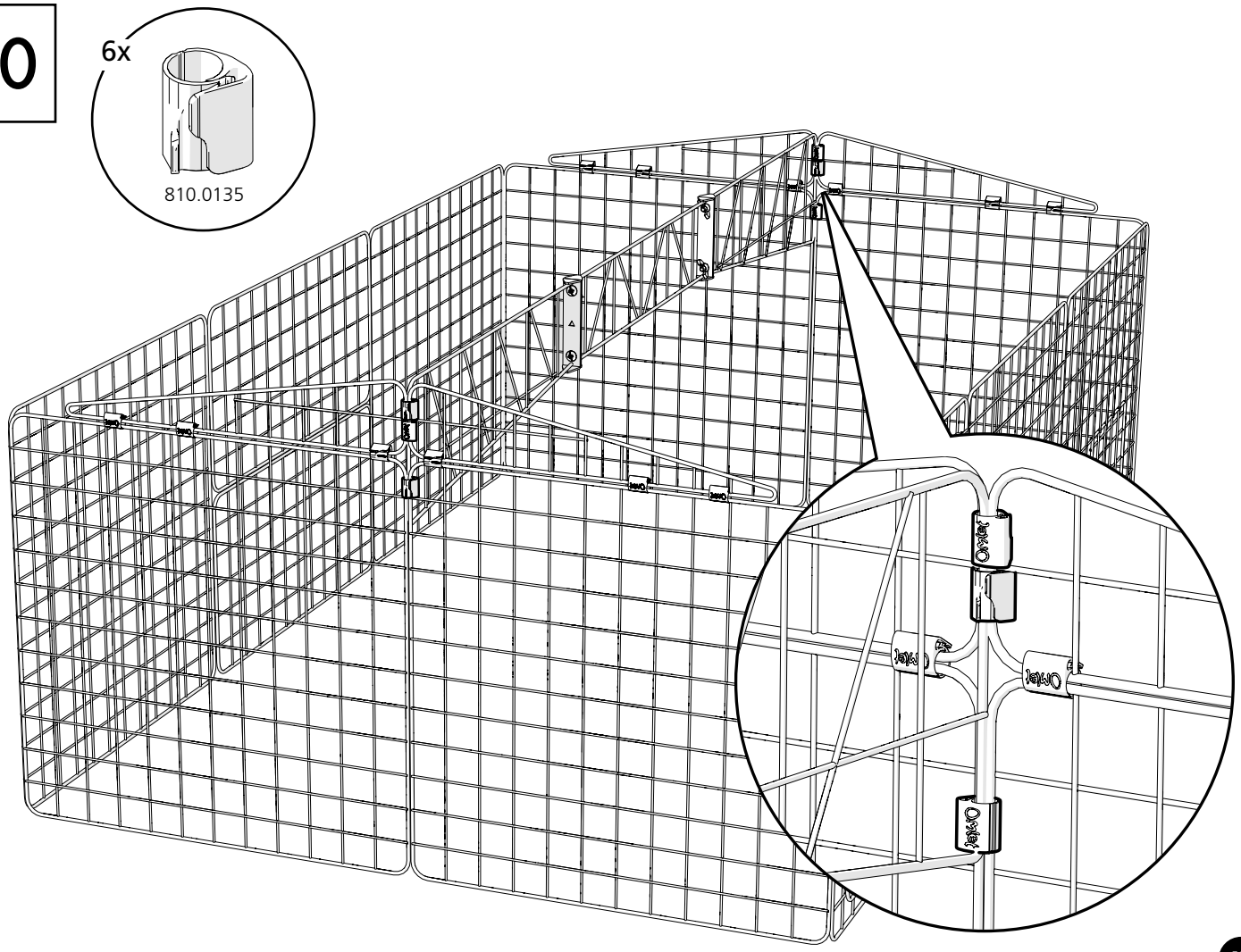

21

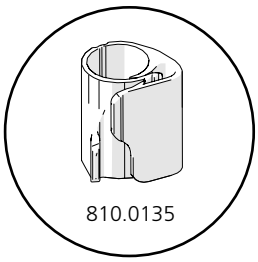

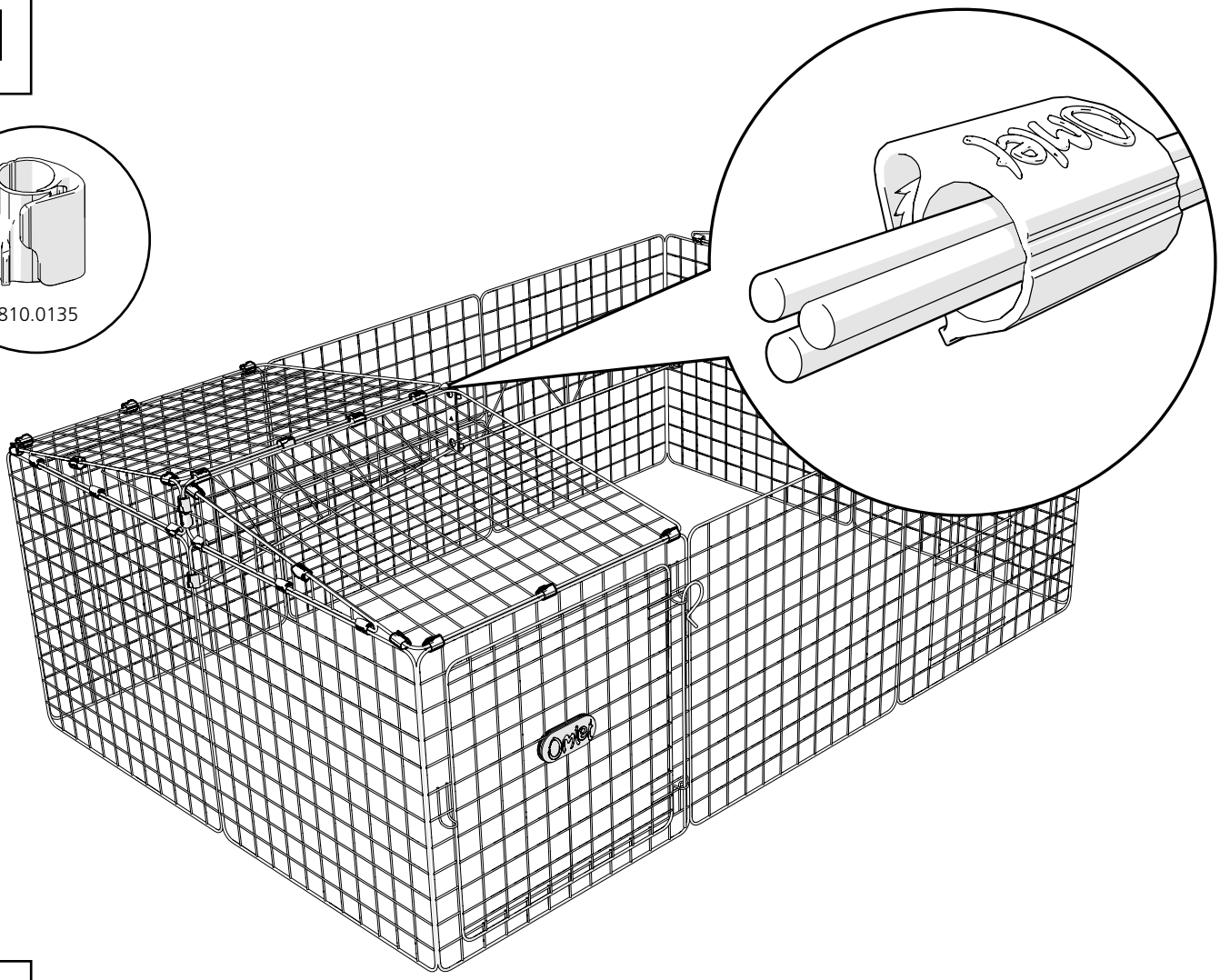

22

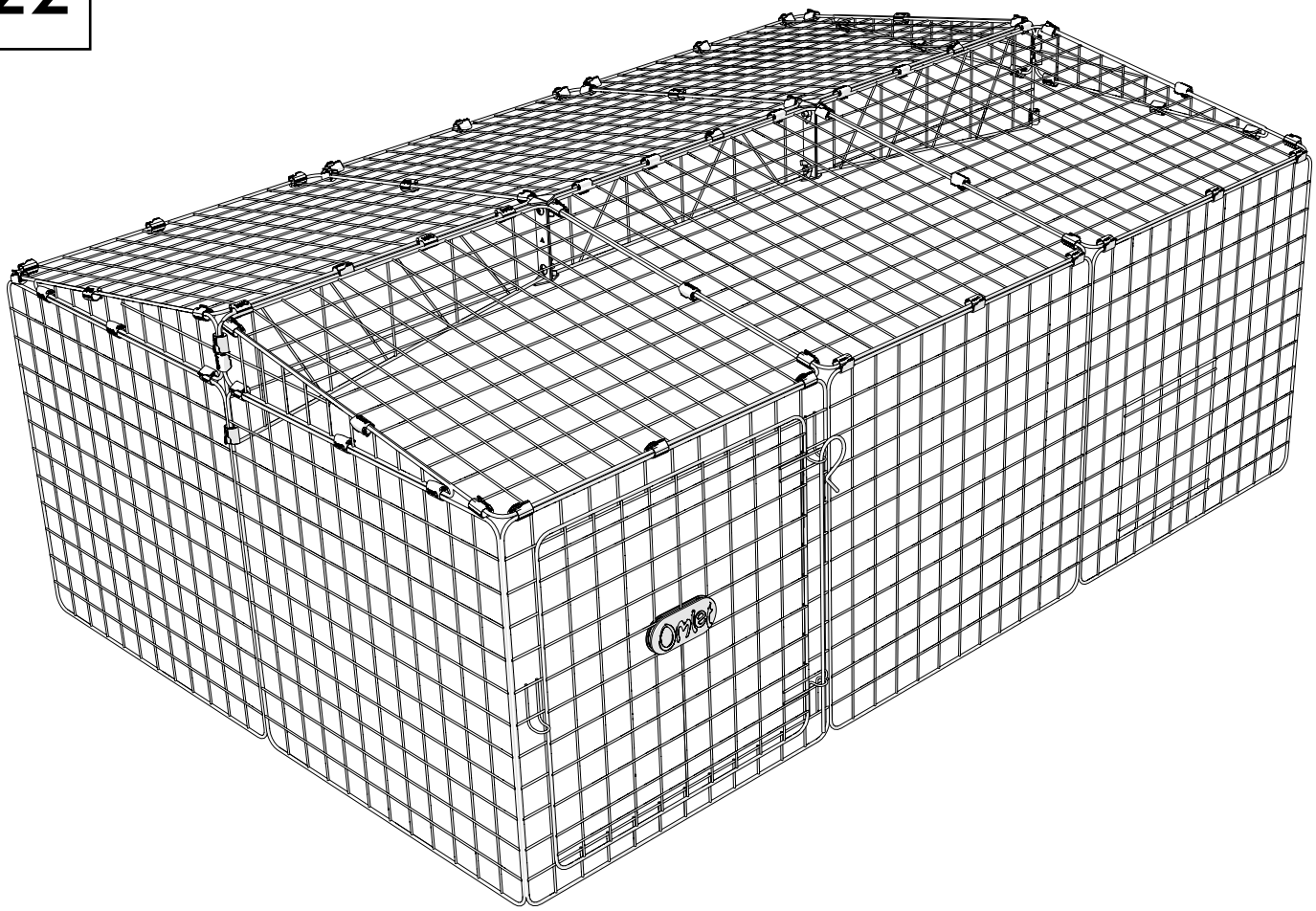

23 Underfloor Mesh Panel 6-Pack

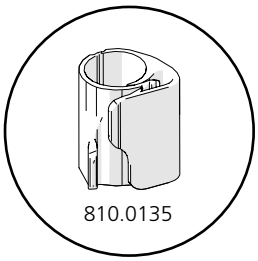

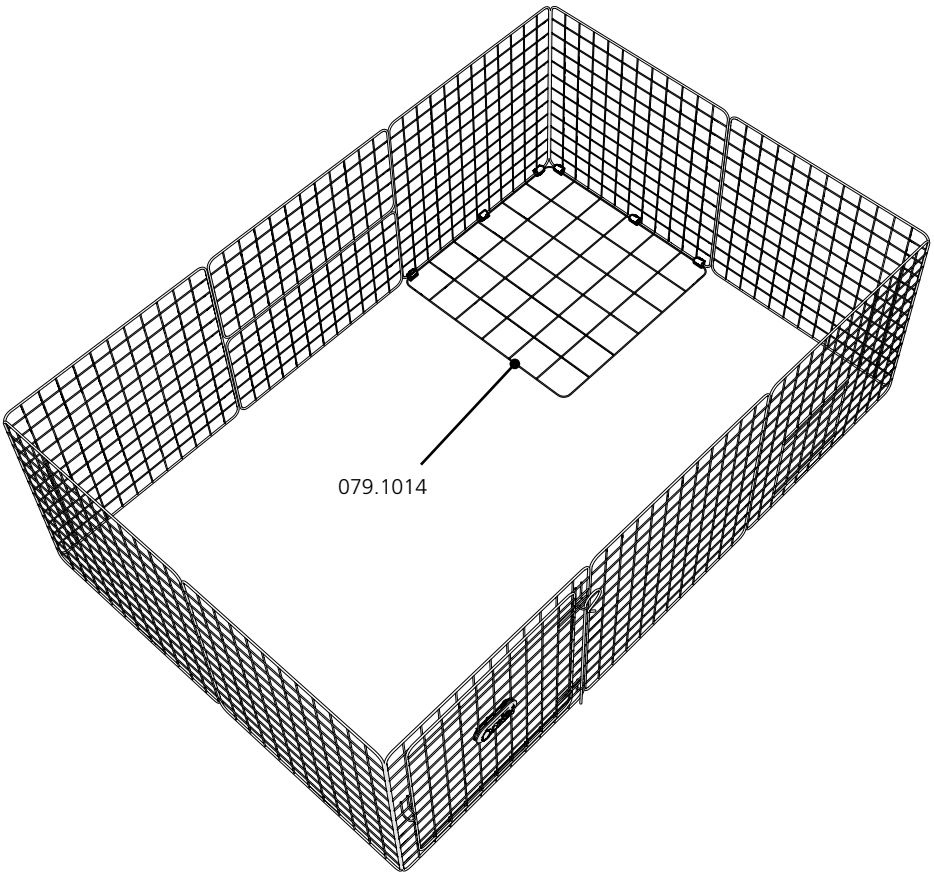

24

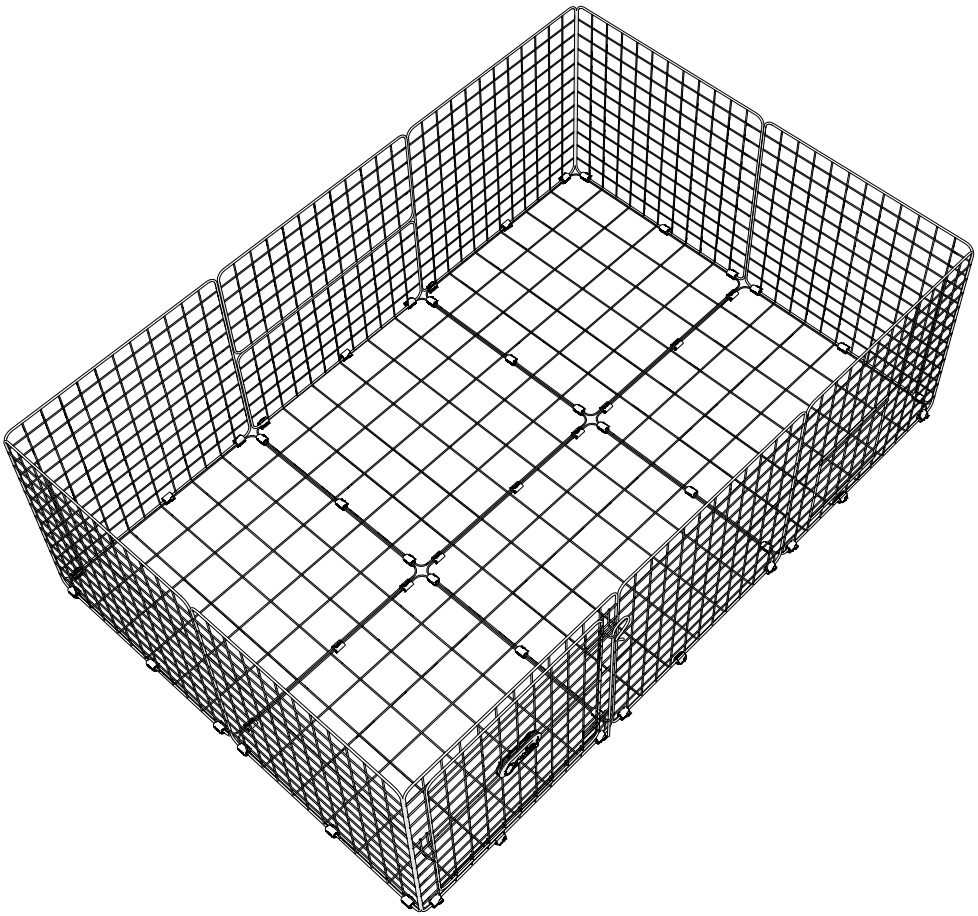

25 Skirt Starter Pack

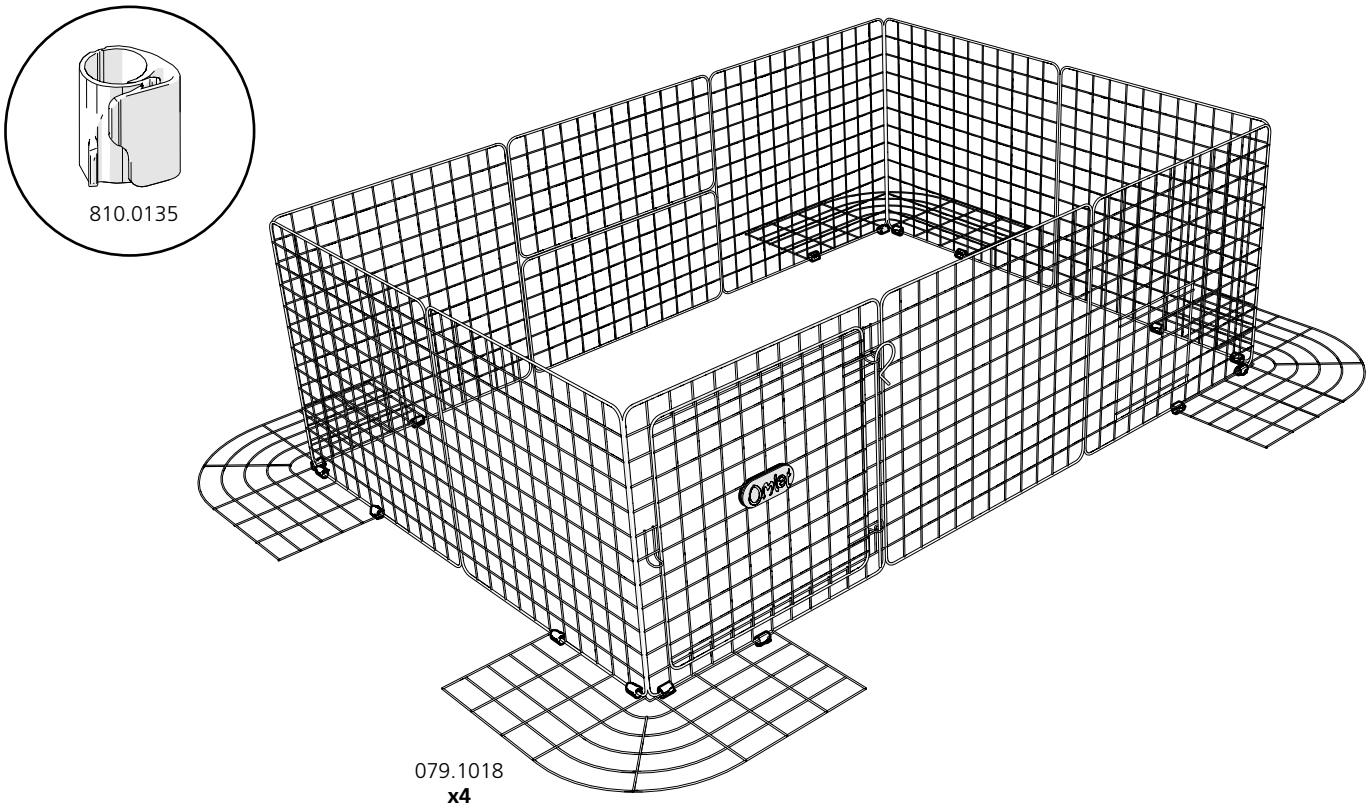

26

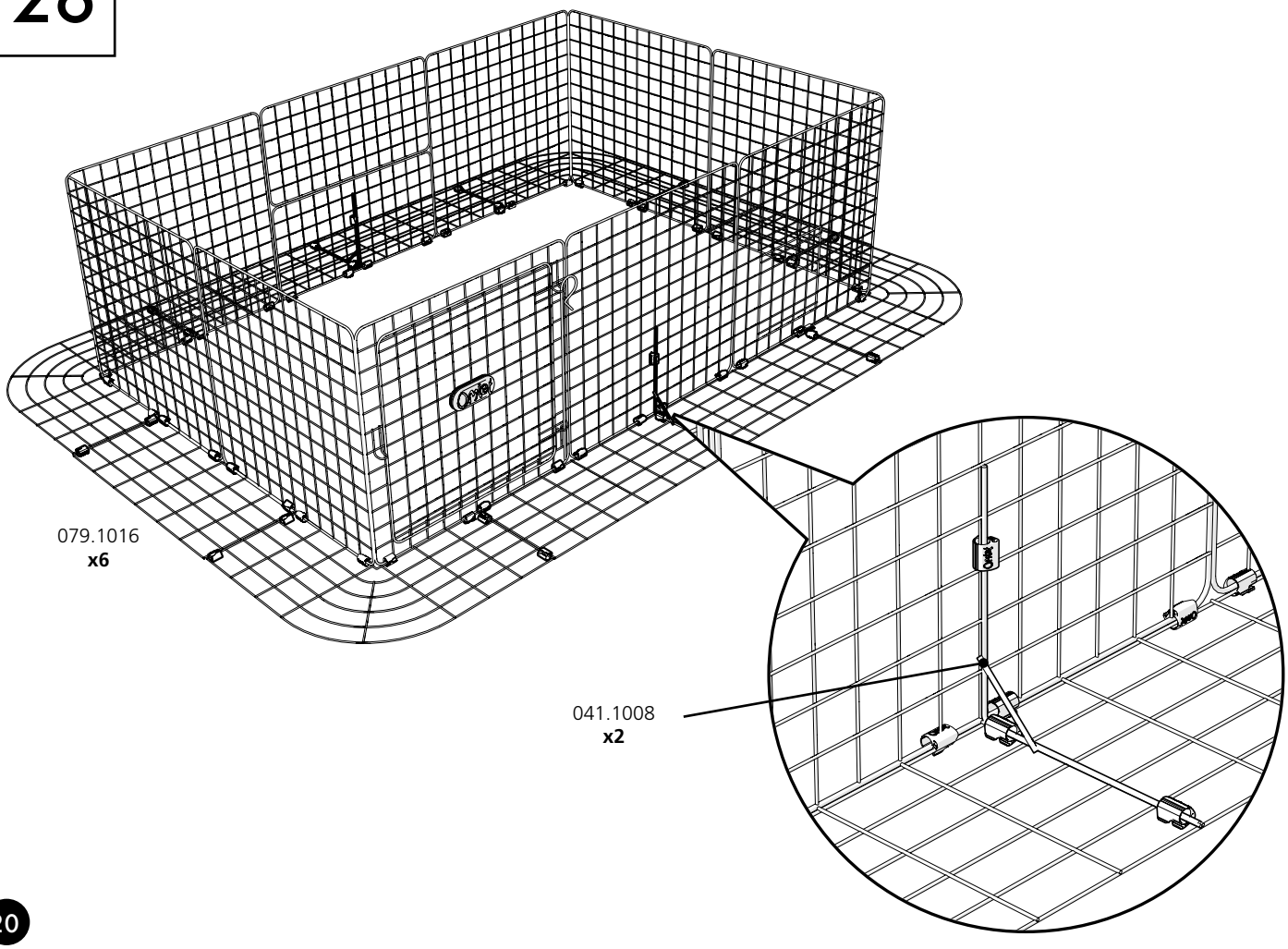

EN

· Do's and Don'ts ·

Do's

Do use your Zippi run for adult rabbits and guineapigs. Once set up, observe your pets in the run. This is to ensure they are safe and secure in the run and the size of the holes in the mesh is appropriate for them.

Make sure your pets always have access to fresh food and water.

Do regularly check your entire Zippi run making sure it is secure.

Check the clips regularly. If any have been damaged or weakened, they should be replaced to keep the run secure.

Move your pets to a secure location when moving or altering your Zippi run.

Do provide shade for your pets.

Call or email us if you need further advice.

Don'ts

Do not let anyone climb inside the Zippi run unsupervised by a responsible adult - it is not a toy.

Do not leave your pets unattended unless your Zippi run has a roof, skirts and underfloor mesh, otherwise your pets will be at risk of predators.

Do not climb on the Zippi run. This is dangerous and can lead to the run being damaged

Do not set up the Zippi Run on uneven ground as this will compromise the run's security. It can also cause a tripping hazard.

Do not use a Zippi run beyond for what is specified, this shall be considered as improper use. Any direct commercial or industrial use is also deemed to be improper. Omlet is not liable for any damage resulting from such use. The user alone bears the risk.

DE

· Ge- und Verbote ·

Gebote

Nutzen Sie das Zippi Gehege nur für ausgewachsene Kaninchen und Meerschweinchen. Nachdem Sie das Gehege aufgebaut haben, behalten Sie Ihre Haustiere beim Gebrauch im Auge. Damit stellen Sie sicher, dass die Tiere im Auslauf sind und die Gitterabstände entsprechend geeignet.

Stellen Sie sicher, dass Ihr Haustier immer Zugang zu frischem Wasser und Futter hat.

Überprüfen Sie regelmäßig das gesamte Zippi Gehege auf dessen Sicherheit.

Überprüfen Sie die Clips regelmäßig. Falls diese beschädigt oder geschwächt sind, sollten sie umgehend ausgetauscht werden.

Bringen Sie Ihre Haustiere an einem anderen Ort unter, während Sie das Zippi Gehege verstellen.

Bieten Sie Ihren Tieren Schatten.

Rufen Sie uns an oder schreiben Sie eine E-Mail für weitere Beratung.

Verbote

Lassen Sie niemanden unbeaufsichtigt durch einen verantwortungsvollen Erwachsenen im Zippi Gehege - dieses Produkt ist kein Spielzeug.

Lassen Sie Ihre Haustiere nicht unbeaufsichtigt, es sei denn, Ihr Zippi Gehege hat ein Dach, eine Fuchssicherung und Unterbodengitter. Ihre Tiere sind sonst nicht sicher im Gehege.

Klettern Sie nicht auf das Zippi Gehege. Dies ist gefährlich und kann zu Schäden am Gehege führen.

Bauen Sie das Zippi Gehege nicht auf unebenem Gelände auf, da die Sicherheit des Geheges dadurch nicht mehr gegeben ist. Außerdem besteht dadurch Stolpergefahr.

Jede abweichende, als die vorgesehene Nutzung wird als fehlerhaft angesehen. Jegliche direkte gewerbliche oder industrielle Nutzung gilt ebenfalls als unangemessen. Omlet haftet nicht für Schäden, die sich aus einer solchen Verwendung ergeben. Der Benutzer trägt das Risiko allein.

FR

· Les choses à faire et à ne pas faire ·

À faire

Utilisez l'enclos Zippi pour des lapins et cochons d'Inde adultes. Une fois qu'il est opérationnel, observez comment se comportent vos animaux à l'intérieur. Il s'agit d'une mesure de sécurité pour vous assurer qu'ils y sont en sécurité et que les mailles sont d'une taille appropriée pour eux.

Veillez à ce que vos animaux aient toujours accès à de l'eau et de la nourriture fraîches.

Vérifiez régulièrement l'intégralité de l'enclo Zippi pour vous assurer qu'il soit bien sécurisé.

Vérifiez régulièrement les attaches. Si l'une d'entre elles vous paraît endommagée ou usée, elles doivent toutes être remplacées pour que l'enclos reste correctement sécurisé.

Sortez vos animaux de l'enclos Zippi pendant que vous le déplacez ou y apportez des modifications.

N'hésitez pas à nous contacter par téléphone ou par email pour plus d'informations.

N'oubliez pas de protéger vos animaux du soleil.

À ne pas faire

Ne laissez pas un enfant s'introduire dans l'enclos Zippi sans qu'il ne soit supervisé par un adulte - ce n'est pas un jouet.

À moins que votre enclos Zippi n'ait un toit, des jupes anti prédateurs et un grillage au sol, ne laissez jamais vos animaux sans surveillance dans l'enclos car ils seraient à la merci des prédateurs.

Ne grimpez pas sur l'enclos : ceci est très dangereux pour vous comme pour vos animaux et pourrait également l'endommager.

N'installez pas l'enclos Zippi sur une surface accidentée car cela compromettrait sa sécurité. Vous risqueriez également de trébucher dessus.

N'utilisez pas l'enclos Zippi pour autre chose que sa fonction initiale. Toute utilisation autre de celles pour lesquelles il est conçu doit être considérée comme inadéquate. Tout usage commercial ou industriel sera également jugé incorrect. Omlet n'est en aucun cas responsable des éventuels problèmes résultant de telles utilisations. L'utilisateur en assumera pleinement les conséquences.

NL

· Do's en Don'ts ·

Do's

Gebruik de Zippi ren voor volwassen konijnen en cavia's. Houd na het opzetten van de ren uw huisdieren in de gaten. Dit om er zeker van te zijn dat ze veilig zijn in de ren en het formaat van de mazen in het raster geschikt voor ze is.

Zorg er altijd voor dat uw huisdieren toegang hebben tot vers water en voer.

Controleer de Zippi ren regelmatig om er zeker van te zijn dat deze veilig is.

Controleer de clips regelmatig. Indien er sprake is van schade of slijtage dienen alle clips te worden vervangen om de veiligheid van de ren te garanderen.

Haal uw huisdieren uit de Zippi ren wanneer u deze verplaatst of wijzigt.

Zorg voor voldoende schaduw voor uw huisdieren.

Bel of e-mail ons indien u meer informatie wenst.

Don'ts

Laat kinderen nooit zonder toezicht van een verantwoordelijke volwassene in de Zippi ren - dit is geen speelgoed.

Laat uw huisdieren niet onbeheerd in de Zippi ren tenzij deze is voorzien van een dak, flensrand en vloerraster. Zonder dit vormen roofdieren een gevaar.

Klim niet op de Zippi ren. Dit is gevaarlijk en kan de ren beschadigen.

Zet de Zippi ren en het portaal nooit op een oneven ondergrond. Hierdoor kan de veiligheid en stabiliteit niet worden gegarandeerd.

Gebruik van de Zippi ren op elke andere manier dan omschreven, wordt beschouwd als onjuist gebruik. Ook elke vorm van rechtstreekse commerciële of industriële toepassing wordt als onjuist beschouwd. Omlet is niet verantwoordelijk voor schade veroorzaakt door dergelijk gebruik. De gebruiker alleen is hiervoor verantwoordelijk.

IT

· Cosa fare e cosa evitare ·

Cosa fare

Il Recinto Zippi va usato solo con conigli e porcellini d'India adulti. Una volta assemblato il recinto, controllate come i vostri animali interagiscono con il nuovo prodotto in modo da essere sicuri che questi siano protessi e sicuri al suo interno e che le dimensioni dei fori dei pannelli sia appropriato alla loro taglia.

Accertatevi che i vostri animali abbiano sempre accesso a cibo e acqua fresca.

Effettuate controlli regolari per accertarvi che il Recinto Zippi sia sempre sicuro e funzionale.

Controllate regolarmente le clip e sostituitele immediatamente se queste sono danneggiate o indebolite.

Muovete i vostri animali in un luogo protetto mentre spostate o apportate modifiche al recinto.

Ricordatevi di creare delle zone ombrose nelle quali i vostri animali possano trovare riparo nelle calde giornate.

Per qualsiasi dubbio o domanda non esitate a scriverci una email!

Cosa non fare

Non arrampicatevi al Recinto Zippi: questo prodotto non è un giocattolo e va usato sempre con la supervisione di almeno un adulto responsabile.

Non lasciate mai i vostri animali da soli e non supervisionati all'interno del recinto a meno che questo non sia dotato di tutte le protezioni, ovvero tela anti-tunnel, pavimento a rete e tetto, altrimenti i vostri animali potrebbero cadere vittima di predatori.

Non sedetevi, arrampicatevi, saltate sopra o appendetevi al recinto: oltre ad essere pericoloso per voi e per i vostri animali, correte il rischio di danneggiarlo in modo irreparabile.

Non assemblate il Recinto Zippi su una superficie o terreno irregolare: potrebbe compromettere la sicurezza del recinto oltre ad aumentare per voi il rischio di inciampo.

Non usare il Recinto Zippi in modo diverso da quello espressamente consigliato nel manuale. Qualsiasi uso diverso da quello consigliato è da considerarsi improprio. Qualsiasi uso diretto commerciale o industriale è da considerarsi altrettanto improprio. Omlet non può essere ritenuta responsabile dei danni causati da un uso improprio o scorretto del prodotto. L'acquirente è da considerarsi il solo responsabile.

SE

· Gör / Gör inte ·

Gör

Använd din Zippi för vuxna kaniner och marsvin. När den är monterad, studera dina husdjur på gården. Det är för att se till att de är säkra och att storleken på hålen i nätet är en bra storlek.

Se till att dina husdjur alltid har tillgång till färskt vatten och mat.

Gör regelbundna kontroller för att se till att gården är säker.

Kontrollera klämmorna regelbundet. Om de är försvagade eller söndriga måste de bytas ut för att hålla gården säker.

Flytta dina husdjur till en säker plats när du flyttar på eller ändrar gården.

Ring eller mejla oss om du behöver hjälp.

Gör inte

Låt inte någon klättra in på Zippi-gården utan övervakning av en vuxen - det är inte en leksak.

Lämna inte dina husdjur ensamma om gården inte har tak, lister och underliggande nät monterade, eftersom djuren annars är under risk för rovdjur.

Klättra inte på gården. Det är faligt och kan skada produkten.

Sätt inte upp gården på en ojämn yta eftersom det gör att den inte är lika säker. Du riskerar dessutom att någon snubblar över den.

All användning av Zippi utöver vad som är menat ses som olämplig användning. All direkt kommersiell eller industriell användning anses också olämplig. Omlet tar inget ansvar för skador orsakade av denna sorts användning, utan ägaren står för potentiella risker.

DK

· Gør / Gør ikke ·

Gør

Brug din Zippi løbegård til voksne kaniner og marsvin. Når den er sat op, skal du observere dine kæledyr i gården. Dette er for at sikre dig, at de er trygge og sikre i gården, og at størrelsen af netmaskerne er passende for dem.

Sørg for, at dine kæledyr altid har adgang til frisk vand og foder.

Kontroller jævnligt hele din Zippi løbegård, for at sikre dig at den er sikker.

Kontroller klemmerne regelmæssigt. Hvis de er beskadiget eller svækket, skal de udskiftes for at holde gården sikker.

Flyt dit kæledyr til et sikkert sted, inden du flytter eller ændrer din Zippi gård.

Sørg for at dine kæledyr har adgang til skygge.

Ring eller send os en mail hvis du har brug for hjælp.

Gør ikke

Lad ikke nogen kravle ind i Zippi gården uden at være under opsyn af en ansvarlig voksen - gården er ikke et legetøj.

Lad ikke dit kæledyr være uden tilsyn, medmindre din Zippi gård har et tag, anti-tunnel paneler og netunderlag, ellers vil dine kæledyr være i fare for rovdyr.

Du må ikke klatre på Zippi gården. Dette er farligt og kan føre til at gården bliver beskadiget.

Sæt ikke Zippi gården op på et ujævnt underlag, da dette vil kompromittere løbegårdens sikkerhed. Det kan desuden udgøre en faldrisiko.

Anvend ikke en Zippi løbegård til andet end det, der er angivet, da dette vil blive betragtet som ukorrekt brug. Enhver direkte kommerciel eller industriel anvendelse anses også for ukorrekt. Omlet er ikke ansvarlig for nogen skade som følge af denne brug. Brugeren alene bærer risikoen.

PL

· Co robić, a czego nie ·

Co robić

Wykorzystaj bieg Zippi dla dorosłych królików i świnek morskich. Po skonfigurowaniu, obserwuj swoje zwierzęta w biegu. Ma to na celu zapewnienie bezpieczeństwa podczas biegu, a rozmiar otworów w siatce jest dla nich odpowiedni.

Upewnij się, że Twoje zwierzęta zawsze mają dostęp do świeżej karmy i wody.

Regularnie sprawdzaj cały przebieg Zippi, upewniając się, że jest bezpieczny.

Regularnie sprawdzaj klipy. Jeśli którekolwiek z nich zostało uszkodzone lub osłabione, należy je wymienić, aby zapewnić bezpieczeństwo.

Przenieś swoje zwierzęta do bezpiecznej lokalizacji podczas przenoszenia lub zmiany biegu Zippi

Zapewnij zwierzętom cień podczas upalnej pogody.

Napisz do nas maila lub zadzwoń, jeśli potrzebujesz dodatkowych porad.

Czego nie robić

Nie pozwól, aby ktokolwiek wspinał się w Zippi bez nadzoru przez odpowiedzialną osobę dorosłą - to nie jest zabawka.

Nie pozostawiaj swoich zwierząt bez nadzoru, chyba że Twój bieg Zippi ma dach, spódnice i siatkę podpodłogową, w przeciwnym razie twoje zwierzęta będą zagrożone przez drapieżniki.

Nie wspinaj się na bieg Zippi. Jest to niebezpieczne i może doprowadzić do uszkodzenia biegu.

Nie ustawiaj Zippi Run na nierównym terenie, ponieważ może to zagrozić bezpieczeństwu biegu. Może również powodować ryzyko potknięcia się.

Nie używaj Zippi poza tym, co jest określone, to powinno być uważane za niewłaściwe użycie. Każde bezpośrednie użycie komercyjne lub przemysłowe jest również uważane za niewłaściwe. Omlet nie ponosi odpowiedzialności za jakiekolwiek szkody wynikające z takiego użytkowania. Sam użytkownik ponosi ryzyko.

NO

· Gjør / gjør ikke ·

Gjør

Bruk din Zippi-gård til voksne kaniner og marsvin. Når du har montert den, hold et lite øye med kjæledyrene dine i den nye luftegården. Dette er for å forsikre deg om at de er trygge i gården og at størrelsen på nettingen er rett størrelse for dem.

Sørg for at kjæledyrene dine alltid har tilgang til friskt vann og mat.

Kontroller din Zippi-gård jevnlig for å forsikre deg om at den er sikker.

Kontroller klemmene jevnlig. Hvis noen er skadet eller skjøre, må de erstattes for å holde gården sikker.

Flytt dine kjæledyr til en trygg plass når du flytter eller modifiserer din Zippi-gård.

Pass på at kjæledyrene dine har nok skygge.

Ring eller send en e-post hvis du trenger mer hjelp.

Gjør ikke

Ikke la noen klatre inn i Zippi-gården uten oppsyn av en voksen - den er ikke et leketøy.

Ikke la kjæledyrene dine være uten tilsyn med mindre din Zippi-gård har tak, nettingskjørt og -gulv, ellers risikerer du at kjæledyrene dine kan være i fare for rovdyr.

Du må ikke klatre oppå Zippi-gården. Det er farlig og kan skade luftegården.

Ikke sett Zippi-gården på ujevnt underlag, da det vil kompromittere luftegårdens sikkerhet. Det kan også gjøre at noen snubler i den.

All bruk av Zippi-gården annen enn det som er angitt er å betrakte som feil bruk. Enhver direkte kommersiell eller industriell bruk og også å betrakte som feil bruk. Omlet er ikke ansvarlig for noen skade som følger av slik bruk, det er brukeren som selv har ansvaret i slike tilfeller.

Omlet®

5 055358 813128 >

Copyright Omlet Ltd. 2018
Design Registered, Patent Pending
Omlet and Zippi are Registered Trademarks of Hebe Studio Ltd.
820.0409 Zippi Mesh Pet Run Instruction Manual 14/08/2018