EGLU GO UP

Run extension assembly

Omlet

What you have received

DE Das haben Sie erhalten • **FR** Ce que vous avez reçu • **NL** Wat u heeft ontvangen • **IT** Cosa hai ricevuto
SE Vad du har fått • **DK** Du har modtaget

017.0058: Eglu Go Up Extension Assembly Box

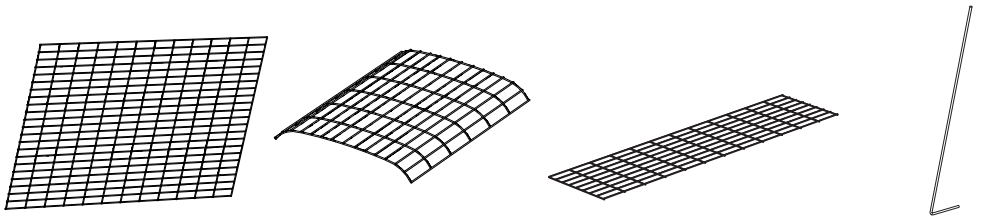

x4	x2	x2	x2
Side Panel 017.1084	Top Panel 017.1085	Skirt Straight Panel 017.1100	Extension Support 017.1101

810.0024.077007: Fixings Bag

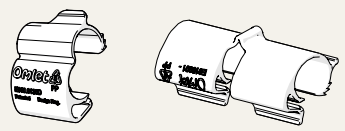

x77	x7
Mighty Clip A 810.0135	Mighty Clip F 810.0001

Extension Exploded Assembly

DE Erweiterung - Montageübersicht • **FR** Vue éclatée de l'assemblage de l'extension • **NL** Montageplan renuitbreiding
IT Estensione: Istruzioni di base • **SE** Översikt över hur du monterar en förlängning
DK Oversigt over hvordan det samles

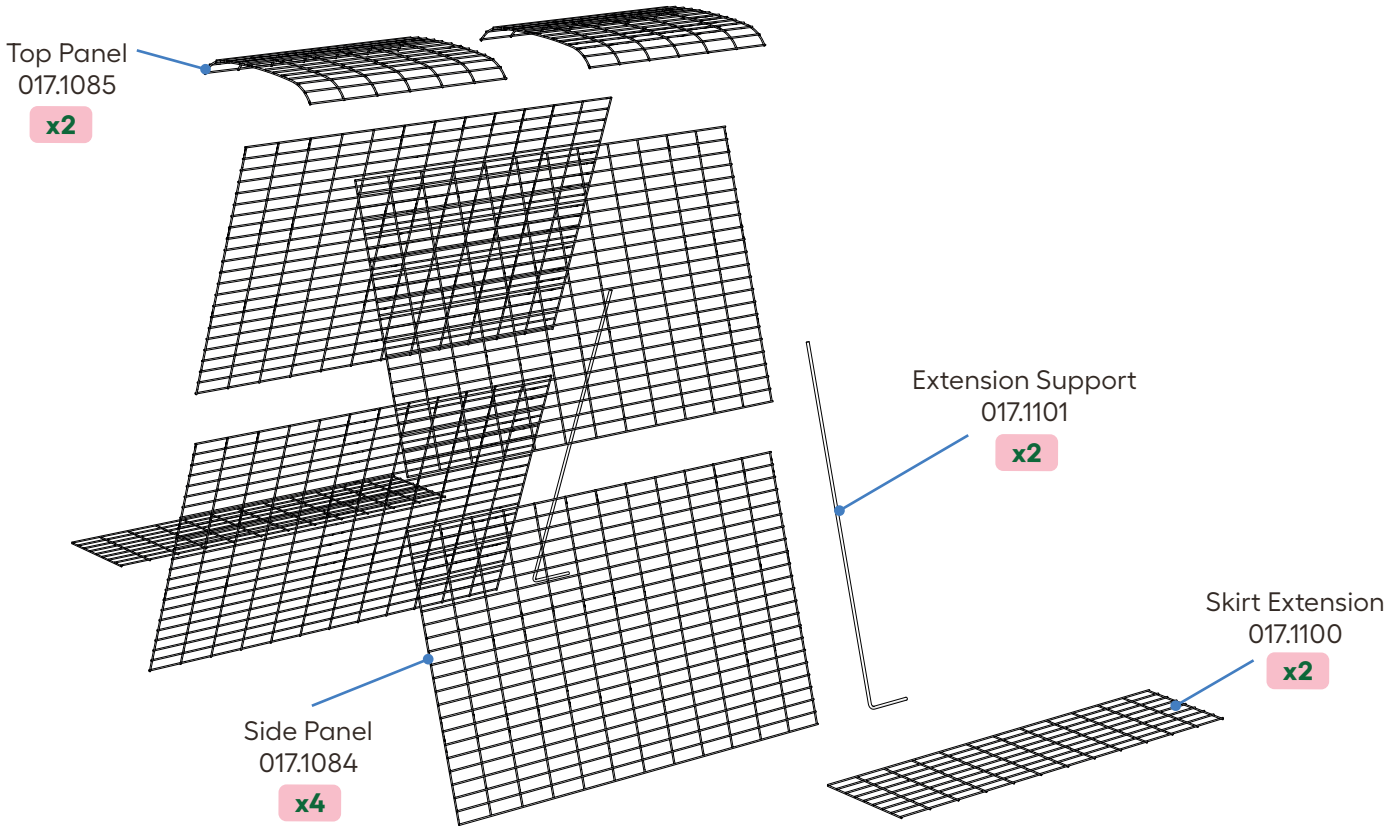

For more support and to watch our 'How to Build' video scan the QR code.

DE Für weitere Unterstützung und um unser 'Wie baut man' -Video anzusehen, scannen Sie den QR-Code.
FR Pour plus d'aide ou pour visionner notre vidéo d'assemblage, scannez le code QR.
NL Scan de QR-code voor meer hulp en om onze 'Hoe te bouwen'-video te bekijken.
IT Per ricevere ulteriore assistenza e per guardare il nostro video tutorial, scansionare il codice QR.
SE Skanna QR-koden för att få support eller för att titta på våra instruktionsvideor.
DK Scan QR-koden for at få mere support og for at se vores 'Sådan bygger du'-video.

Assembling your Eglu Go Up

DE Zusammenbau Ihres Eglu Go UP • **FR** Assemblez votre Eglu Go Up • **NL** Uw Eglu Go UP in elkaar zetten
IT Assemblare il vostro Eglu Go Up • **SE** Montera din Eglu Go Up • **DK** Montering af Eglu Go Up

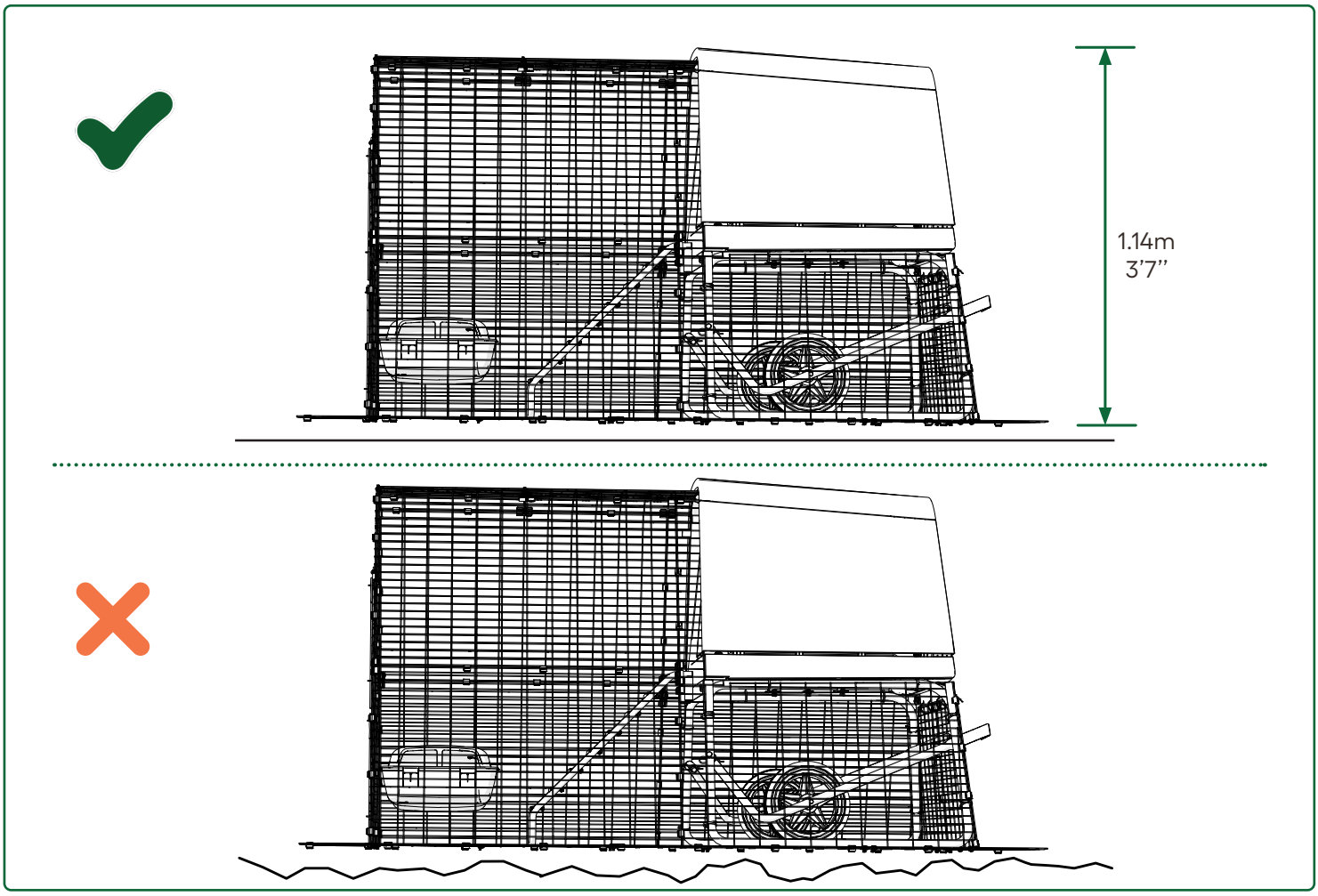

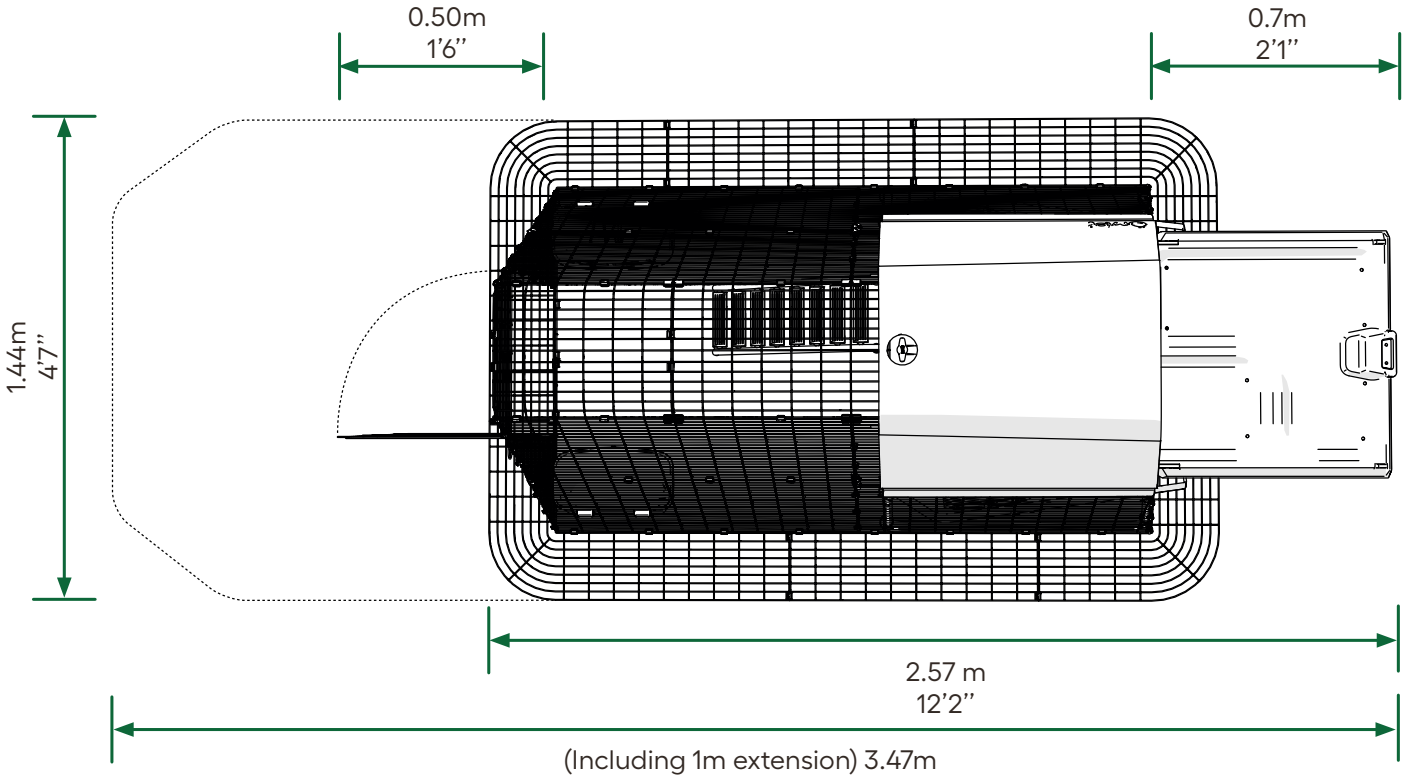

(Including 1m extension) 3.47m
(Including 3'3'' extension) 15'4''

• **DE** (Inklusive einer 1 m langen Erweiterung) 3.47 m
• **FR** (Incluant l'extension d'un mètre) 3.47m
• **NL** (Inclusief verlengstuk van 1 m) 3.47 m
• **IT** (Inclusa Estensione di 1m) 3.47m
• **SE** (Inklusive 1m lång förlängningssats) 3.47m
• **DK** (Inklusive 1m forlængelse) 3.47m

Diagram showing all **Mighty Clips A (810.0135), F (810.0001)** positions.

DE Diagramm mit allen Positionen der **Mighty Clips A (810.0135), F (810.0001)**.
FR Schéma montrant toutes les positions des **Mighty Clips A (810.0135), F (810.0001).**
NL Diagram met alle posities van de **Mighty-clips A (810.0135), F (810.0001).**
IT Diagramma che mostra tutte le posizioni delle **Mighty Clip A (810.0135), F (810.0001).**
SE Diagram som visar alla positioner för **Mighty clips A (810.0135), F (810.0001).**
DK Diagram, der viser alle **Mighty-klemmer A (810.0135), F (810.0001)** positioner.

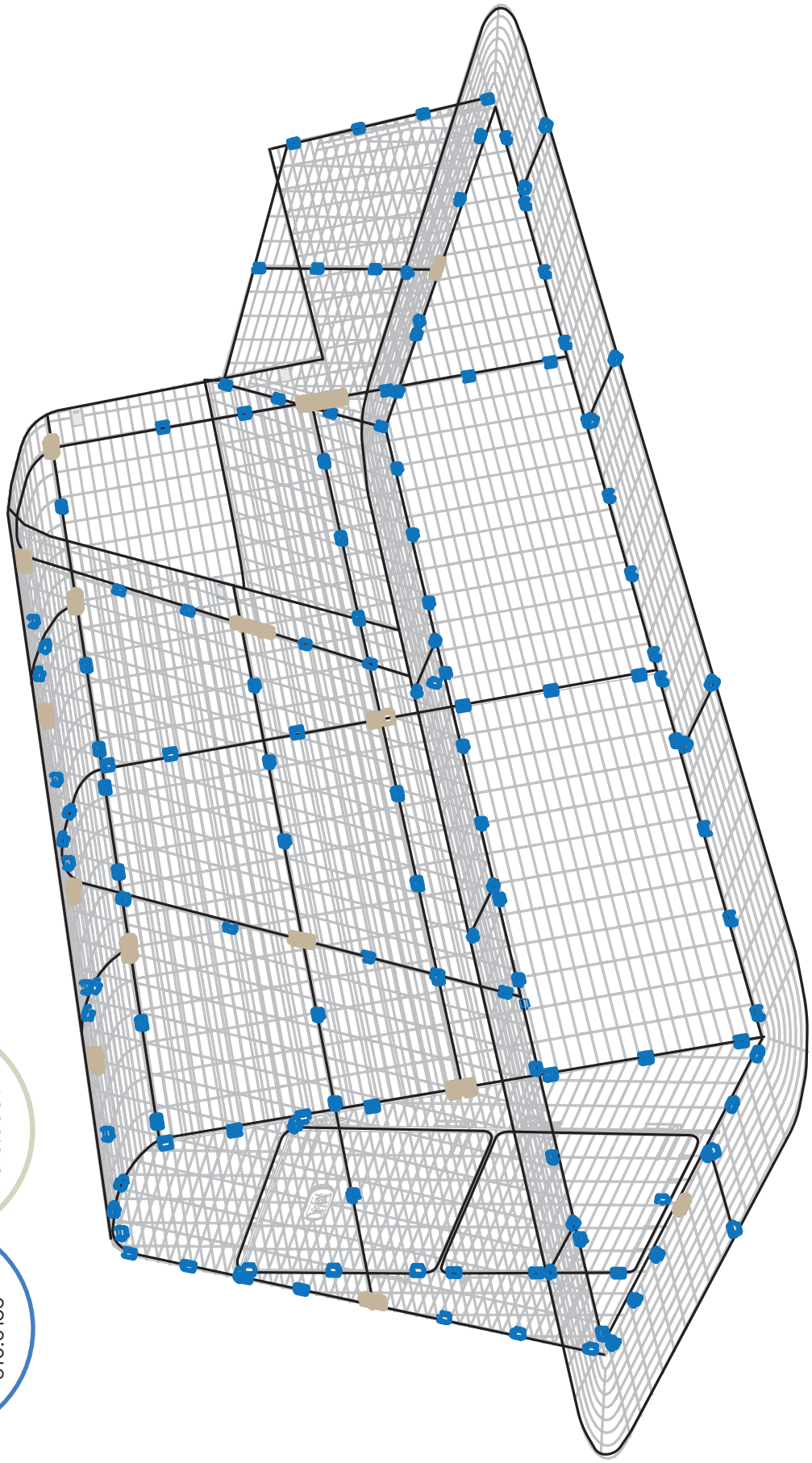

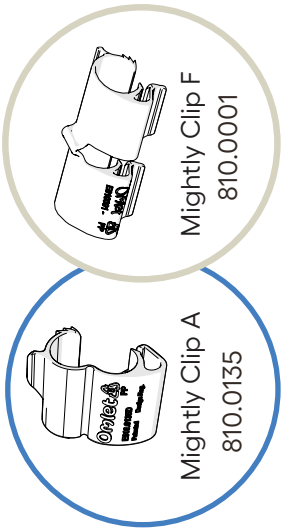

If you have been sent here from another Eglu Go Up manual please go to step 2.

- **DE** Wenn Sie von einer anderen Anleitung für den Eglu Go UP hierher verwiesen wurden, gehen Sie bitte zu Schritt 2.
- **FR** Si vous avez été envoyé ici depuis un autre manuel du poulailler Eglu Go UP, veuillez passer à l'étape 2.
- **NL** Bent u hiernaartoe verwezen door een andere Eglu Go UP gebruiksaanwijzing, ga dan naar stap 2.
- **IT** Se siete arrivati qui da un altro manuale Eglu Go Up, vi preghiamo di andare allo step 2.
- **SE** Om du har kommit hit från en annan Eglu Go Up-manual, gå till steg 2.
- **DK** Hvis du er blevet sendt hertil fra en anden Eglu Go Up-manual, skal du gå til trin 2.

1

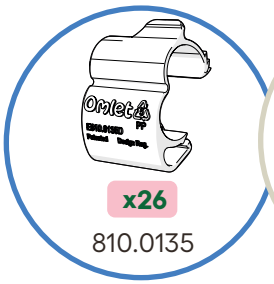

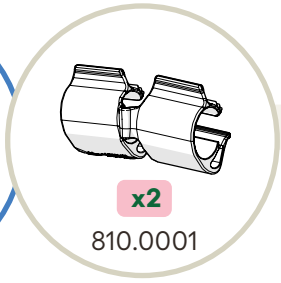

Keep safe until step 5.

- **DE** Sicher aufbewahren für Schritt 5.
- **FR** Mettez de côté pour l'étape 5.
- **NL** Bewaar tot stap 5.
- **IT** Mettere da parte fino al Punto 5.
- **SE** Lägg undan till Steg 5.
- **DK** Læg til side indtil trin 5.

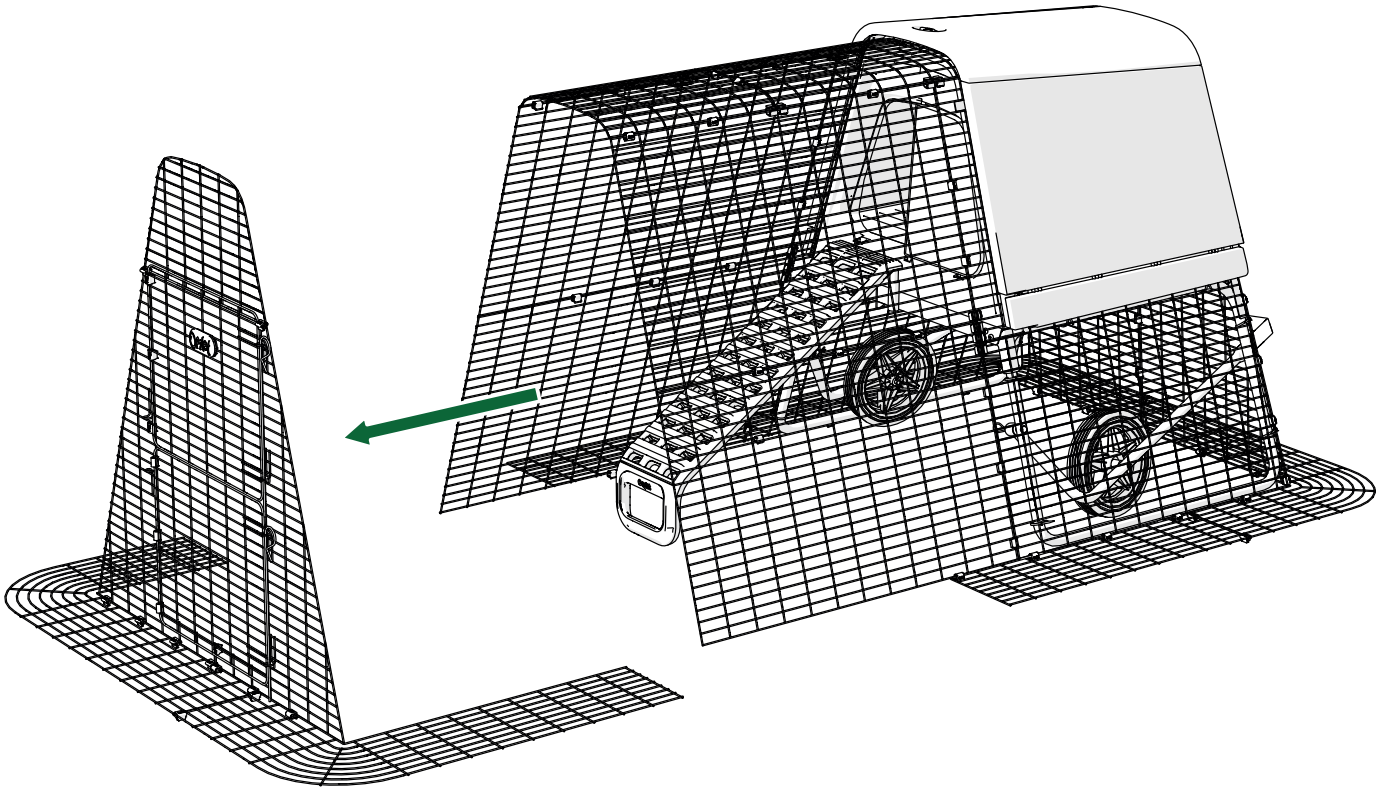

2

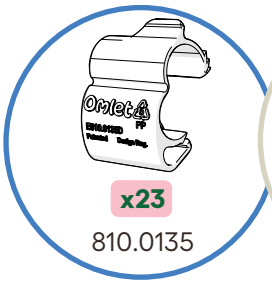

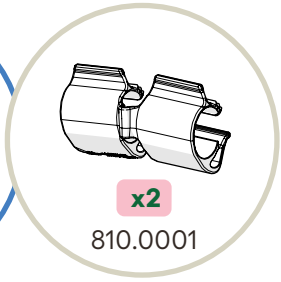

EN Repeat on other side
DE Auf der anderen Seite wiederholen
FR Répétez l'opération de l'autre côté
NL Herhaal aan het andere zijde
IT Ripetere sul lato opposto
SE Upprepa på andra sidan
DK Gentag på den anden side

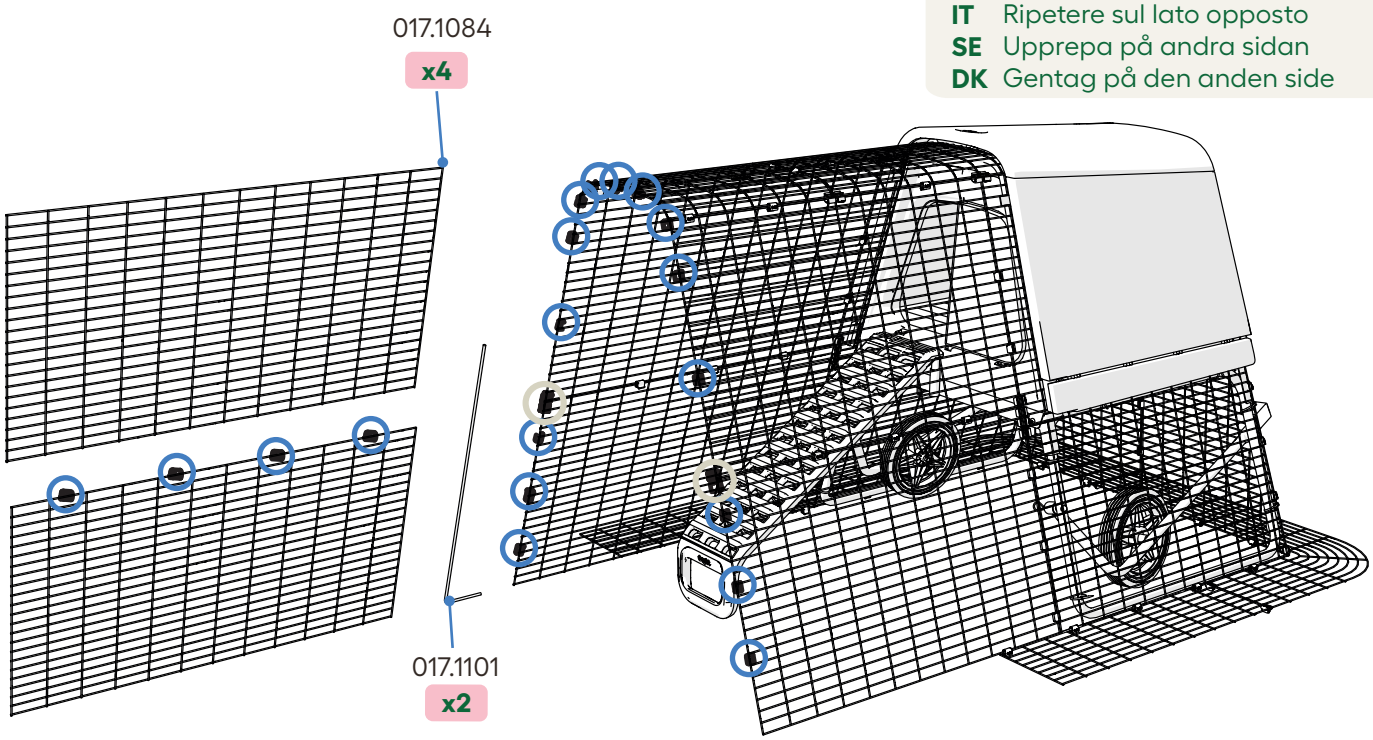

3

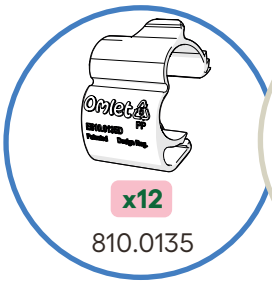

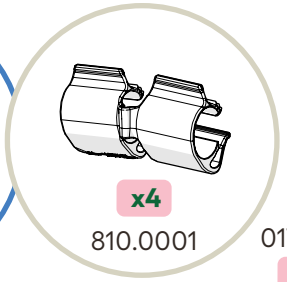

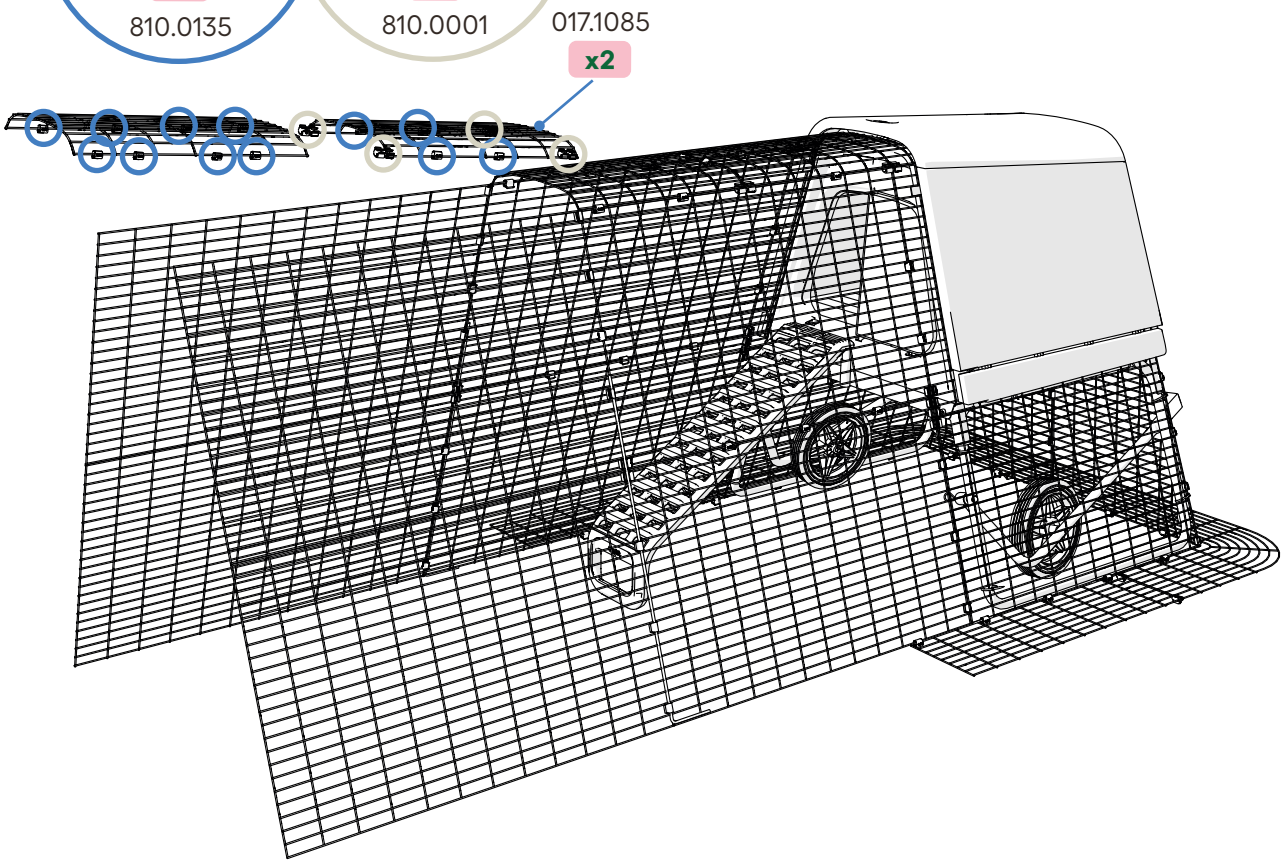

4

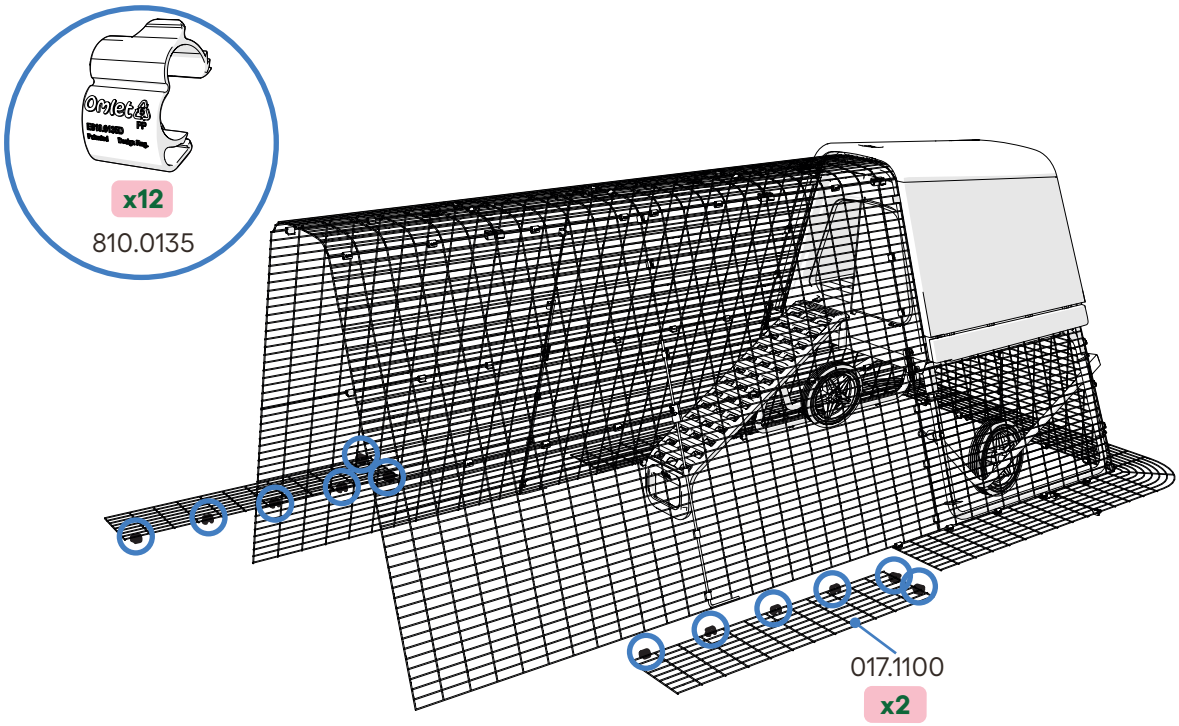

If you have further extensions please repeat steps 2 to 4 with them now. If you have not assembled your run end face yet, please refer to the Eglu Go Up Run instructions.

DE Wenn Sie weitere Erweiterungen haben, wiederholen Sie bitte Schritt 2 bis 4. Sollten Sie die Stirnseite des Auslaufs noch nicht zusammengebaut haben, folgen Sie bitte den Anleitungen für den 2-m-Auslauf des Eglu Go UP.
FR Si vous possédez d'autres extensions, veuillez à présent répéter les étapes 2 à 4. Si vous n'avez pas encore assemblé la dernière face de votre enclos, veuillez vous référer aux instructions de l'enclos de 2 m du poulailler Eglu Go UP.
NL Heeft u nog meer renuitbreidingen, herhaal hiervoor dan nu stap 2 tot en met 4. Heeft u het eindpaneel van uw ren nog niet bevestigd, raadpleeg dan de instructies voor de 2 m ren van de Eglu Go UP.
IT Se avete altre estensioni ripetete gli step da 2 a 4 con questo kit. Se non avete montato ancora la parte finale del recinto, fate riferimento alle istruzioni del recinto Eglu Go Up 2 m.
SE Om du har ytterligare förlängningar ska du repetera steg 2 till 4 nu. Om du inte har monterat framsidan än ska du istället läsa manualen för Eglu Go Up med en 2m lång gård.
DK Hvis du har yderligere udvidelser, gentag venligst trin 2 til 4 for dette sæt nu. Hvis du ikke har samlet din underdel endnu, så se venligst instruktionerne til Eglu Go Up løbegården på 2m.

5

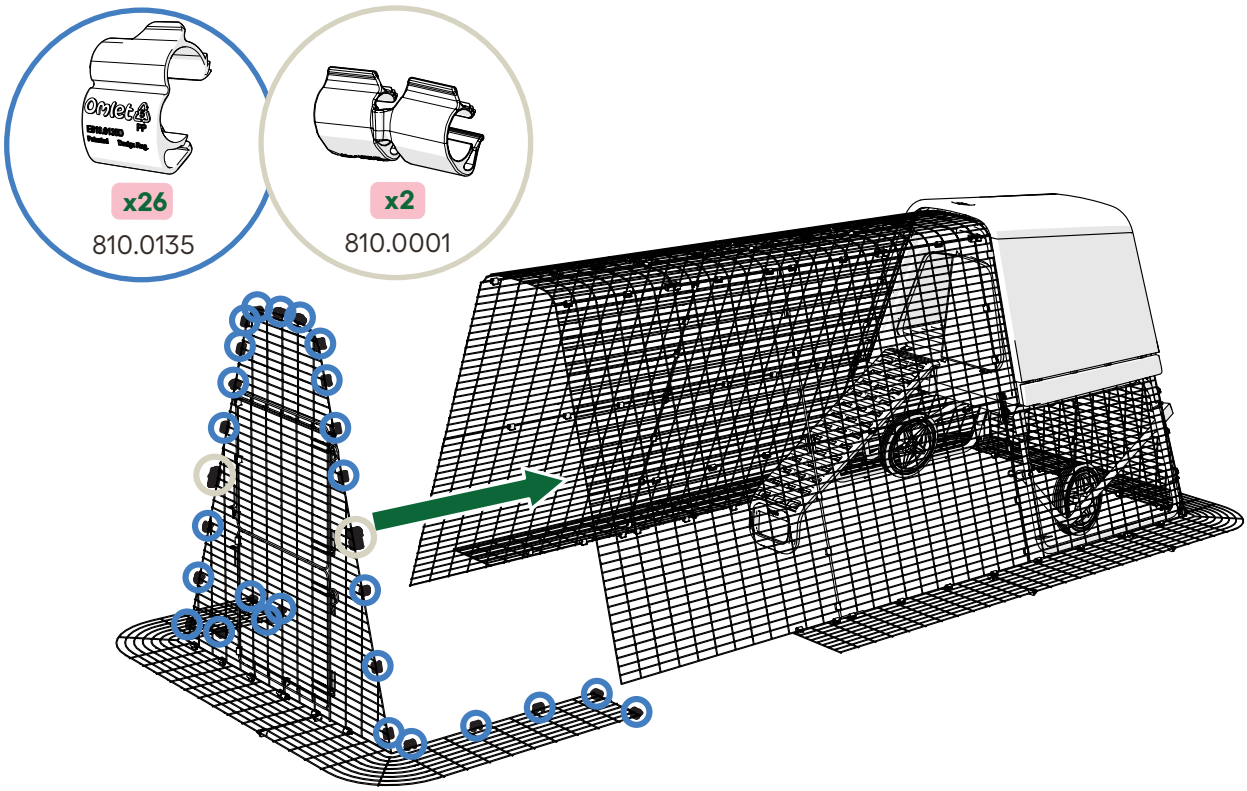

SPACE TO BE

Omlet

Please reuse & recycle.

© Copyright Omlet Ltd. 2025
Design Registered, Patent Pending
Eglu is a Registered Trademark of Hebe Studio Ltd.
Omlet is a Registered Trademark of Hebe Studio Ltd.
820.1208 Instruction Manual Eglu Go Up Run Extension 12/11/2025

5 055358 836219