NO WASTE CHICKEN FEEDER

25lbs / 11kg assembly guide

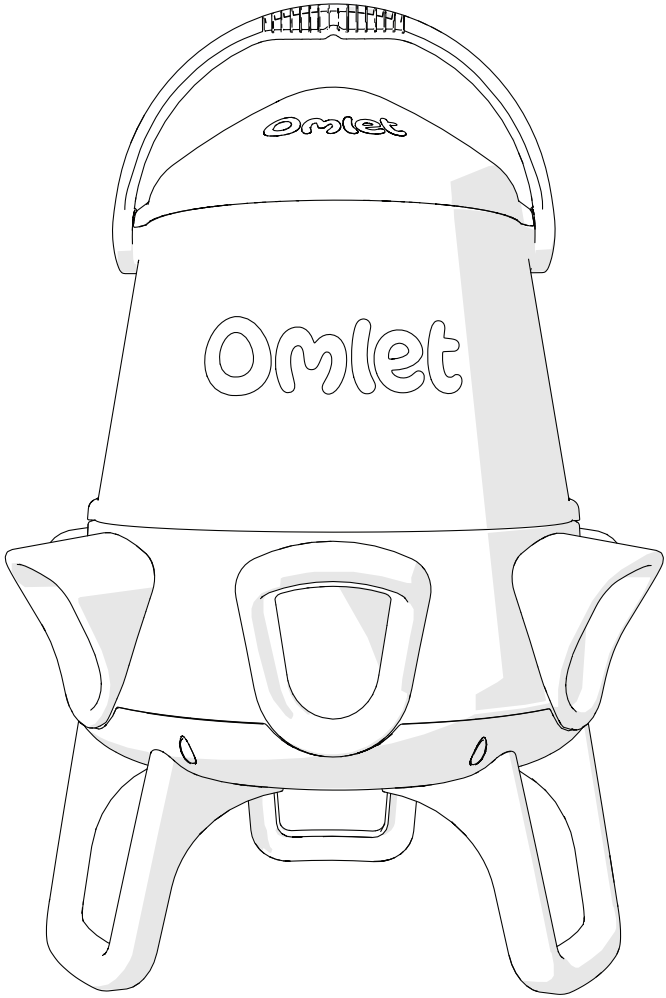

Prefer a video? Scan this QR code

DE Schen Sie sich jetzt das ‘Wie baut man?’ Video an
FR Regardez maintenant le tutorial d’assemblage
NL Bekijk nu de instructievideo
IT Guarda subito il video tutorial
ES ¿Prefieres un video? Escanea este código QR.
SE Titta på instruktionsvideon nu
DK Se instruktionsvideoen nu

Omlet

What's in the box?

DE Was ist im Karton? • **FR** Que contient la boîte ?
NL Wat zit er in de verpakking? • **IT** Cosa c'è nella scatola?
SE ¿Qué hay en la caja? • **SE** Vad finns i lådan? • **DK** Hvad er der i æsken?

128.0001 Boxed Feeder Assembly:

x1
Hopper
128.0004

x1
Feed Flow Adjuster
128.1013

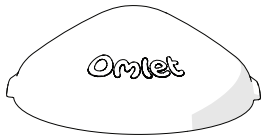

x1
Lid
128.0003

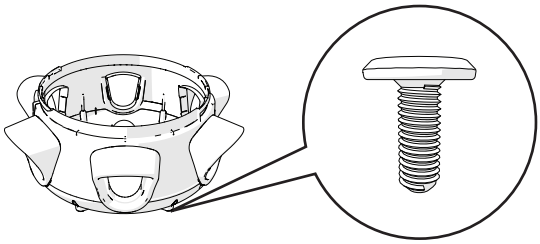

x1
Base Assembly
128.0005

x6
Attached M6
10mm Bolts
800.0543

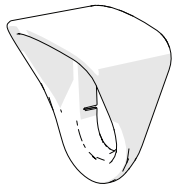

x6
Hood
128.1012

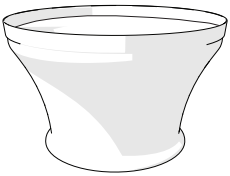

x1
Funnel
128.1005

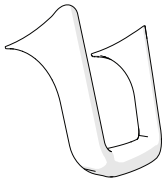

x3
Leg
128.1011

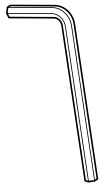

x1
4mm Allen Key
810.1122

1

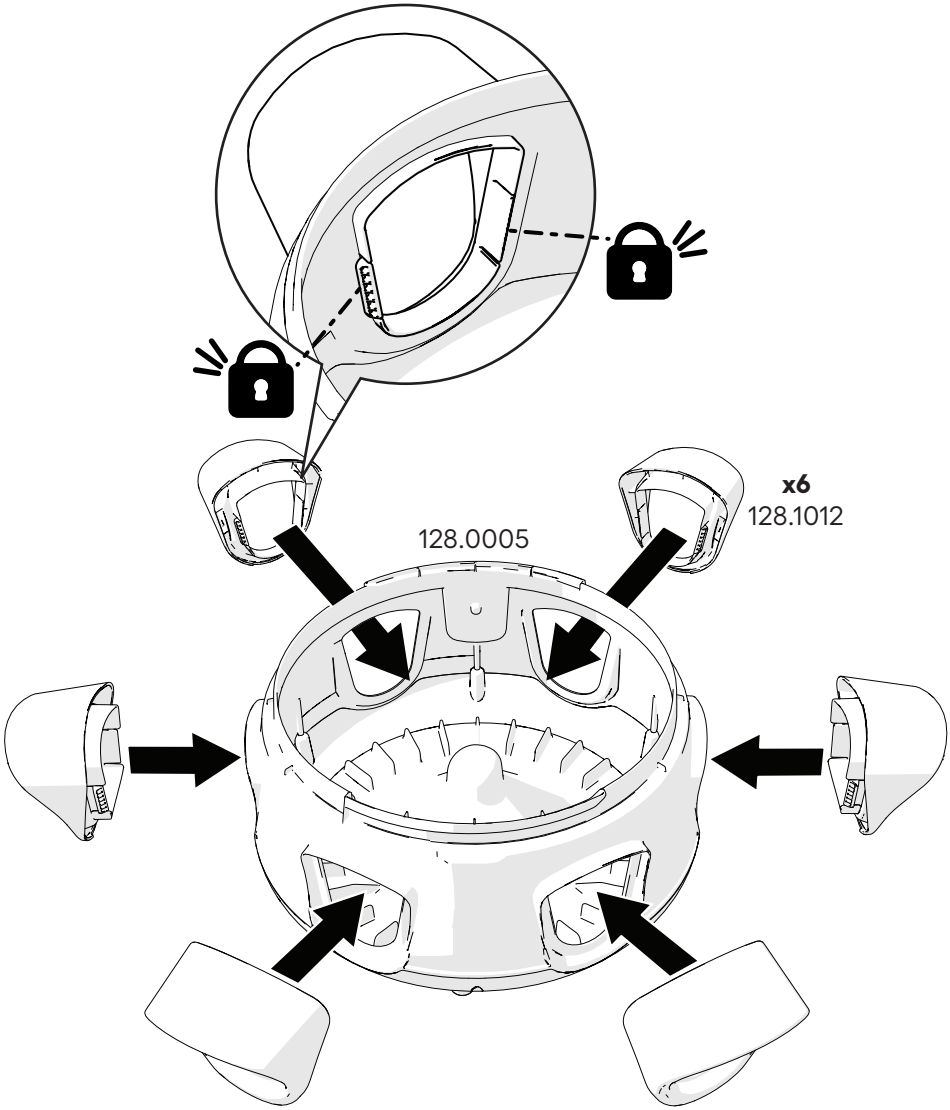

Having trouble? Watch this video.

DE Probleme? Sehen Sie sich jetzt das Video „Wie baut man?“ an.
FR Vous rencontrez des difficultés ? Regardez le tutoriel d’assemblage.
NL Problemen? Bekijk nu de instructievideo.
IT Hai problemi? Guarda subito il video tutorial.
ES ¿Tienes problemas? Mira este video.
SE Har du problem? Se instruktionsvideon nu.
DK Har du problemer? Se instruktionsvideoen nu.

2

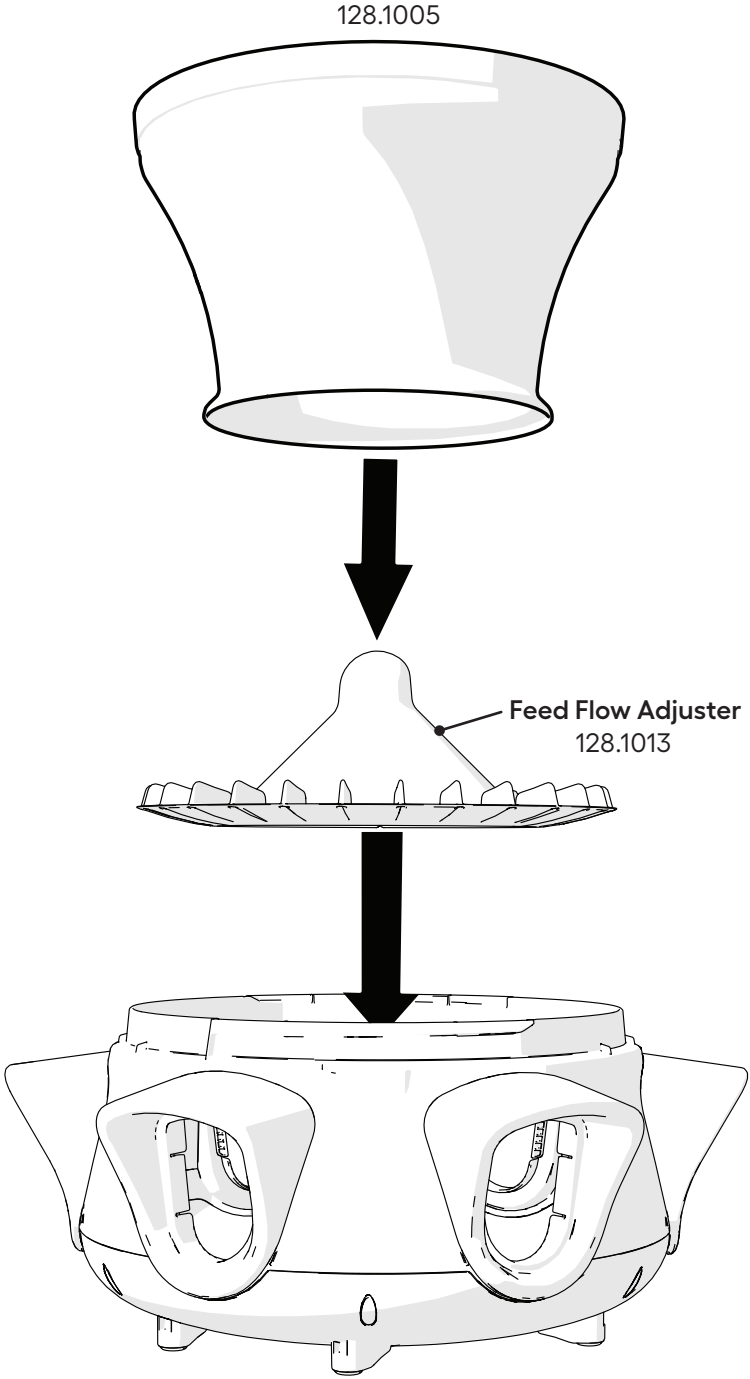

What does the **Feed Flow Adjuster** do?

The Omlet No Waste Feeder has been designed and tested with all common types of feed.

The orange circular part is called a **Feed Flow Adjuster**. You should insert this in the base of your No Waste Feeder as shown in the image.

For most types of feed the **Feed Flow Adjuster** will match your chickens' rate of eating, only dispensing the feed that's been taken. You will see that there is less feed in the trough compared to feeders that spill. This is normal and will ensure the best performance of the No Waste technology.

If you find that the feed isn't keeping up with your chickens' eating rate, simply remove the **Feed Flow Adjuster**. This will maximise the flow of feed.

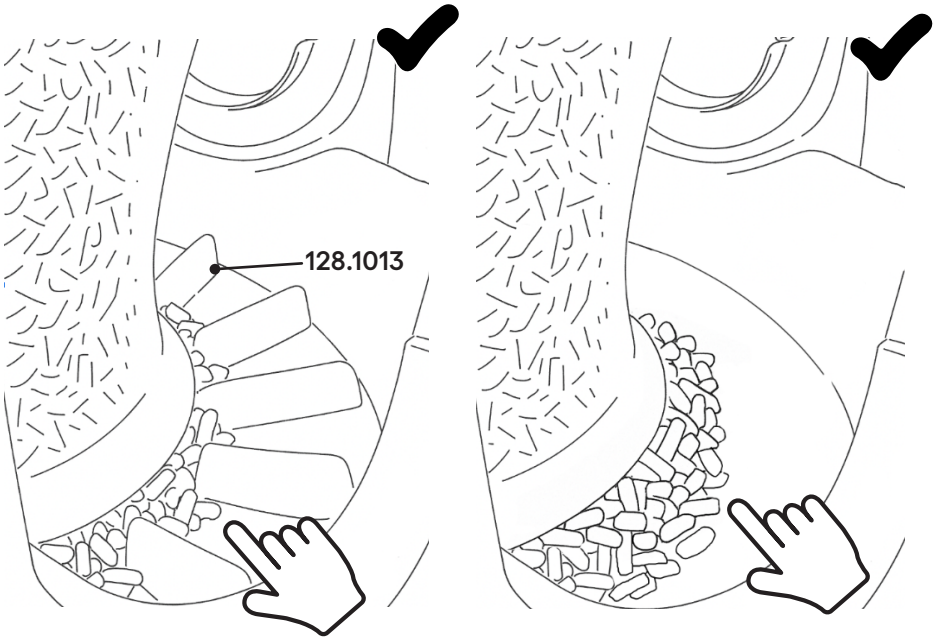

The feed level shown with the **Feed Flow Adjuster** (left) and without (right) is the correct amount. Too much feed will compromise the effectiveness of the No Waste technology.

DE Wozu dient der Futterflussregler?

Der Omlet No-Waste-Futterautomat wurde für alle gängigen Futtersorten entwickelt und getestet.
Der orangefarbene runde Teil ist der Futterflussregler. Diesen sollten Sie wie in der Abbildung gezeigt in den Boden Ihres No-Waste-Futterautomaten einsetzen.
Für die meisten Futterarten passt sich der Futterflussregler dem Rhythmus der Futteraufnahme der Hühner an und gibt nur so viel Futter ab, wie aufgenommen wird. Sie werden sehen, dass im Vergleich zu herkömmlichen Modellen, bei denen Futter verschüttet wird, sich weniger Futter im Automaten befindet. Dies ist normal und gewährleistet die optimale Leistung der No-Waste-Technologie.
Wenn Sie feststellen, dass das Futter nicht mit dem Rhythmus der Futteraufnahme Ihrer Hühner Schritt hält, entfernen Sie einfach den Futterflussregler. Dadurch wird der Futterfluss maximiert.
Der abgebildete Futterstand mit dem Futterflussregler (links) und ohne (rechts) ist die richtige Futtermenge. Zu viel Futter beeinträchtigt die Wirksamkeit der No-Waste-Technologie.

FR À quoi sert le régulateur de débit ?

La mangeoire anti-gaspillage d'Omlet a été conçue et testée pour tous les types d'aliments courants destinés aux poules.
La partie circulaire orange est le régulateur de débit (Feed Flow Adjuster). Vous devez l'insérer dans la base de la mangeoire comme indiqué sur l'image.
Pour la plupart des types d'aliments, le régulateur de débit s'adapte au rythme d'alimentation de vos poules, ne distribuant que la quantité réellement consommée. Vous constaterez qu'il y a moins de nourriture dans la mangeoire par rapport aux modèles classiques, où les aliments tombent naturellement, sans contrôle du débit. Cela est tout à fait normal et garantit les meilleures performances de la technologie anti-gaspillage.
Si vous remarquez que la quantité de nourriture ne suit pas le rythme d'alimentation de vos poules, il vous suffit de retirer le régulateur de débit pour augmenter le débit de nourriture.
La nourriture illustrée avec le régulateur de débit (à gauche), et sans celui-ci (à droite), correspond à la quantité versée. Une quantité excessive de nourriture compromettra l'efficacité de la technologie anti-gaspillage.

NL Wat doet de toevoerregelaar?

De Omlet verspillingvrije feeder is ontworpen en getest met alle gangbare soorten voer.
Het oranje ronde onderdeel heet een voerstroomregelaar. Je moet dit in de basis van je verspillingvrije feeder plaatsen, zoals op de afbeelding te zien is.
Voor de meeste soorten voer zal de voerstroomregelaar zich aanpassen aan de eetsnelheid van je kippenen alleen het voer afgeven dat wordt opgenomen.
Je zult zien dat er minder voer in de trechter ligt in vergelijking met voerbakken die morsen. Dit is normaal en zorgt ervoor dat de No Waste-technologie optimaal werkt. Als je merkt dat het voer niet bijhoudt hoe snel je kippen eten, haal dan gewoon de voerstroomregelaar eruit. Hierdoor gaat er meer voer door.
Het voerniveau dat je ziet met de voerstroomregelaar (links) en zonder (rechts) is precies goed. Te veel voer kan de effectiviteit van de verspillingsvrije-technologie verminderen.

IT A cosa serve il regolatore di flusso?

La mangiatoia Omlet No Waste è stata progettata e testata con tutti i tipi di mangime più comuni.
La parte circolare arancione si chiama Regolatore di Flusso. È necessario inserirla alla base della mangiatrice No Waste come mostrato nell'immagine.
Per la maggior parte dei tipi di mangime, il Regolatore di Flusso si adatterà al ritmo di alimentazione delle galline, distribuendo solo il mangime che è stato effettivamente consumato.
Noterete che nella mangiatoia c'è meno mangime rispetto alle mangiatoie che si rovesciano. Questo è normale e garantirà le migliori prestazioni della tecnologia No Waste.
Se notate che il mangime non è al passo con il ritmo di alimentazione delle galline, è sufficiente rimuovere il Regolatore di Flusso. Questo massimizzerà il flusso di mangime.
Il livello di alimentazione mostrato con il regolatore di flusso (a sinistra) e senza (a destra) è la quantità corretta. Un eccesso di alimentazione comprometterà l'efficacia della tecnologia No Waste.

ES ¿Qué hace el ajustador de flujo de alimentación?

El Comedero Antidesperdicio de Omlet se ha diseñado y probado para usarse con los piensos más comunes.
La pieza circular naranja es el regulador. Solo tiene que colocarlo en la base de su comedero, tal como se muestra en la imagen.
Este regulador sirve para dosificar la caída del pienso al ritmo exacto al que comen sus gallinas. Por eso notará que en el plato hay menos comida que en los comederos tradicionales (donde suele acabar derramada por el suelo). Esto es totalmente normal y es lo que garantiza el buen funcionamiento del Sistema Antidesperdicio.
Si aun así nota que la comida no baja lo bastante rápido para sus gallinas, basta con que quite el regulador. Al hacerlo, el pienso caerá libremente.
El nivel de pienso que se ve en la imagen, tanto con el regulador (izquierda) como sin él (derecha), es el adecuado. Si se llena demasiado, el Sistema Antidesperdicio dejará de ser eficaz.

SE Vad gör matningsflödesjusteraren?

Omlets spillfria foderautomat har designats för och testas med alla vanliga fodersorter.
Den runda orange delen är till för att justera hur mycket foder som hamnar i foderportarna.
Du ska sätta in den i basen på din spillfria foderautomat enligt instruktionerna på bilden.
För de allra flesta fodersorterna kommer det här att matcha hur mycket dina höns äter, och fyller bara på med det foder som har försvunnit. Du kommer att se att det inte är lika mycket foder i foderportarna jämfört med foderautomater med mer spill. Det här är normalt och ser till att din spillfria foderautomat fungerar optimalt.
Om du märker att hönsen äter mer än hur mycket foder som matas ner i foderportarna kan du bara ta bort den runda orange delen som justerar hur mycket foder som hamnar i foderportarna. Då kommer maximalt med foder att matas ner.
Fodernivån som visas med den runda orange delen (vänster) och utan (höger) är riktig. För mycket foder kommer att göra den spillfria tekniken mindre effektiv.

DK Hvad gør fødestrømningsjusteren?

Omlet No Waste-foderautomaten er designet og testet med alle almindelige fodertyper.
Den orange, cirkulære del kaldes en foderflowjustering. Du skal indsætte denne i bunden af din No Waste-foderautomat, som vist på billedet.
For de fleste fodertyper vil foderflowjusteringen matche dine kyllingers ædehastighed og kun uddele det foder, der er taget. Du vil se, at der er mindre foder i truget sammenlignet med foderautomater, der spilder. Dette er normalt og vil sikre den bedste ydeevne af No Waste-teknologien. Hvis du opdager, at foderet ikke holder trit med dine kyllingers ædehastighed, skal du blot fjerne foderflowjusteringen. Dette vil maksimere foderstrømmen.
Foderniveauet vist med foderflowregulatoren (venstre) og uden (højre) er den korrekte mængde. For meget foder vil reducere effektiviteten af No Waste-teknologien.

3

128.0004

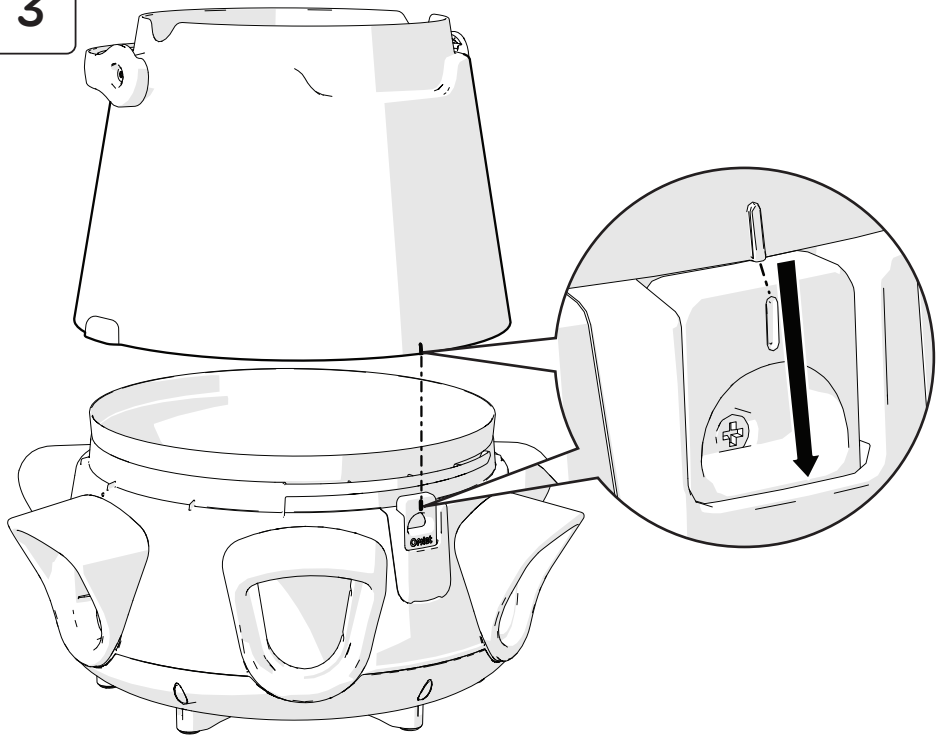

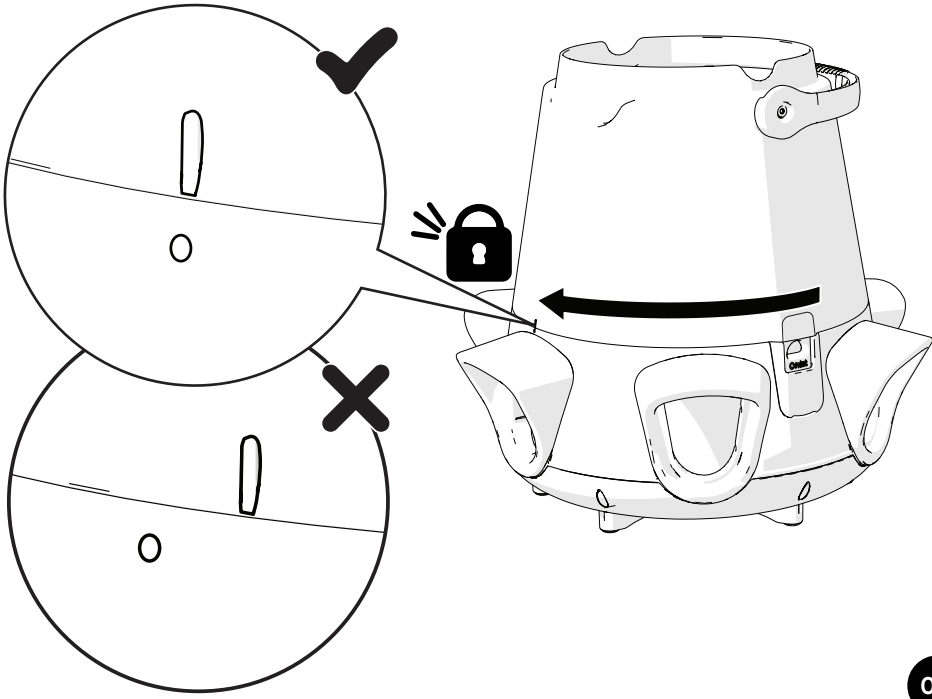

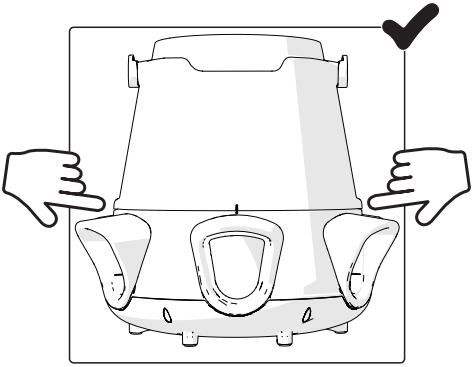

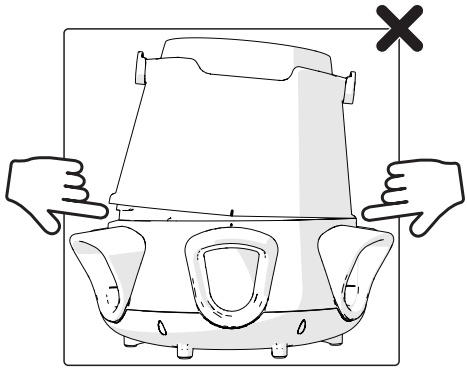

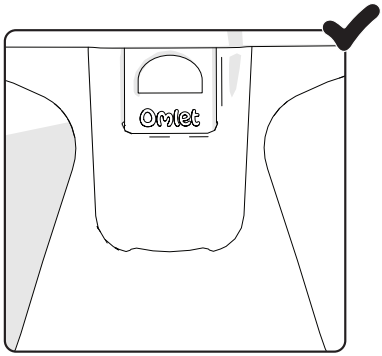
Omlet

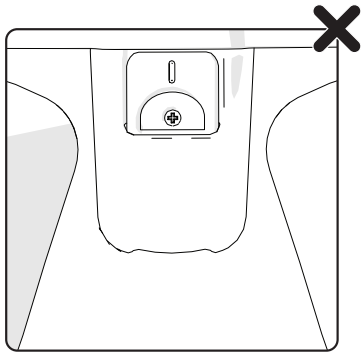

4

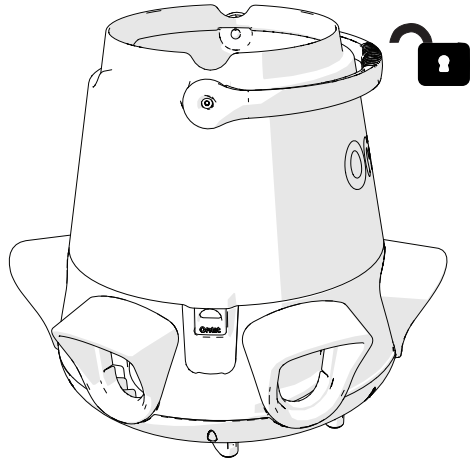

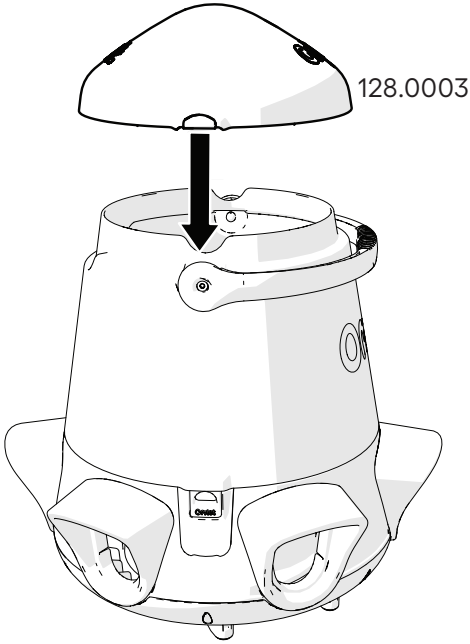

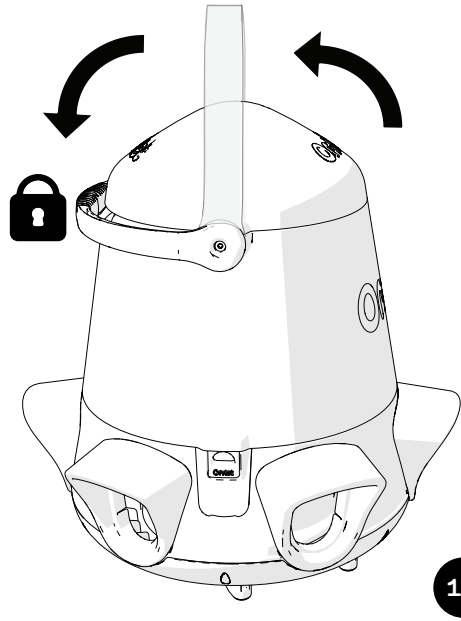

Ready to hang.

DE Fertig zum Aufhängen.
FR Suspendez la mangeoire.
NL Klaar om op te hangen.
IT Pronto da appendere.
ES Listo para colgar.
SE Klar att hänga upp.
DK Klar til at hænge.

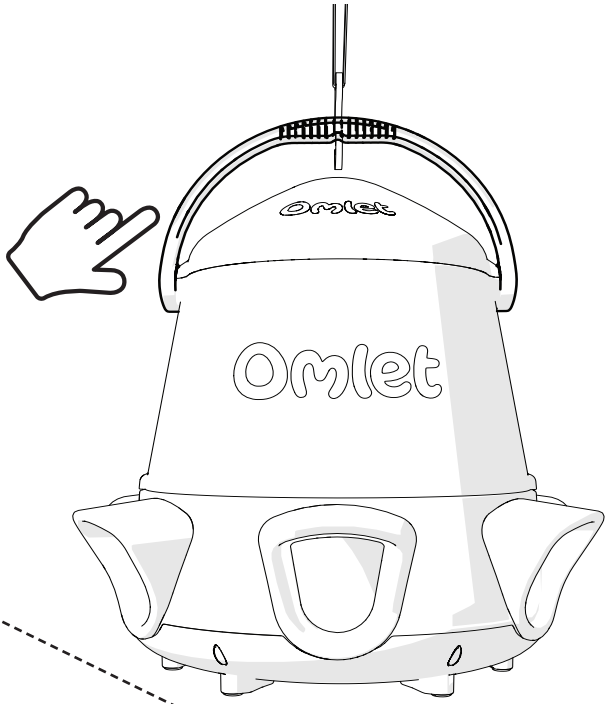

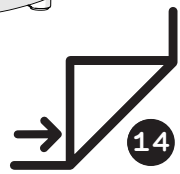

Or attach legs.

DE Oder Beine anbringen.
FR Ou fixez les pieds.
NL Of poten bevestigen.
IT Oppure installa i piedini.
ES O colóquele las patas.
SE Eller fäst benen.
DK Eller fastgør ben.

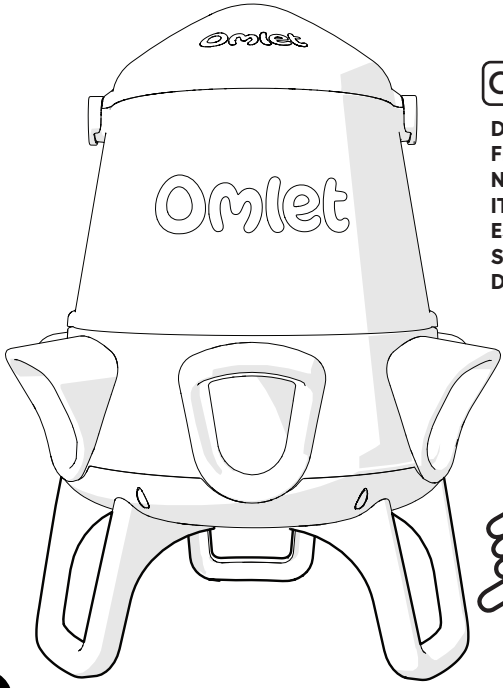

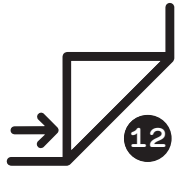

5

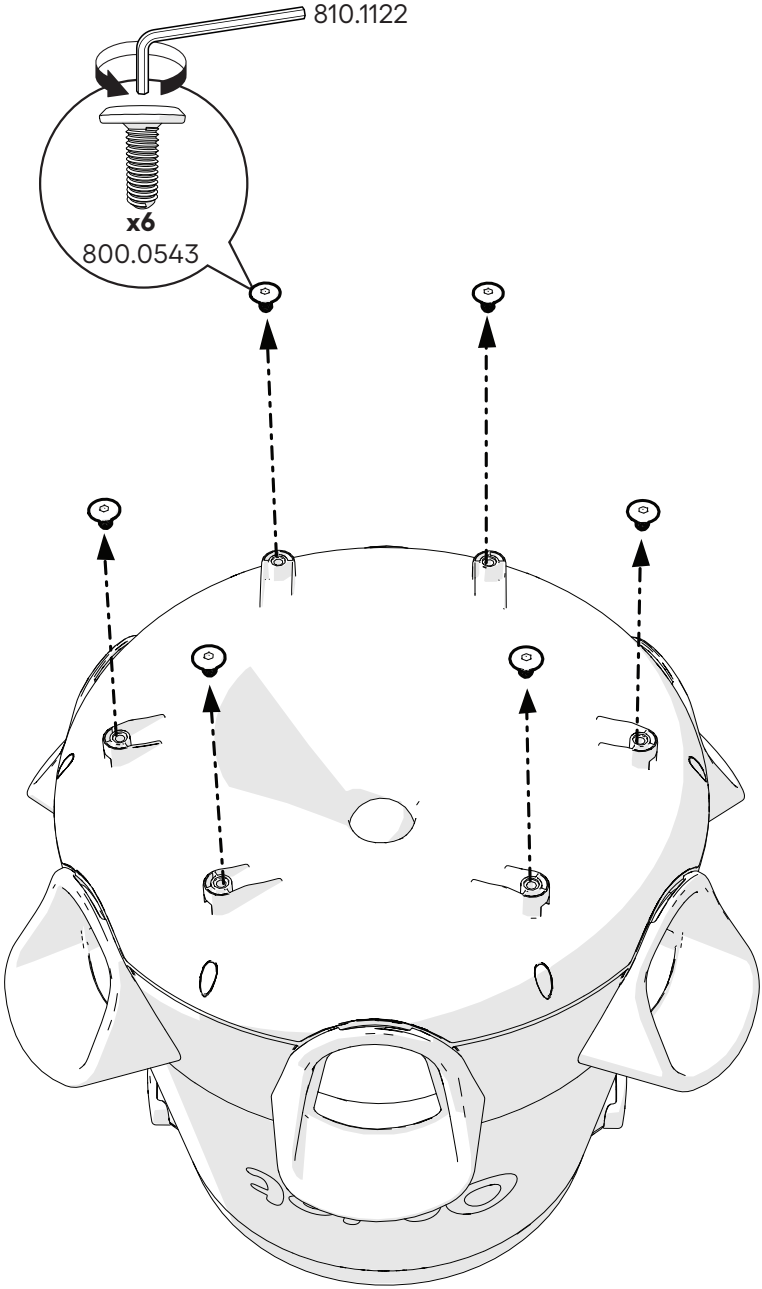

6

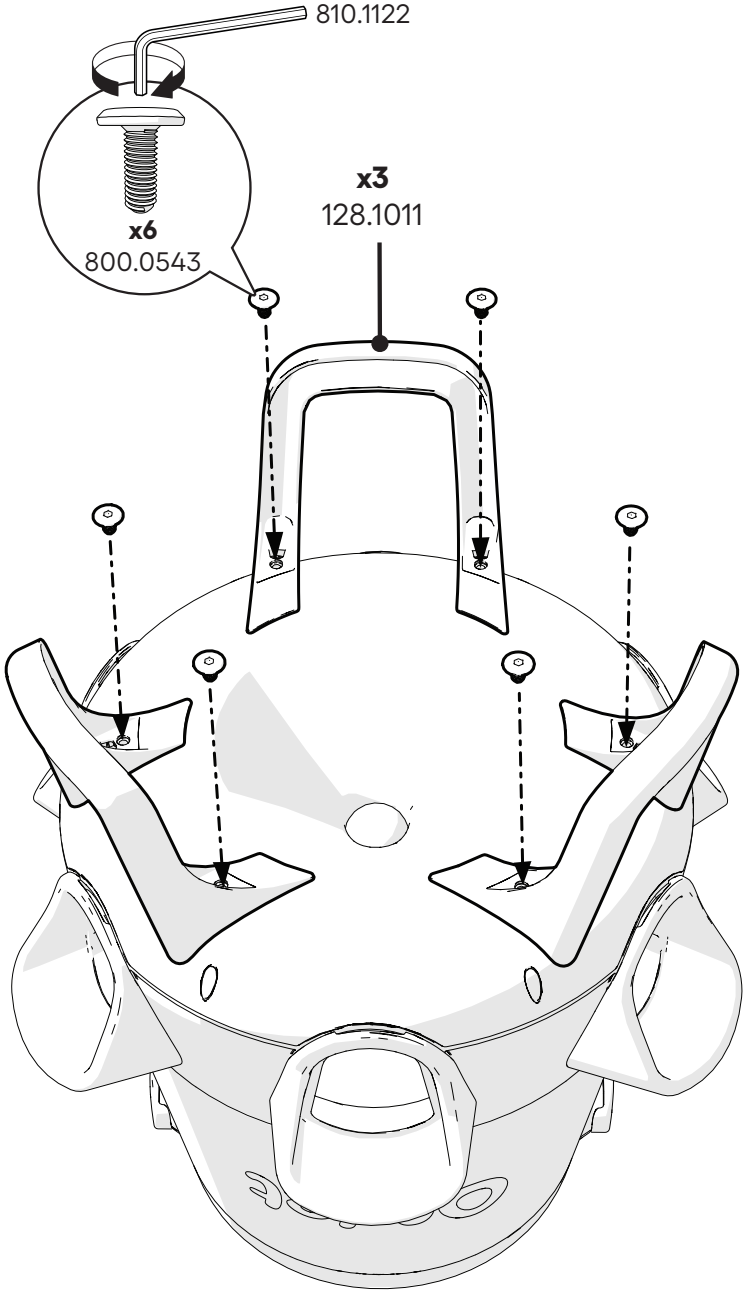

Your No Waste Feeder is ready to use.

DE Ihr No-Waste-Futterautomat ist betriebsbereit.
FR Votre mangeoire anti-gaspillage est prête à être utilisée.
NL Je verspillingsvrije feeder is klaar voor gebruik.
IT Il tuo No Waste Feeder è pronto per l'uso.
ES Su Comedero Antidesperdicio ya está listo para usar.
SE Din spillfria foderautomat är redo att användas.
DK Din No Waste-føder er klar til brug.

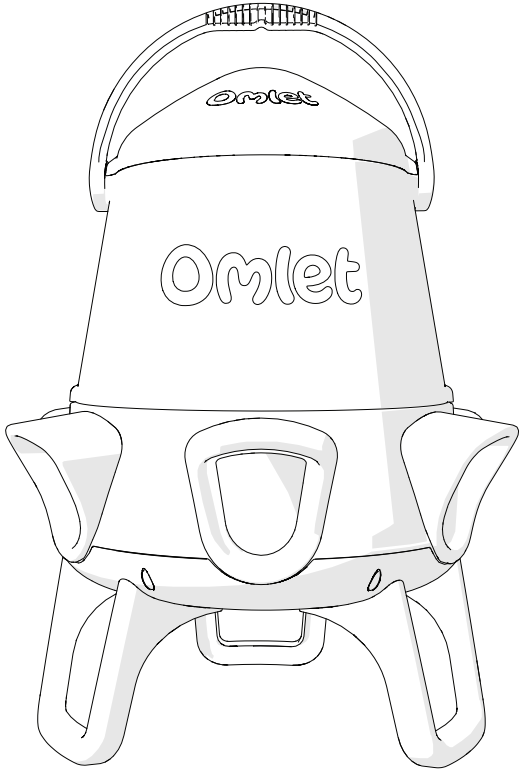

Please read the following tips for getting the most out of your new No Waste Feeder (see pages 16-19).

DE Bitte lesen Sie die folgenden Tipps für eine optimale Nutzung Ihres neuen No-Waste-Futterautomaten (siehe Seite 16-20).
FR Veuillez lire les conseils suivants pour tirer le meilleur parti de votre nouvelle mangeoire anti-gaspillage (voir pages 16-20)
NL Lees de volgende tips om het beste uit je nieuwe verspillingsvrije feeder te halen (zie pagina's 16-21).
IT Leggi i seguenti suggerimenti per sfruttare al meglio il tuo nuovo distributore automatico di cibo No Waste (vedi pagina 16-21).
ES Le recomendamos leer los siguientes consejos para sacarle el máximo partido a su nuevo Comedero Antidesperdicio (consulte las páginas 16-22).
SE Läs de här tipsen för att din nya spillfria foderautomat ska fungera optimalt (se sidorna 16-22).
DK Læs venligst følgende tips til at få mest muligt ud af din nye No Waste-føder (se side 16-23).

Place under cover.

DE An einem geschützten Ort aufstellen • **FR** Placez la mangeoire à l'abri
NL Op een beschutte plek zetten. • **IT** Mettere al coperto • **ES** Colóquelo a cubierto.
SE Placera under tak. • **DK** Placer under læ.

The No Waste Feeder should be placed under cover to prevent rain spoiling feed or causing clogging.
Please note wind can blow rain horizontally into the ports.
Keep the feeder out of direct sunlight.

DE Der No-Waste-Futterautomat sollte an einem geschützten Ort aufgestellt werden, um zu verhindern, dass Regen das Futter verdirbt oder Verstopfungen verursacht. Bitte beachten Sie, dass Wind Regen horizontal in die Öffnungen wehen kann.
FR La mangeoire anti-gaspillage doit être placée à l'abri pour éviter que la pluie n'endommage la nourriture ou ne bloque la distribution des aliments. Notez que le vent latéral peut pousser la pluie vers les ports de distibution de la mangeoire.
NL De verspillingsvrije feeder moet overdekt worden geplaatst om te voorkomen dat regen het voer bederft of verstoppingen veroorzaakt. Let op: wind kan regen horizontaal in de poorten blazen. Houd de voerbak uit direct zonlicht.
IT La mangiatoia No Waste deve essere posizionata all'interno per evitare che la pioggia rovini il mangime o causi ostruzioni. Si prega di notare che il vento può spingere la pioggia orizzontalmente contro le porte.
ES Debe colocar el Comedero Antidesperdicio bajo techo para evitar que la lluvia estropee el pienso o atasque el mecanismo. Tenga en cuenta que, si hace viento, el agua de la lluvia podría entrar por los orificios. Manténgalo protegido de la luz directa del sol.
SE Den spillfria foderautomaten ska placeras under tak och i ett skyddat läge för att förhindra att regn förstör fodret eller att fodret fastnar inuti. Notera att regn kan blåsa in i portarna i sidled. Foderautomaten ska heller inte stå i direkt solljus.
DK No Waste-foderautomaten skal placeres overdækket for at forhindre, at regn ødelægger foderet eller forårsager tilstopning. Bemærk venligst, at vinden kan blæse regn vandret ind i portene. Hold foderautomaten væk fra direkte sollys.

Setting the correct height. (Hanging only).

DE Einstellung der korrekten Höhe (nur wenn der Futterautomat aufgehängt wird).
FR Réglage de la hauteur correcte. (lorsque la mangeoire est suspendue).
NL De juiste hoogte instellen. (Alleen voor ophangen).
IT Regolazione dell'altezza corretta (solo quando appesa).
ES Cómo ajustar la altura (solo si va colgado).
SE Att välja rätt höjd (när foderautomaten hängs upp).
DK Setting the correct height. (Hanging only).

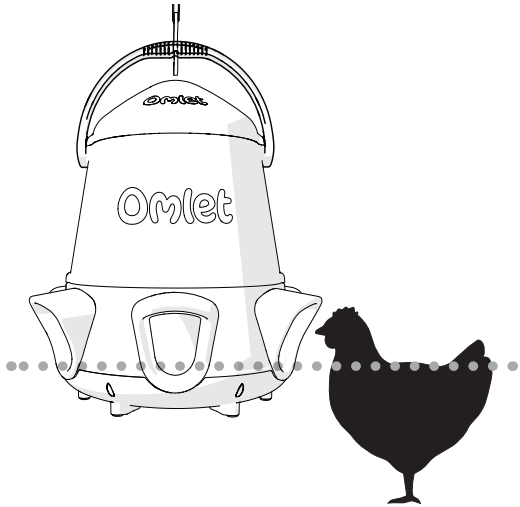

The base of the ports should be level with the smallest chickens' back. Adjust by hanging. This will ensure all chickens have access to feed and also optimise the anti-spill design.

DE Die Unterkante der Futteröffnungen sollte auf Rückenhöhe des kleinsten Huhns sein. Passen Sie die Höhe an, indem Sie den Futterautomaten aufhängen oder Blöcke unter die Füße legen. Dadurch wird sichergestellt, dass alle Hühner Zugang zum Futter haben. Zudem wird das verschüttungsfreie Design optimal genutzt.
FR La base des ports de distribution de la mangeoire doit être au même niveau que le dos de vos plus petites poules. Ajustez la hauteur en suspendant la mangeoire ou en plaçant des blocs sous ses pieds. Cela permettra à toutes les poules d'accéder facilement à la nourriture tout en optimisant la conception anti-déversement.
NL De onderkant van de poorten moet op dezelfde hoogte zitten als de rug van de kleinste kippen.Pas dit aan door het op te hangen. Zo zorg je ervoor dat alle kippen bij het voer kunnen en het anti-morsontwerp optimaal werkt.
IT Il fondo delle aperture dovrebbe essere a livello del dorso dei polli più piccoli.
Per regolare la posizione, appendere o posizionare dei blocchi sotto le zampe. Questo garantirà a tutti i polli l'accesso al mangime e ottimizzerà anche il design antiribaltamento.
ES La parte inferior de los orificios debe quedar a la misma altura que el lomo de su gallina más pequeña. Ajuste la longitud de la cuerda hasta conseguirlo. Así se asegura de que todas las gallinas lleguen a la comida y de que el diseño antidesperdicio funcione a la perfección.
SE Undersidan av foderportarna ska sitta på samma höjd som den minsta hönans rygg. Justera höjden genom att hönga upp foderautomaten. Det kommer att se till att alla höns har tillgång till foder och gör det mesta av den spillfria designen.
DK Åbningernes bund skal være på niveau med ryggen på den mindste kylling. Justér ved at hænge dem op. Dette sikrer, at alle kyllinger har adgang til foder, og optimerer også anti-spild-designet.

Training chickens to use the Feeder.

DE Hühnern die Nutzung des Futterautomaten beibringen.
FR Apprendre aux poules à utiliser la mangeoire.
NL Je kippen leren hoe ze de feeder moeten gebruiken.
IT Insegnare alle galline a utilizzare la mangiatoia.
ES Enseñar a sus gallinas a usar el comedero.
SE Att lära hönsen att använda foderautomaten.
DK Træning af kyllinger i at bruge foderautomaten.

If your chickens are hesitant to use the Feeder, try placing feed or treats in the port opening.

DE Wenn Ihre Hühner unsicher bei der Nutzung des Futterautomaten sind, versuchen Sie, Futter oder Leckerbissen in die Öffnungen zu legen.
FR Si vos poules ont du mal à utiliser la mangeoire, essayez de placer de la nourriture ou des friandises dans les ports de distribution.
NL Als je kippen de feeder niet meteen willen gebruiken, kun je wat voer of lekkernijen in de opening doen.
IT Se le galline hanno difficoltà a usare la mangiatoia, provare a posizionare del mangime sulle porte di erogazione.
ES Si nota que a sus gallinas les cuesta usar el comedero, pruebe a dejar un poco de pienso o algún premio en los orificios de entrada.
SE Om hönsen verkar tveka och inte använder foderautomaten på en gång kan du försöka placera foder eller godsaker i foderportarna.
DK Hvis dine kyllinger er tøvende med at bruge foderautomaten, kan du prøve at placere foder eller godbidder i åbningen.

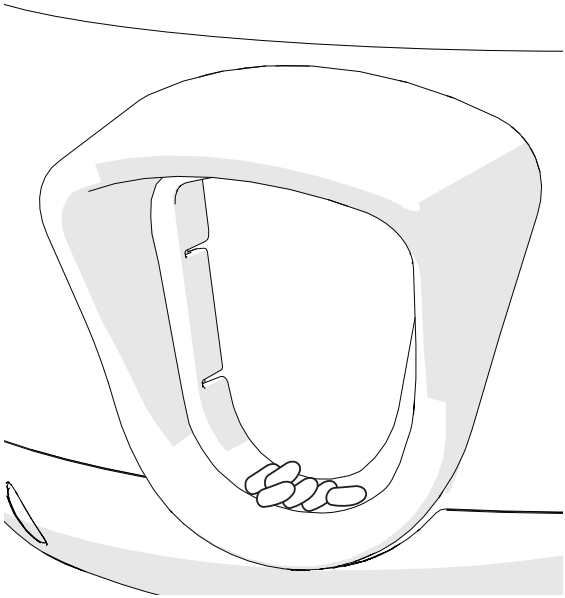

Important for use:

The No Waste Feeder is designed to assist with feeding your chickens but is not intended to replace regular care and attention. Please review and adhere to the following guidelines and warnings to ensure the safety and well-being of your chickens:

- Placing on level ground will ensure optimum anti-spill performance.
- If hanging ensure that structure will support the weight of the No Waste Feeder when full.
- The No Waste Feeder has been designed for adult chickens. Do not use with chicks.
- Hand wash with pet and food safe disinfectant. Not dishwasher safe. Ensure feeder is fully dry before refilling.
- Only use dry chicken feed e.g. pellets, crumble and scratch.
- Pet-specific needs: Consult with a veterinarian to determine the proper diet, portion sizes, and feeding schedule for your pet. This product may not be suitable for pets with special dietary or medical needs.
- Liability: The manufacturer is not responsible for injuries, illness, or damages resulting from misuse, malfunctions, or failure to follow these guidelines.

For more support go to: www.omlet.co.uk/support/

DE: Wichtig für die Verwendung:

Der No-Waste-Futterautomat wurde entworfen, um Sie bei der Fütterung Ihrer Hühner zu unterstützen, er ersetzt nicht die regelmäßige Pflege und Aufmerksamkeit. Bitte lesen und beachten Sie die folgenden Richtlinien und Warnhinweise, um die Sicherheit und das Wohlergehen Ihrer Hühner zu gewährleisten:

- Das Platzieren auf ebenem Untergrund gewährleistet optimalen Schutz vor Futterverschwendung.
- Wenn Sie den No-Waste-Futterautomaten aufhängen, stellen Sie sicher, dass die Struktur sein Gewicht im gefüllten Zustand tragen kann.
- Der No-Waste-Futterautomat wurde für ausgewachsene Hühner konstruiert. Nicht für Küken verwenden.
- Von Hand mit einem haustier- und lebensmittelsicheren Desinfektionsmittel reinigen.
- Nicht spülmaschinenfest. Stellen Sie sicher, dass der Futterautomat vollständig trocken ist, bevor Sie ihn wieder auffüllen.
- Nur Trockenfutter für Hühner verwenden, z. B. Pellets, Streusel und Körnerfutter. Tierspezifische Bedürfnisse: Lassen Sie sich von einem Tierarzt beraten, um die richtige Ernährung, die Portionsgrößen und einen Fütterungsplan für Ihre Tiere zu bestimmen. Dieses Produkt ist möglicherweise nicht für Tiere mit besonderen Ernährungs- oder medizinischen Bedürfnissen geeignet.
- Haftung: Der Hersteller ist nicht verantwortlich für Verletzungen, Krankheiten oder Schäden, die durch unsachgemäße Nutzung, Fehlfunktionen oder Nichtbeachtung dieser Richtlinien entstehen.

Weitere Unterstützung finden Sie unter www.omlet.de/support/

FR: Important pour l'utilisation :

La mangeoire anti-gaspillage est conçue pour vous aider à nourrir vos poules, mais ne remplace pas les soins et l'attention que vous devez leur porter au quotidien. Veuillez lire et respecter les consignes et avertissements suivants afin d'assurer la sécurité et le bien-être de vos poules :

- Placez la mangeoire sur une surface plane afin de garantir une performance anti-déversement optimale.
- Si vous suspendez la mangeoire, assurez-vous que la structure à laquelle vous l'accrochez peut supporter son poids lorsqu'elle est remplie.
- La mangeoire anti-gaspillage a été conçue pour les poules adultes. Ne l'utilisez pas avec des poussins.
- Lavez la mangeoire à la main avec un désinfectant sans danger pour les animaux et la nourriture. Ne mettez pas la mangeoire au lave-vaisselle. Assurez-vous qu'elle est complètement sèche avant de la remplir à nouveau.
- Utilisez uniquement des aliments secs pour poules, comme des granulés, des miettes et des mélanges de graines.
- Besoins spécifiques des animaux : consultez un vétérinaire afin de déterminer les aliments, les portions et la fréquence des repas adaptés à vos poules. Ce produit peut ne pas convenir aux animaux ayant des besoins alimentaires ou médicaux particuliers.
- Responsabilité : le fabricant n'est pas responsable des blessures, maladies ou dommages résultant d'une mauvaise utilisation, d'un dysfonctionnement ou du non-respect de ces consignes.

Pour des instructions plus détaillées, veuillez consulter la page www.omlet.fr/support/

NL: Dat is alles. Je Feeder is nu ingesteld:

De verspillingsvrije feeder is ontworpen om je te helpen bij het voeren van je kippen, maar is niet bedoeld om de normale zorg en aandacht te vervangen. Lees en volg de volgende richtlijnen en waarschuwingen om de veiligheid en het welzijn van je kippen te garanderen:

- Plaats de feeder op een vlakke ondergrond voor een optimale anti-morsprestatie.
- Als je de feeder ophangt, zorg er dan voor dat de structuur het gewicht van de verspillingsvrije feeder kan dragen wanneer deze vol is.
- De verspillingsvrije feeder is ontworpen voor volwassen kippen. Niet gebruiken voor kuikens.
- Met de hand reinigen met een voor huisdieren en voedsel veilig desinfectiemiddel. Niet vaatwasmachinebestendig. Zorg ervoor dat de feeder volledig droog is voordat je hem opnieuw vult.
- Gebruik alleen droog kippenvoer, zoals pellets, kruimels en brokjes.
- Specifieke behoeften van huisdieren: overleg met een dierenarts om het juiste dieet, de juiste portiegroottes en het juiste voedingsschema voor je huisdier te bepalen. Dit product is mogelijk niet geschikt voor huisdieren met speciale voedings- of medische behoeften.
- Aansprakelijkheid: de fabrikant is niet verantwoordelijk voor letsel, ziekte of schade als gevolg van verkeerd gebruik, storingen of het niet opvolgen van deze richtlijnen.

Voor meer hulp, ga naar: www.omlet.nl/support/

IT: Importante per l'uso:

La mangiatoia Zero-sprechi è progettata per aiutarvi a nutrire le vostre galline, ma non intende sostituire la cura e le attenzioni regolari che riservate loro. Leggete e attenetevi alle linee guida e avvertenze riportate di seguito per garantire la sicurezza e il benessere delle vostre galline:

- Posizionate la mangiatoia su una superficie piana per garantire prestazioni anti-spreco ottimali.
- Se appendete la mangiatoia, assicuratevi che la struttura possa sostenerne il peso quando è piena.
- La mangiatoia Zero-sprechi è progettata per polli aduti. Non utilizzare con i pulcini.
- Lavate la mangiatoia a mano con un disinfettante sicuro per animali e alimenti. Non lavare in lavastoviglie. Assicuratevi che la mangiatoia sia completamente asciutta prima di riempirla nuovamente.
- Utilizzare solo mangime secco, come pellet, briciole e semi.
- Esigenze specifiche: Consultare un veterinario per determinare il tipo di mangime, le dimensioni delle porzioni e il programma di alimentazione più adatti ai vostri polli. Questo prodotto potrebbe non essere adatto ad animali con esigenze alimentari o mediche particolari.
- Responsabilità: Il produttore non è responsabile per lesioni, malattie o danni causati da uso improprio, malfunzionamento o mancato rispetto delle presenti linee guida.

Per ricevere ulteriore assistenza, visitare www.omlet.it/support/

ES: Avisos importantes de uso:

El Comedero Antidesperdicio está diseñado para facilitarle la tarea de dar de comer a sus gallinas, pero en ningún caso sustituye la atención y los cuidados diarios que necesitan. Para garantizar la seguridad y el bienestar de sus aves, lea y siga estas recomendaciones y advertencias:

- Colóquelo sobre una superficie plana para asegurar que el Sistema Antidesperdicio funcione de manera óptima.
- Si va a colgarlo, asegúrese de que la estructura aguante bien el peso del comedero cuando esté lleno.
- Este comedero se ha diseñado para gallinas adultas. No lo utilice con pollitos.
- Lávelo a mano utilizando un desinfectante apto para uso alimentario y seguro para animales. No es apto para el lavavajillas. Asegúrese de que el comedero esté completamente seco antes de volver a llenarlo.
- Use únicamente pienso seco para gallinas (por ejemplo: granulado/pellets, en migas o mezcla de grano).
- Necesidades específicas de sus animales: Consulte a su veterinario para determinar la dieta, las raciones y los horarios de alimentación más adecuados para sus aves. Es posible que este producto no sea adecuado para animales con necesidades médicas o dietéticas especiales.
- Responsabilidad: El fabricante no se hace responsable de las lesiones, enfermedades o daños derivados de un mal uso del producto, de posibles averías o del incumplimiento de estas instrucciones.

Para más información o ayuda, visite: www.omlet.us/support/

SE: Viktigt för användning:

Den spillfria foderautomaten har designats för att hjälpa dig att mata dina höns, men den ska inte ersätta att du regelbundet tittar till och tar hand om dina höns. Därför är det viktigt att du läser och följer de här riktlinjerna och varningarna för att se till att den används på ett säkert sätt:

- Placera foderautomaten på en plan yta för att den spillfria tekniken ska fungera optimalt.
- Om du hänger upp din foderautomat är det viktigt att den hängs från en bärande struktur som klarar vikten av den spillfria foderautomaten när den är full.
- Den spillfria foderautomaten har designats för vuxna hönor. Använd den inte till kycklingar.
- Handdiska med ett husdjurssäkert rengöringsmedel. Kan inte diskas i diskmaskin. Se till att foderautomaten är helt torr innan du fyller på den.
- Använd bara med torrfoder, som pellets, kross eller spannmål.
- Specifika behov för dina höns: Prata med en veterinär för att förstå den optimala dieten för dina höns, hur mycket foder de behöver äta och hur ofta de behöver äta. Den här produkten kanske inte passar alla hönor om de har speciella kostbehov eller medicinska behov.
- Ansvar: Tillverkaren ansvarar inte för skador eller sjukdom som orsakas av felaktig användning, funktionsfel, eller om de här riktlinjerna inte följts.

Du hittar mer hjälp på: www.omlet.se/support/

DK: Vigtigt til brug:

No Waste Feeder er designet til at hjælpe med fodring af dine kyllinger, men er ikke beregnet til at “erstatte regelmæssig pleje og opmærksomhed. Gennemgå og overhold følgende retningslinjer og “advarsler for at sikre dine kyllingers sikkerhed og velbefindende:

- Placering på et plant underlag sikrer optimal anti-spild ydeevne.
- Hvis du hænger foderautomaten op, skal du sørge for, at den kan bære vægten af No Waste Feeder, når den er fuld.
- No Waste Feeder er designet til voksne kyllinger. Må ikke bruges til kyllinger.
- Håndvask med et kæledyrs- og fødevaresikkert desinfektionsmiddel. Tåler ikke opvaskemaskine. Sørg for, at foderautomaten er helt tør, “før du fylder den op igen.
- Brug kun tørt kyllingefoder, f.eks. pellets, smuldrefoder og kradsefoder.
- Kæledyrsspecifikke behov: Rådfør dig med en dyrlæge for at bestemme den rette kost, portionsstørrelser og “fodringsplan for dit kæledyr. Dette produkt er muligvis ikke egnet til kæledyr med særlige diætmæssige eller “medicinske behov.
- Ansvar: Producenten er ikke ansvarlig for skader, sygdom eller skader som følge af “misbrug, funktionsfejl eller manglende overholdelse af disse retningslinjer.

For mere støtte, gå til: www.omlet.dk/support/

WE ASK.
WE INVENT.

Omlet

Please reuse & recycle.

© Copyright Omlet Ltd. 2026
Design registered, patent pending
Omlet is a registered trademark of Hebe Studio Ltd.
820.2944_Instruction Manual Chicken Feeder 25lbs
09/10/2026

5 055358 862508